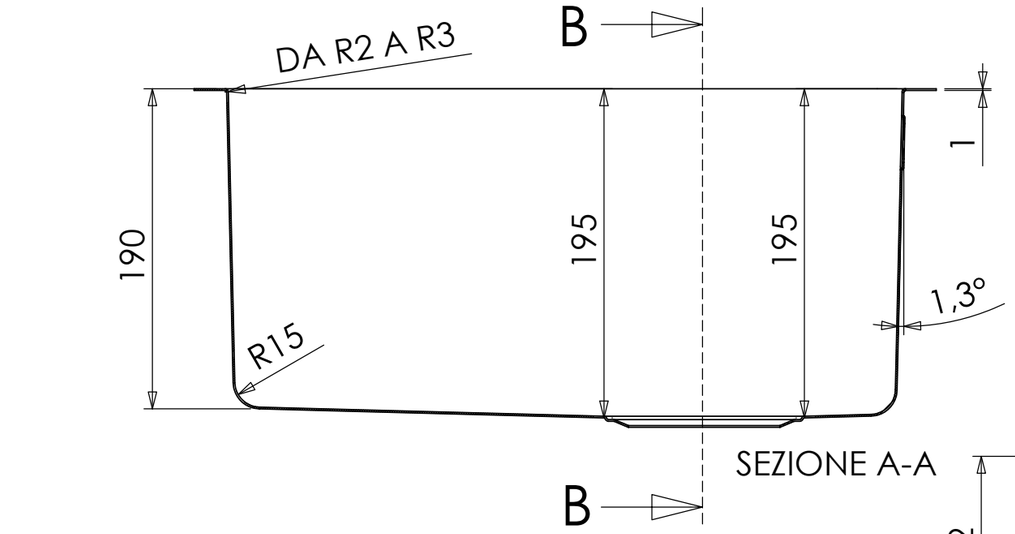

SEZIONE A-A

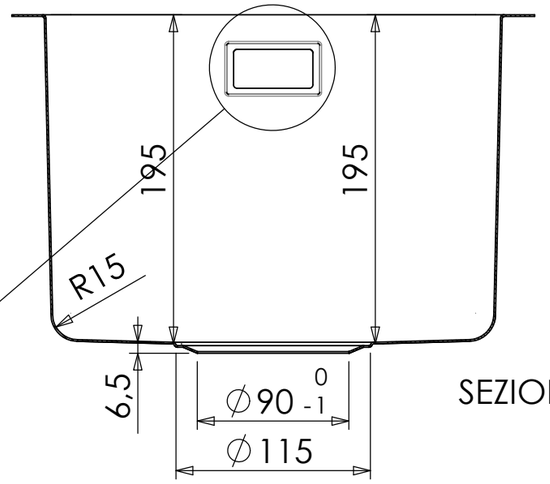

SEZIONE B-B

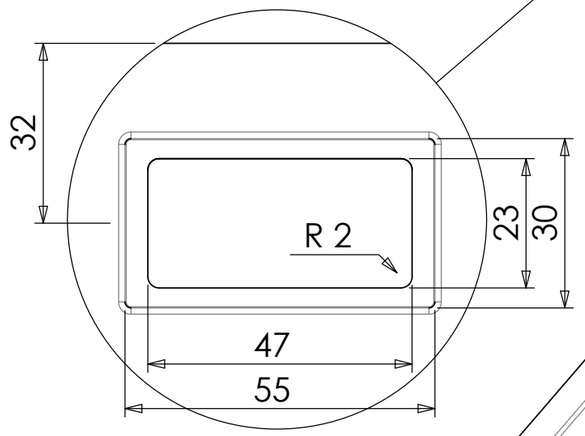

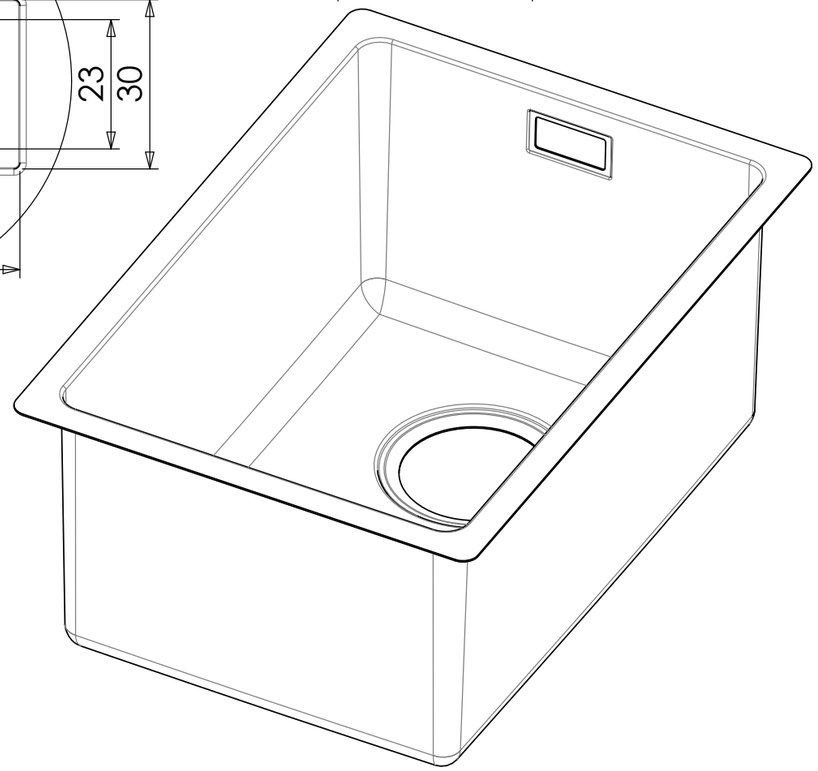

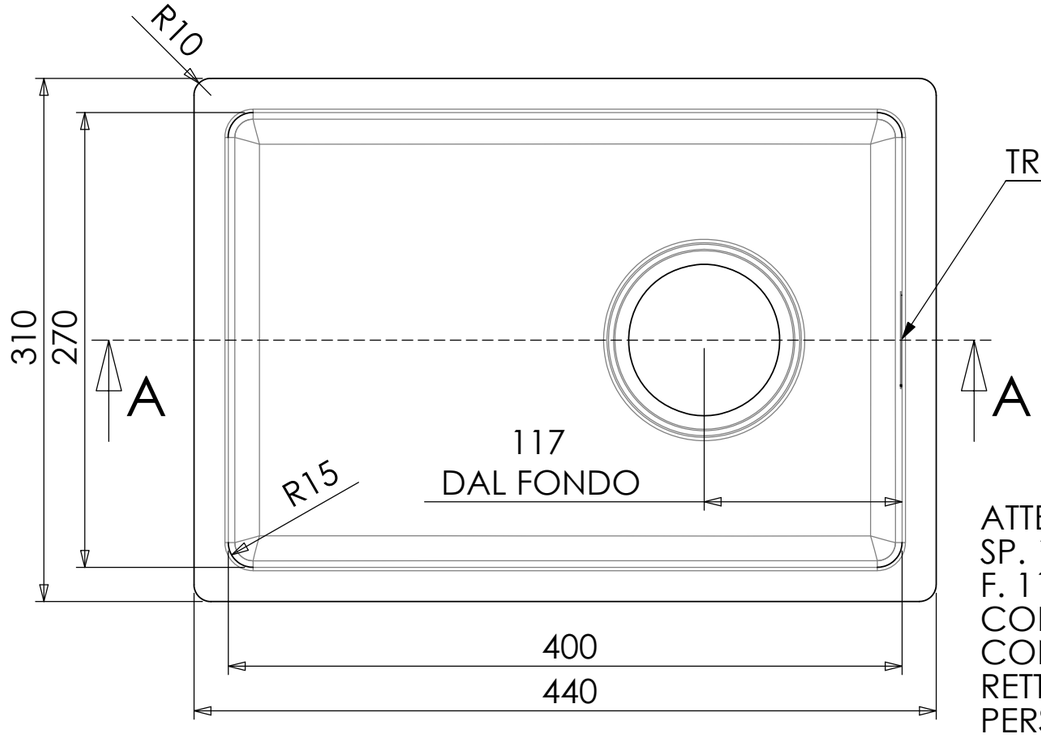

ATTENZIONE:
SP. 1 mm
F. 115/90 CENTRALE LATO CORTO
CON TROPPO PIENO RETTANGOLARE PERSONALIZZABILE
BORDO R10 RIFILO LASER
FINITURA BURATTATA

TOLLERANZA ISO 2768 cL

LAVELLO 270X400 H.195 R.15

NR. DISEGNO MORI	V15270400195-03
DATA:	05/03/2024
MATERIALE:	AISI 304
CLIENTE:	STANDARD MORI

MORI 2A ITALY

SCALA:

FOGLIO 1 OF 1