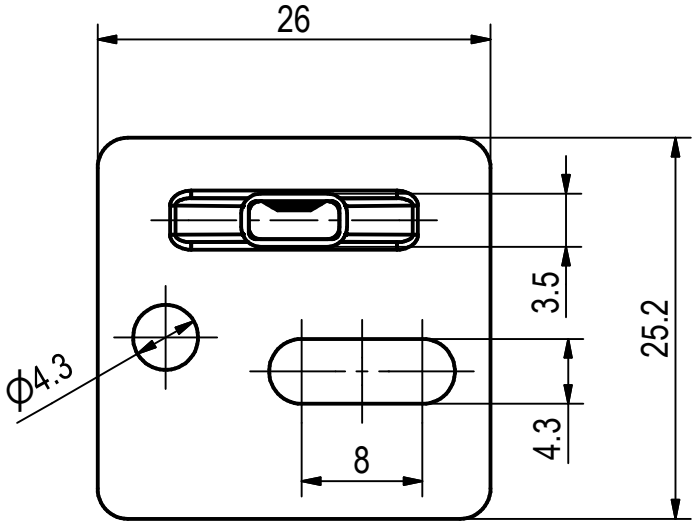

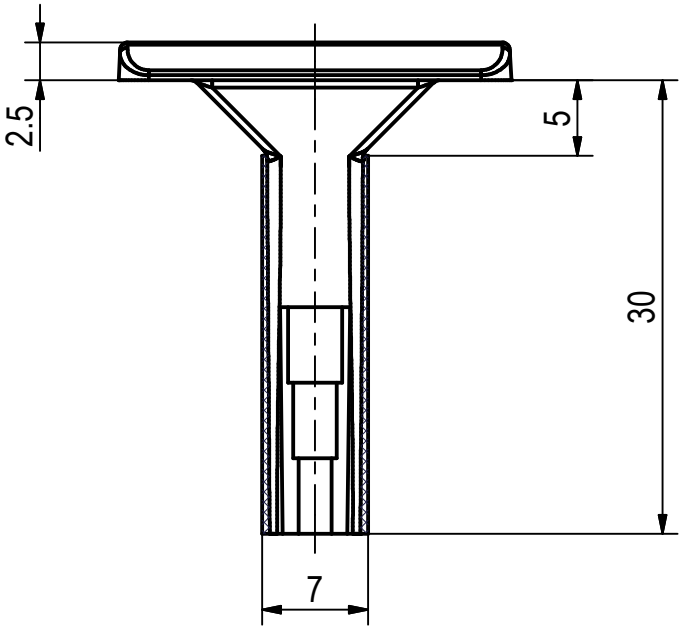

Schutzvermerk nach DIN 34 beachten ! Copyright reserved	CAD Format A4	Maße ohne Toleranzangabe	Maßstab 2:1
	Plot-Datum 22.07.09		Werkstoff Gruppe

Typ Aktivator

	Datum	Name
Gez.	17.05.10	K.Trautwein
Gepr.		
Urspr.	05.03.10	E1467-2

Benennung Aktivator TX26 mit Hülse

Zn-Nr. K 2022178

Art.-Nr.

Wkzg.-Nr.

EDV Nr. I:\COMPASS 2000\data\2010\05\0\2022178K.idw

Bl. 1

v. 1 Bl.

Index

Index	Änderung	Datum	Name

simon

D-78733 Aichhalden