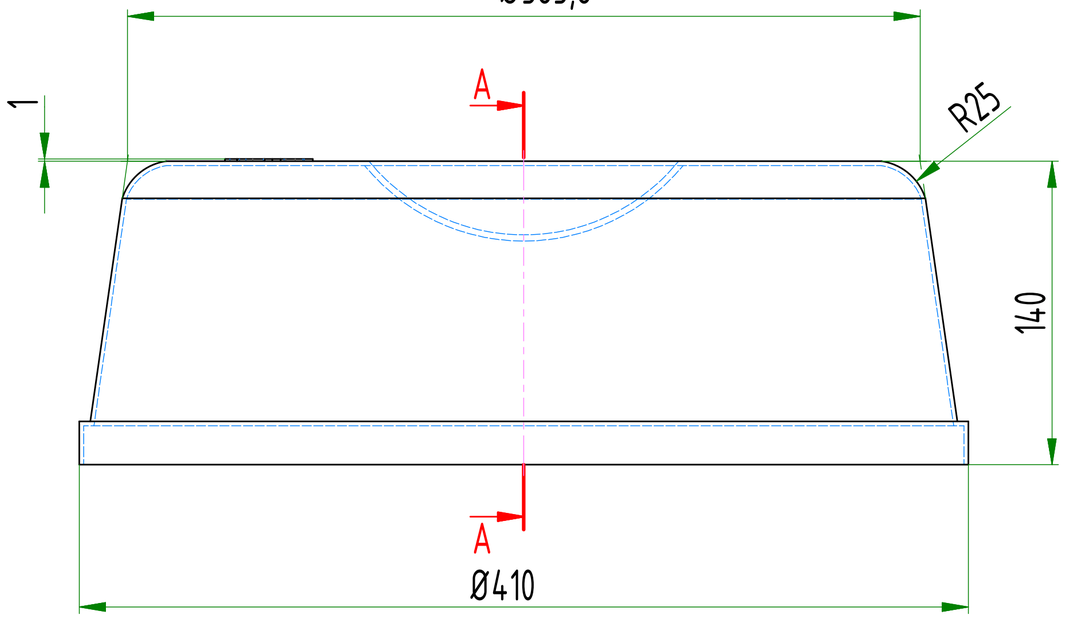
Ø365,6
1
A
R25
140
A
Ø410

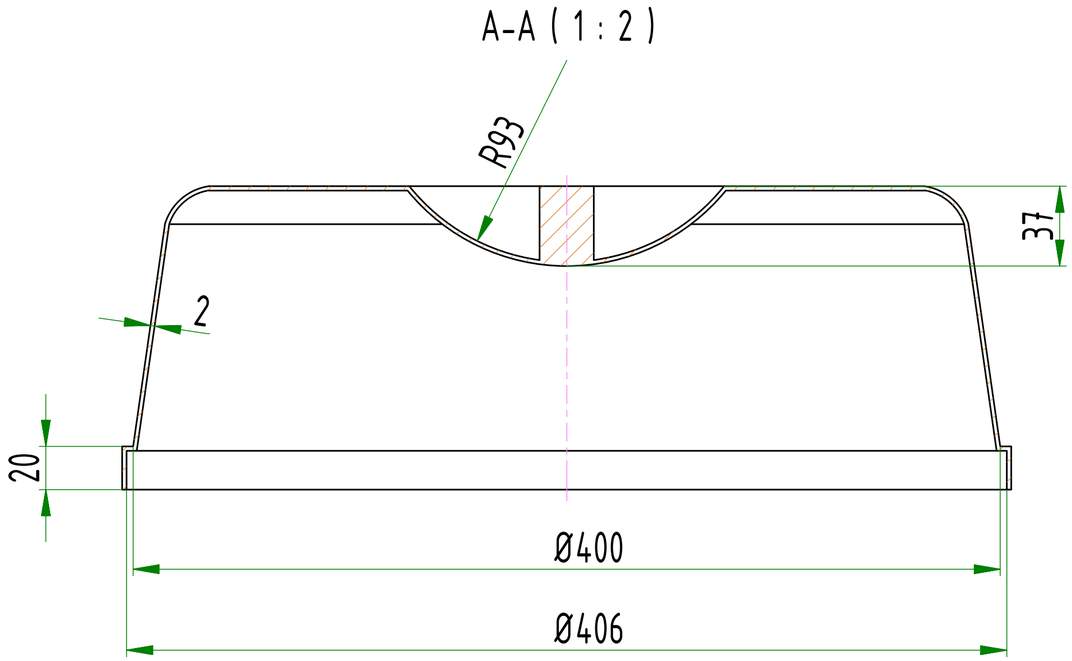
A-A (1 : 2)
R93
37
2
20
Ø400
Ø406

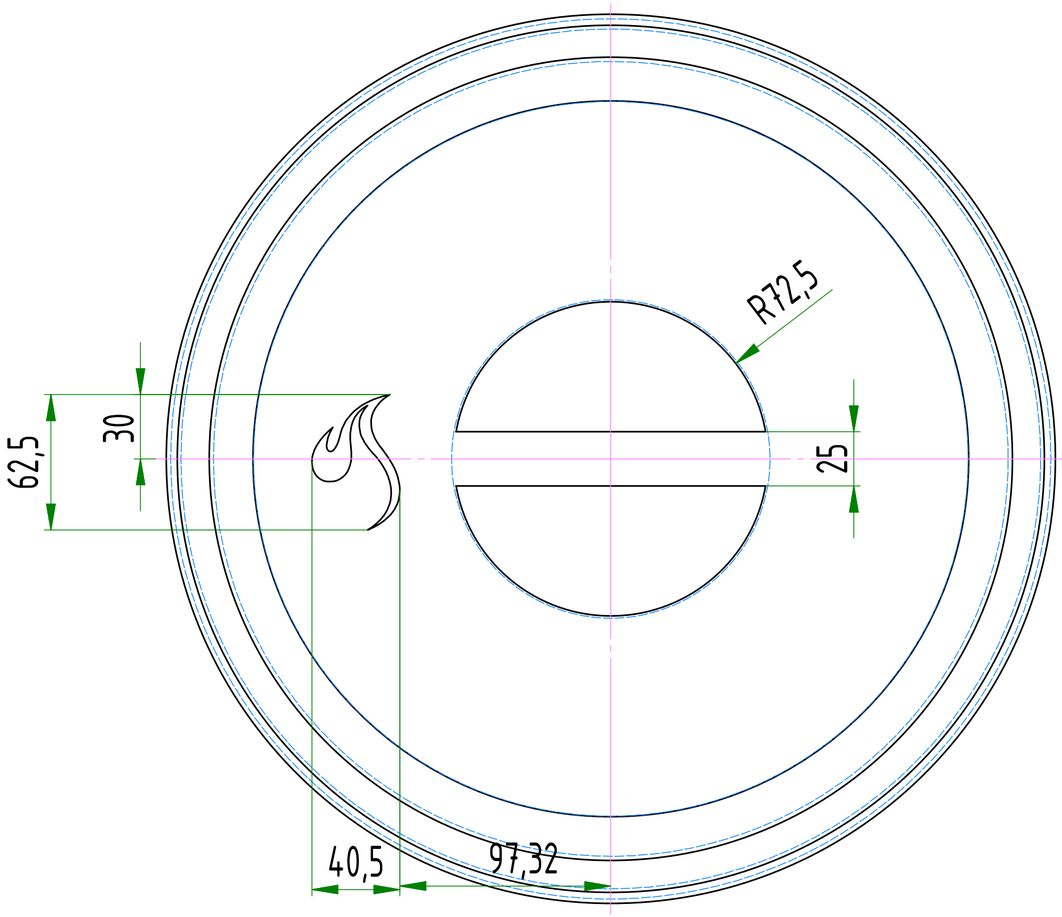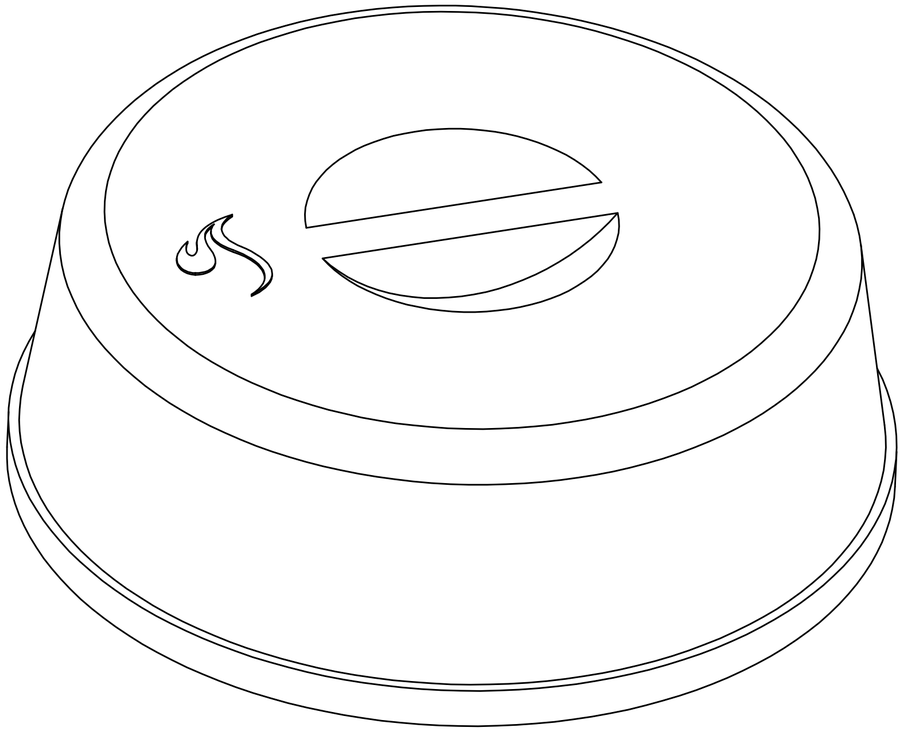
R72,5
62,5
30
25
40,5
97,32