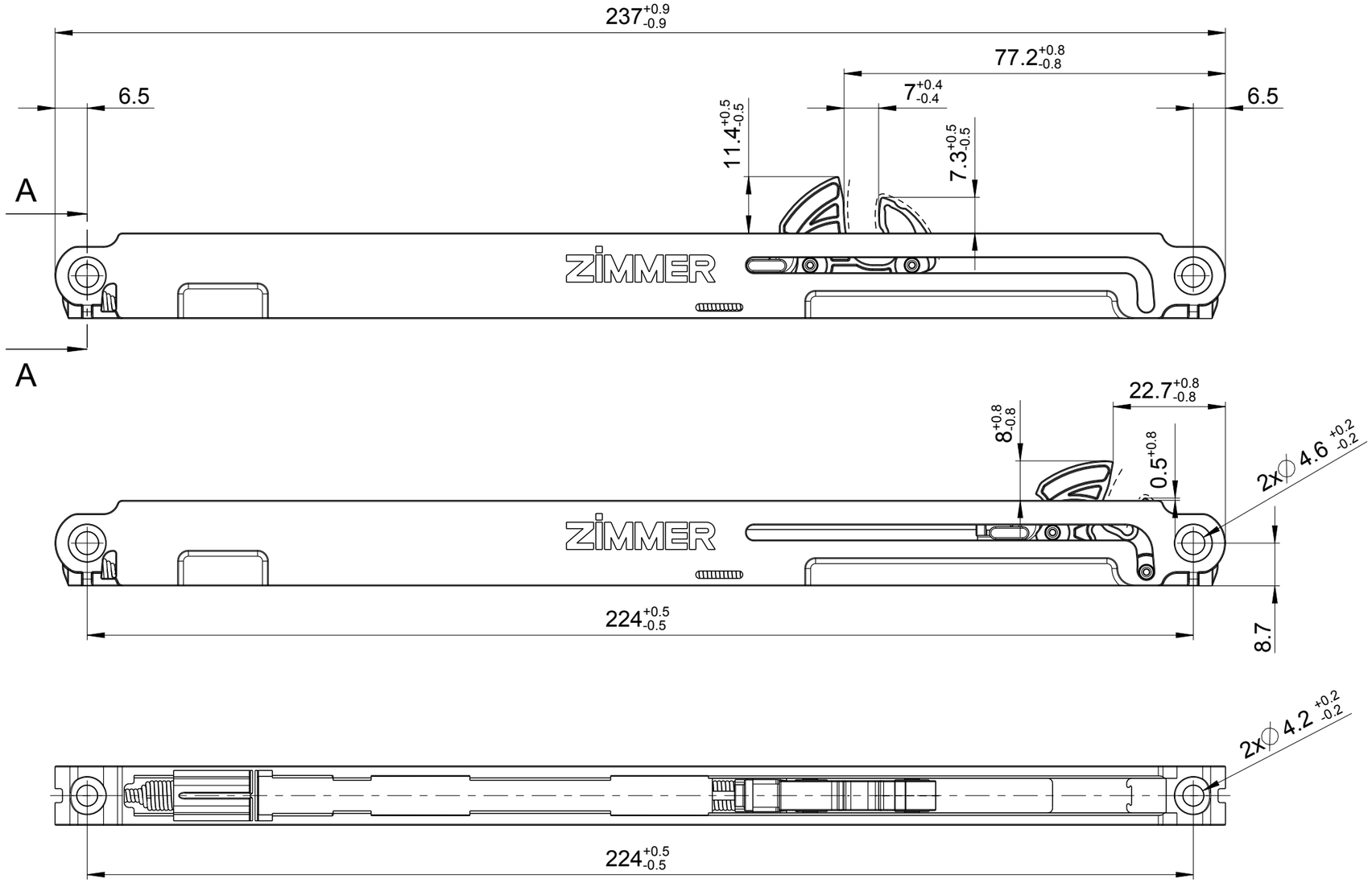

A-A

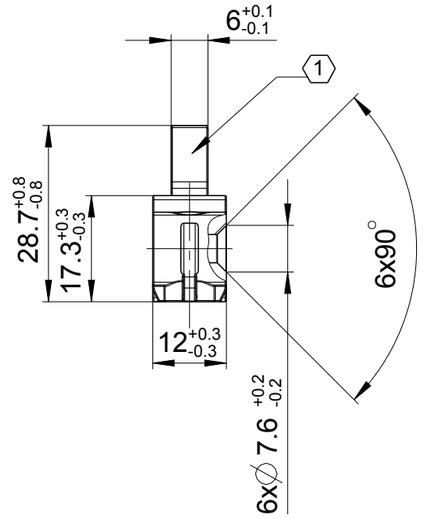

1:2

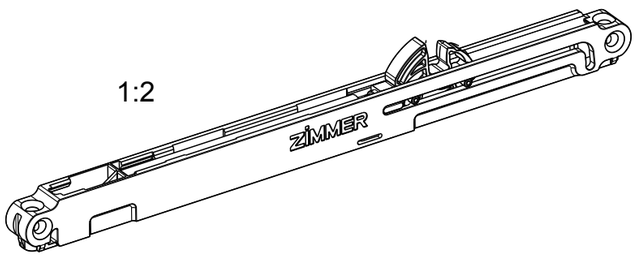

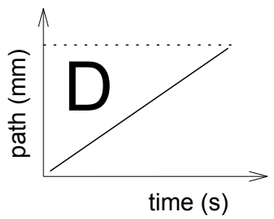

spring value without friction!

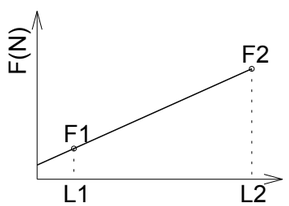

L1= 139.8mm

L2= 187.5mm

F1= 18.0±2.0N

F2= 33.0±2.5N

1 light grey

Operating conditions: +10°C to +40°C
Storage conditions: -20°C to +80°C
Stroke:50mm
Max. mass to be braked:: 50kg
Do not use as end stop.
All drillings must be used for fitting!

Alle Rechte vorbehalten! / All rights reserved!
Vervielfaeltigung, auch nur Auszugsweise, nur mit schriftlicher Genehmigung der Zimmer Group.
Reproduction, copying, even in extracts, only with the written approval of Zimmer Group.

Kanten nach/Edges according to ISO 13715

projection

Ind.	Aenderung/modification	Datum	Name
b	Fett hinzu	19.11.20	jmeier

general tolerances acc. to DIN ISO 2768 - m

	Datum/date	Name/name
name	28.06.17	pcammann
checked	21.12.20	jzachmann
norm.		
dev.	-	-

ZIMMER group

Zimmer GmbH Daempfungssysteme

Masstab scale	1:1	Oberfl. surface	33144mm²	Gewicht weight	0.0404kg
Werkstoff material	-	WerkstNr. mat no.	-	Volumen volume	21819mm³
Halbzeug dimension		Rohteilnr. part no.		Sparte class	SEZFL8

Benennung/name

Self-closing device Silento Universale

Zeichnungsnummer/drawing number

E050-08-126_b

Freigabestatus/status: 60 | Blatt/sheet 5 v. 5 Bl. | Format DIN A3