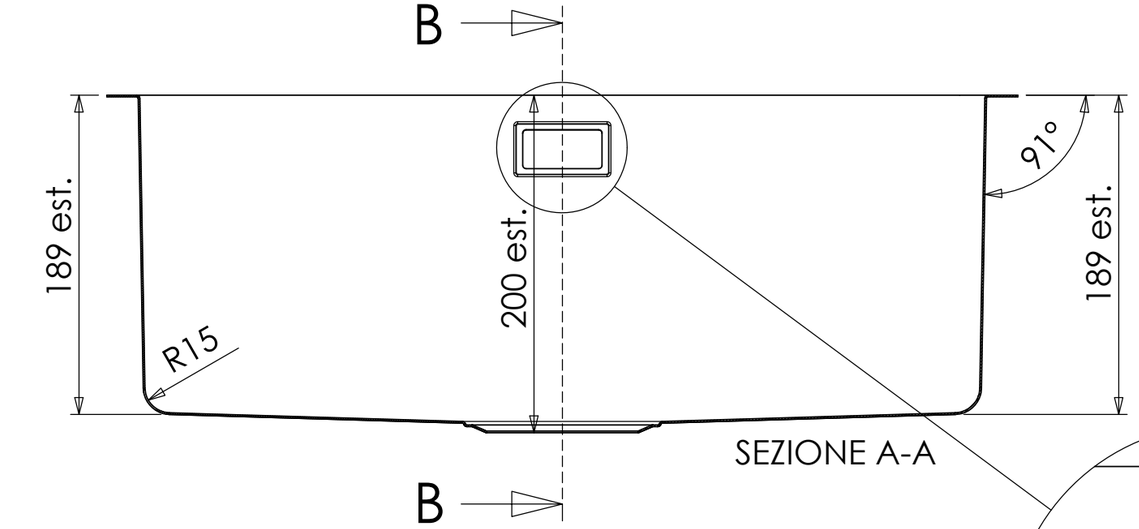

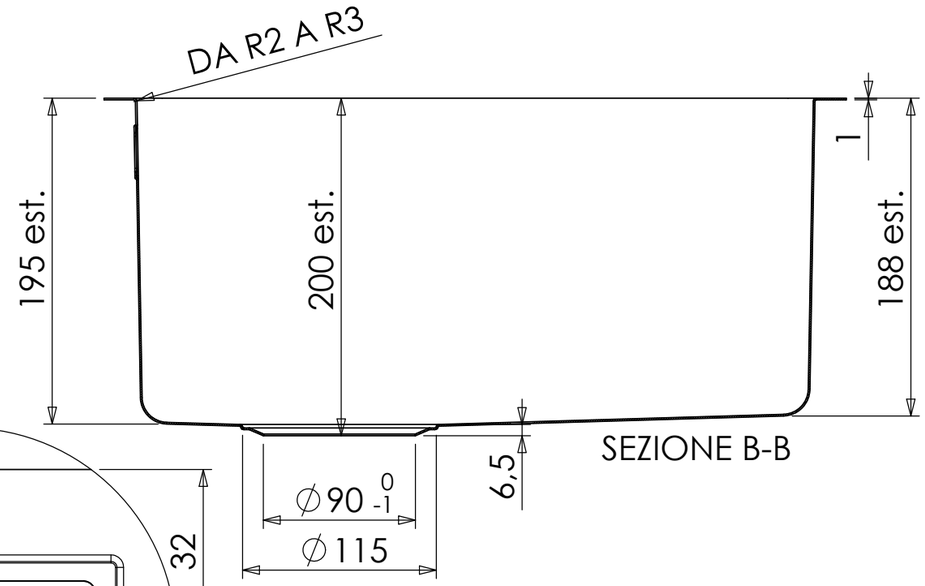

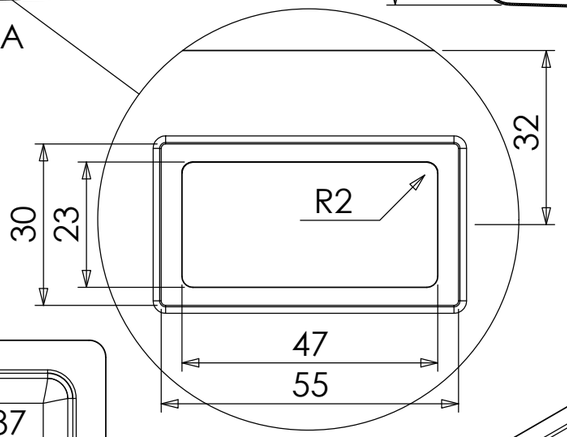

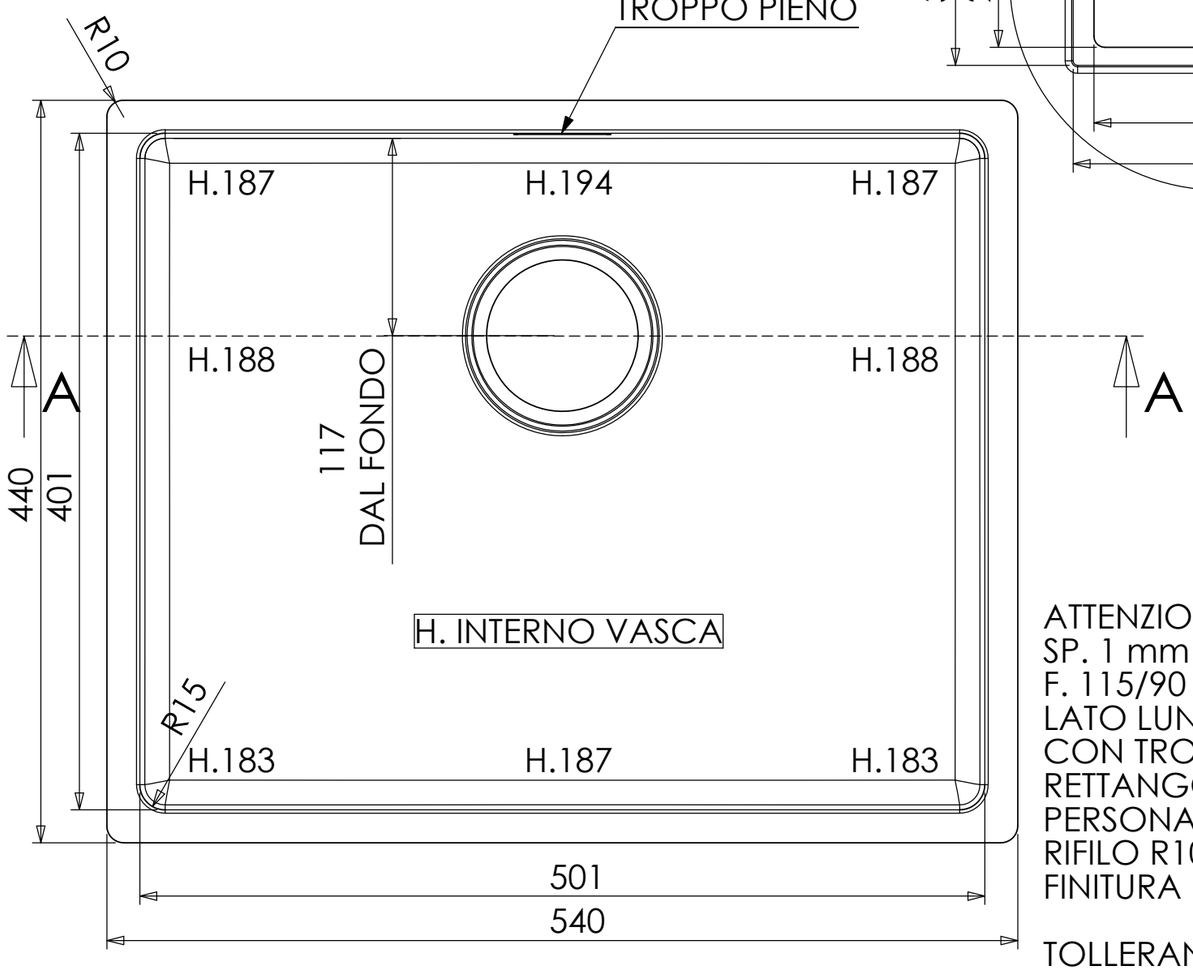

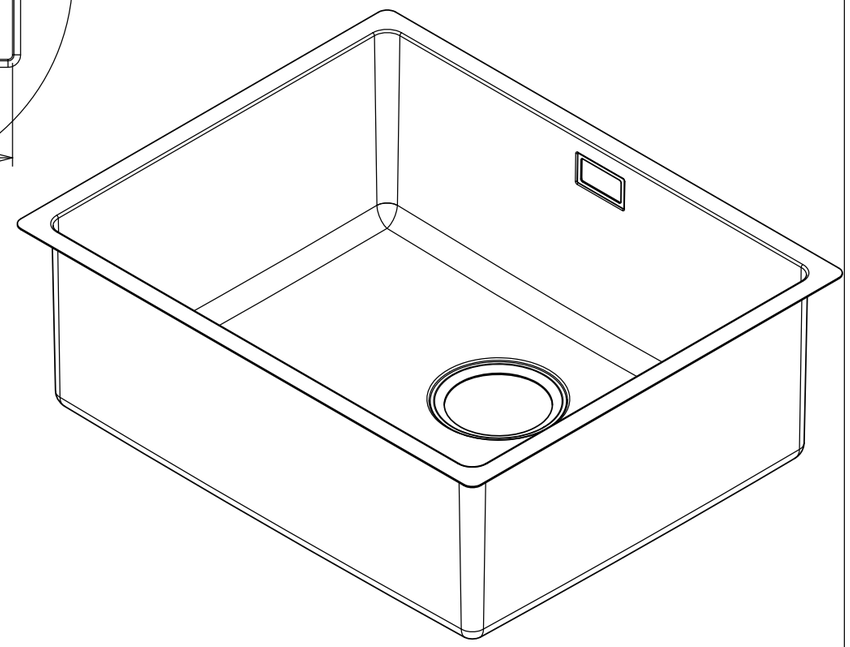

ATTENZIONE:
SP. 1 mm
F. 115/90 CENTRALE
LATO LUNGO
CON TROPPO PIENO
RETTANGOLARE
PERSONALIZZABILE
RIFILO R10
FINITURA BURATTATA

TOLLERANZA +/- 1 mm

LAVELLO 500X400 H.200 R15

NR. DISEGNO MORI	V15500400200-07
DATA:	18/03/2024
MATERIALE:	AISI 304
CLIENTE:	STANDARD MORI

MORI 2A ITALY

SCALA:

FOGLIO 1 OF 1