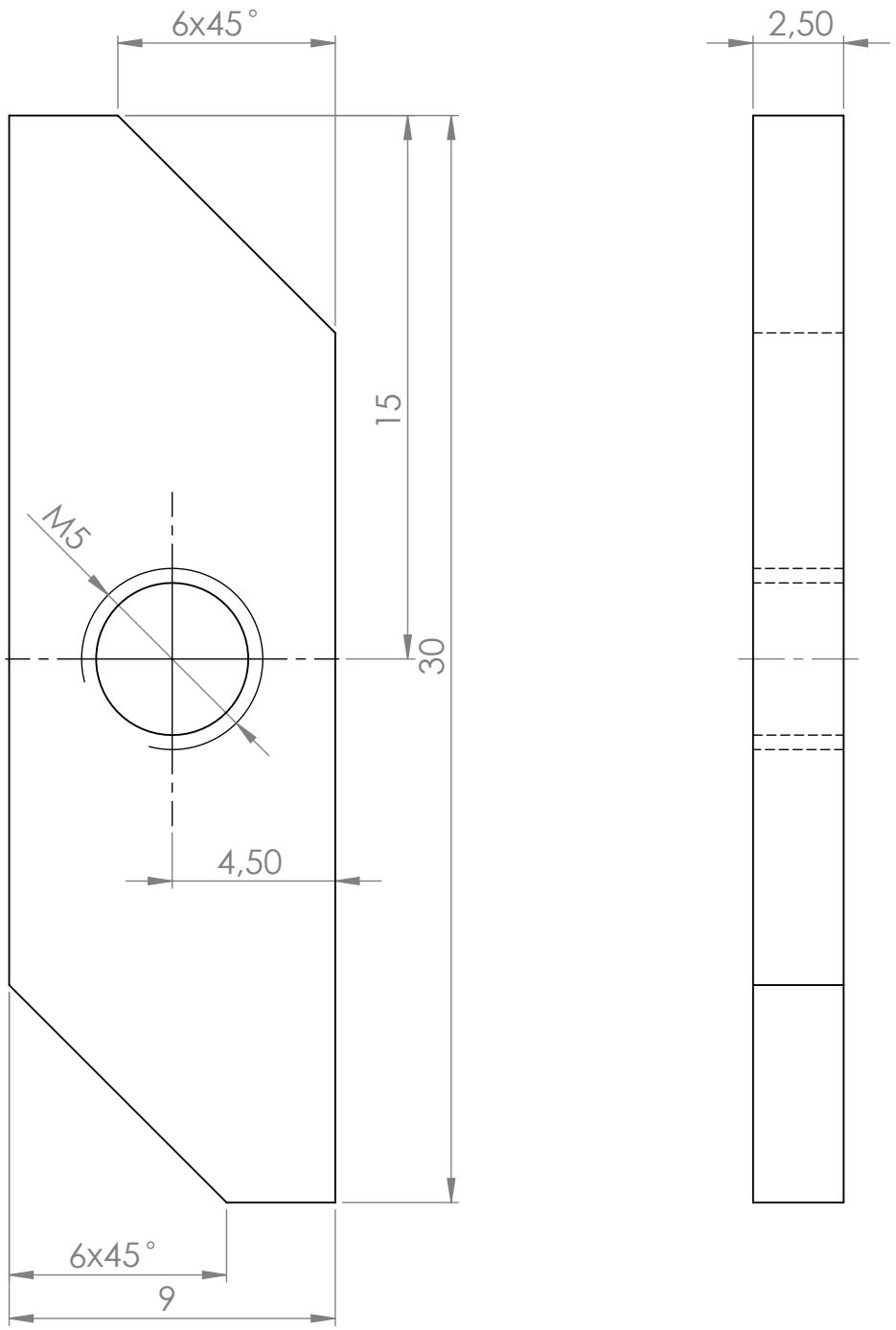

metal arsenal

	JMÉNO	PODPIS	DATUM
KRESLIL	PROCHÁZKA		28. 5. 2012
KONTROLOVAL			

NÁZEV:

MATICE AKTIVÁTORU

MATERIÁL: ocel pl. 2,5

POLOTOVAR:

VÁHA:

ČÍSLO VÝKRESU 6100-000-03

A4

MĚŘÍTKO:

LIST 1 OF 1