FEEL THE SERVICE

balíčky s tichými dorazy/packages with soft close devices

Sada tlumičů pro dřevěné dveře/
Set of soft close devices for wooden doors

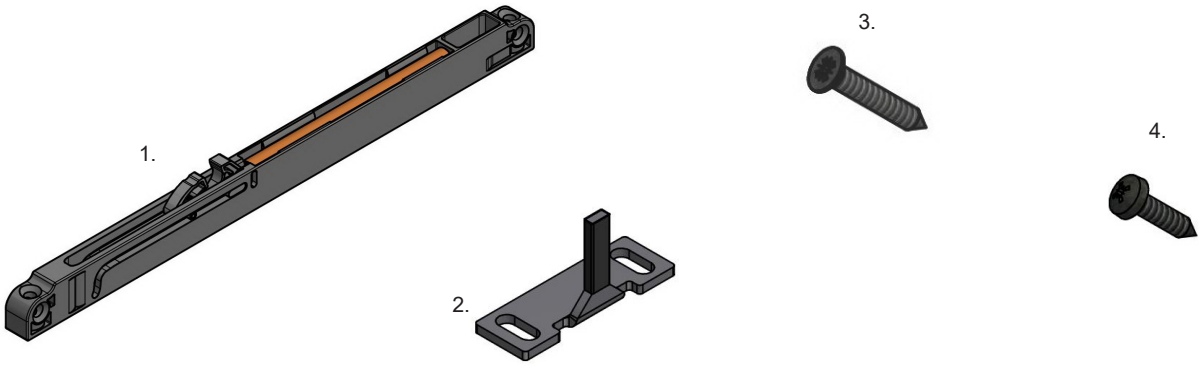

typ tlumiče/type of dampers

označení/index	váha dveří/door weight	kód/code
Retro 5, 15kg	max. 15kg	E050-08-252
Retro 5, 30kg	max. 30kg	E050-08-253
Retro 5, 50kg	max. 50kg	E050-08-228
Retro 5, 80kg	max. 80kg	E050-08-254

obsah balení/set contains

pozice/nr.	množství/quantity	název/name
1.	2	tlumič/damper
2.	2	aktivátor/activator
3.	4	vrut do dřeva/wood screw
4.	4	vrut do dřeva/wood screw

rozměry dílů/dimensions of parts

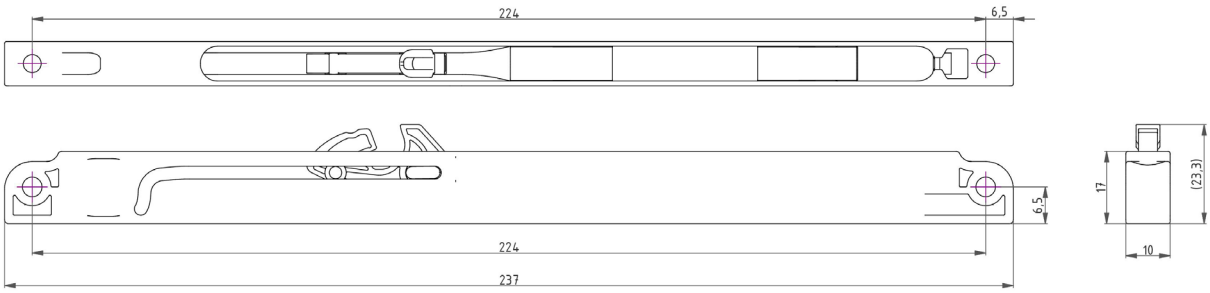

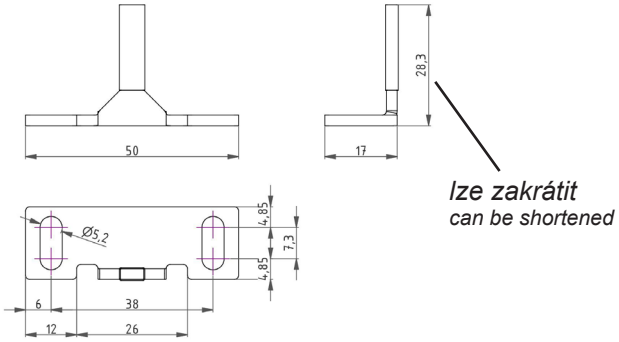

optimální usazení/optimal settlement

tlumič (maximální-minimální pozice)
damper (maximum and minimum positions)

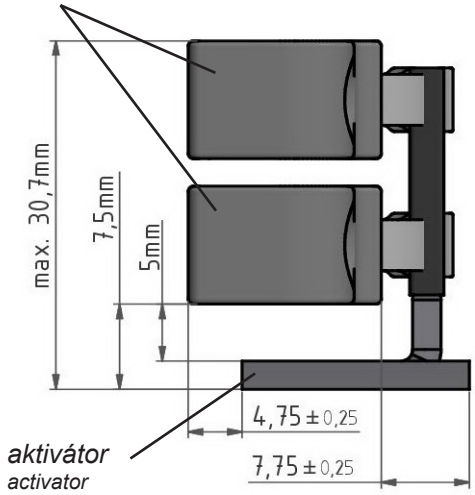

balíčky s tichými dorazy/packages with soft close devices
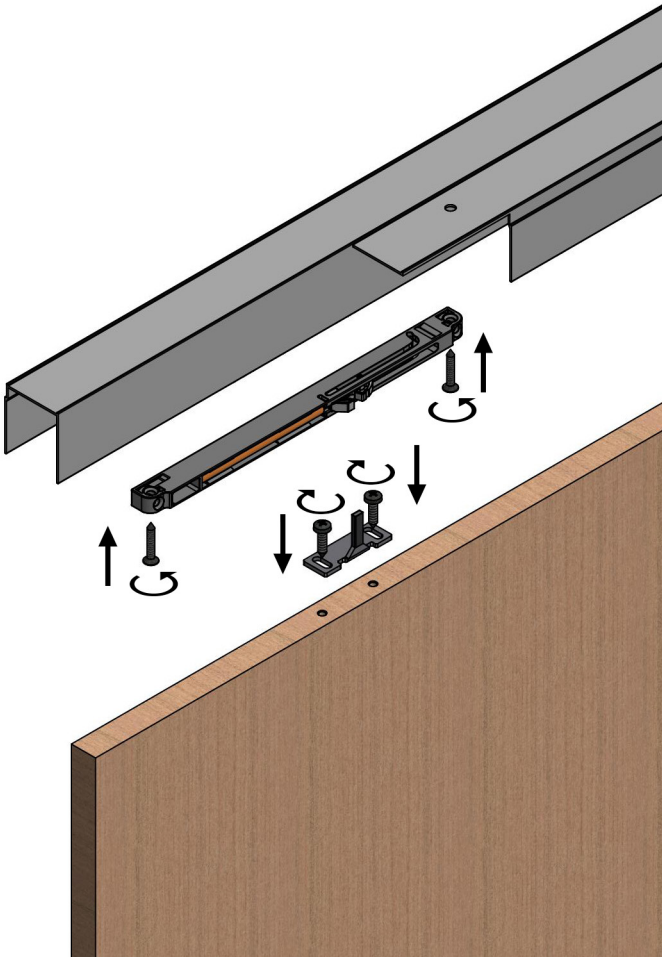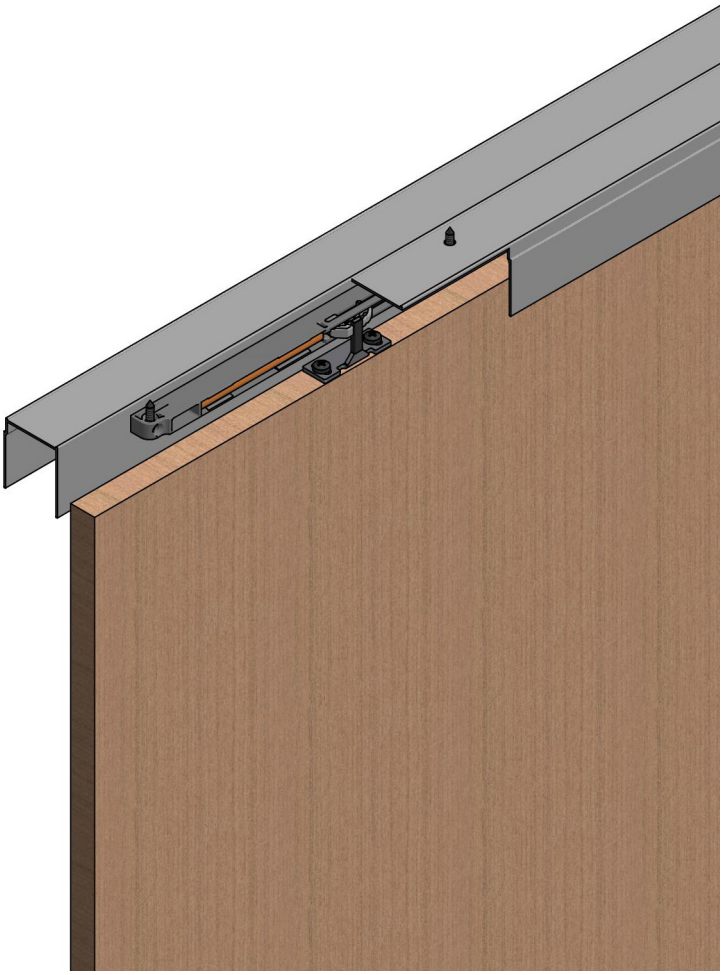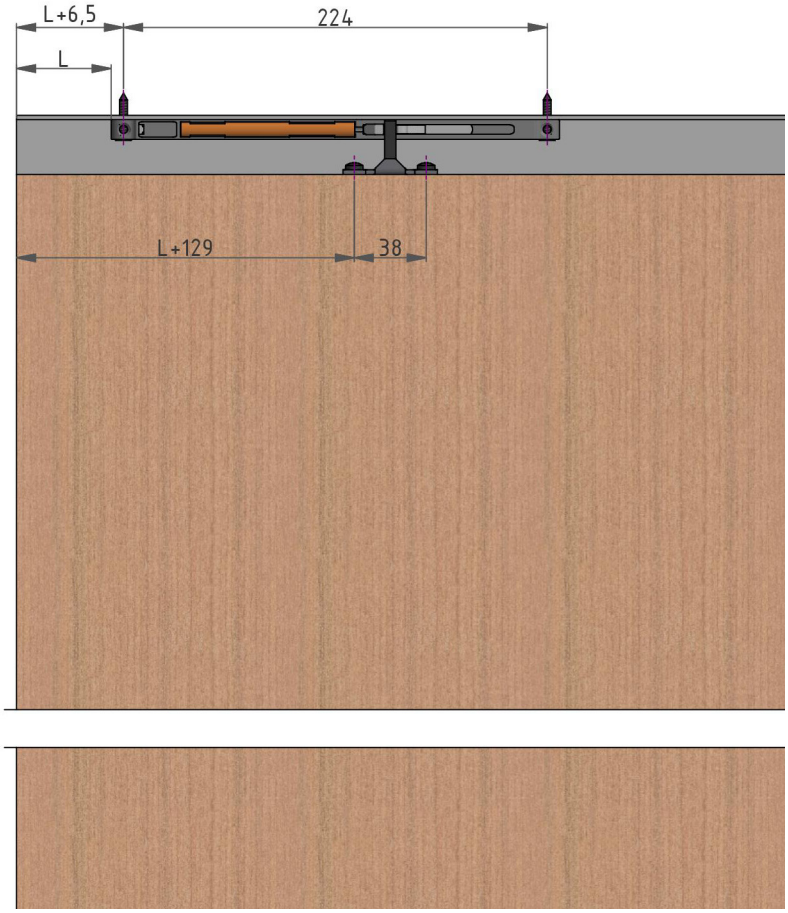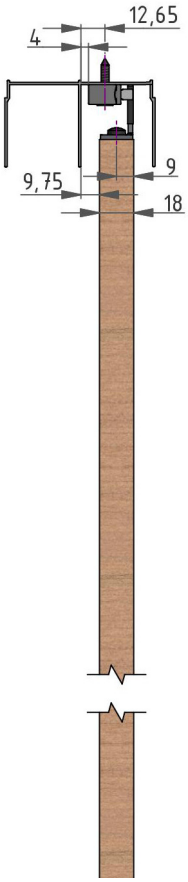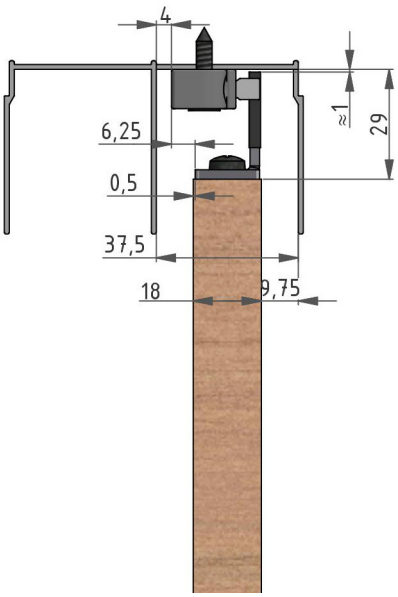
montáž - usazení/assembly - settlement