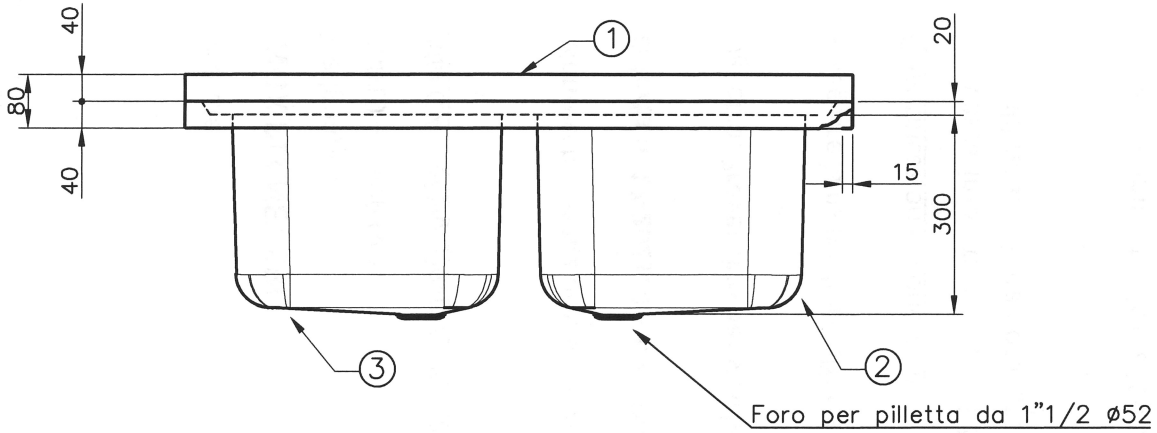

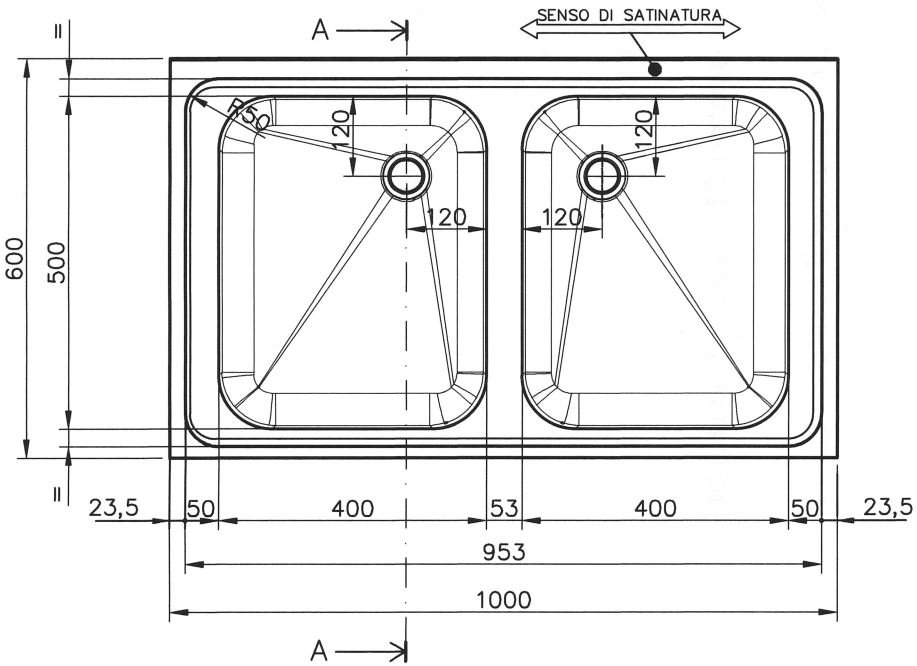

Sez. A–A

SCHIACCIAPIEGA: 7

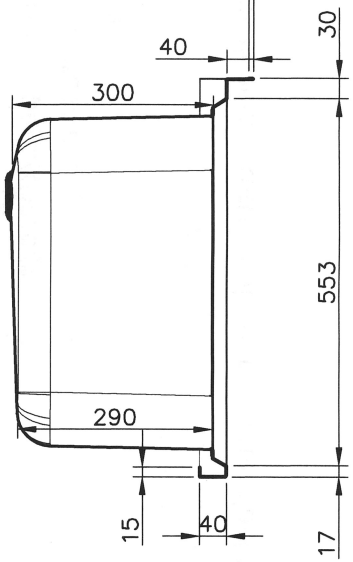

POS	DESCRIZIONE	COD.	Q.TA'
3	VAS.IND.500X400 H300 CRUDA F.52 SX	3504030FN05	1
2	VAS.IND.500X400 H300 CRUDA F.52 DX	3504030FN04	1
1	P. LAV 1000X600 H40 2V F40X50 SG GREZ	4106020B000	1

Tolleranze dimensionali dove non indicato:
Misure lineari :
Da 0 a 400 : ± 0,5
Da 400 a 1000 : ± 1
Oltre 1000 : ± 2
Misure angolari : ± 2°

REV	MODIFICHE	DATA	DISEGNATORE
00	--	--/--/--	--

MATERIALE: AISI 304 10/10 — PESO: – Kg

FINITURA: Piano SATINATO; Vasca CRUDA — SCALA

Bravo inox — Matrice della qualità

DATA: 10/03/21 (dd/mm/yy) — DISEGNATORE: Grandi D.

DESCRIZIONE: TOP 1000X600 H40 2V F40X50X30 CR.

CODICE: 5106020BK01

LA DITTA BRAVO INOX S.r.l. SI RISERVA A TERMINI DI LEGGE LA PROPRIETA' DEL PRESENTE DISEGNO CON DIVIETO DI RIPRODURLO O DIVULGARLO SENZA SUA PREVIA AUTORIZZAZIONE