opk Cruiser 5 W Deckenmontage/ Ceiling Mounting Instruction

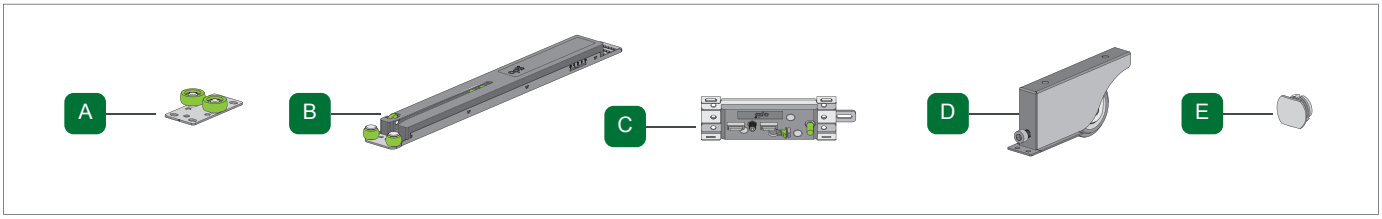

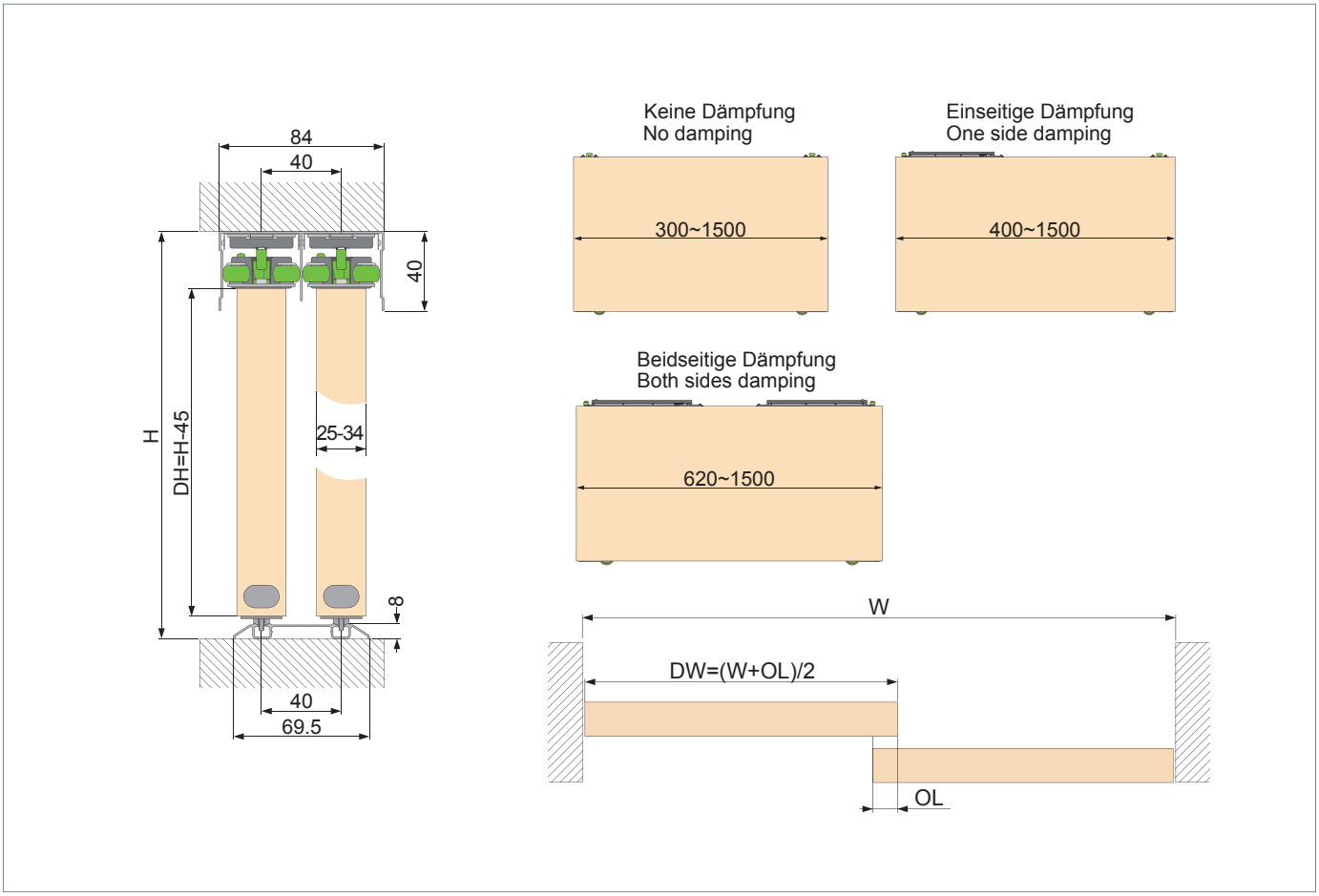

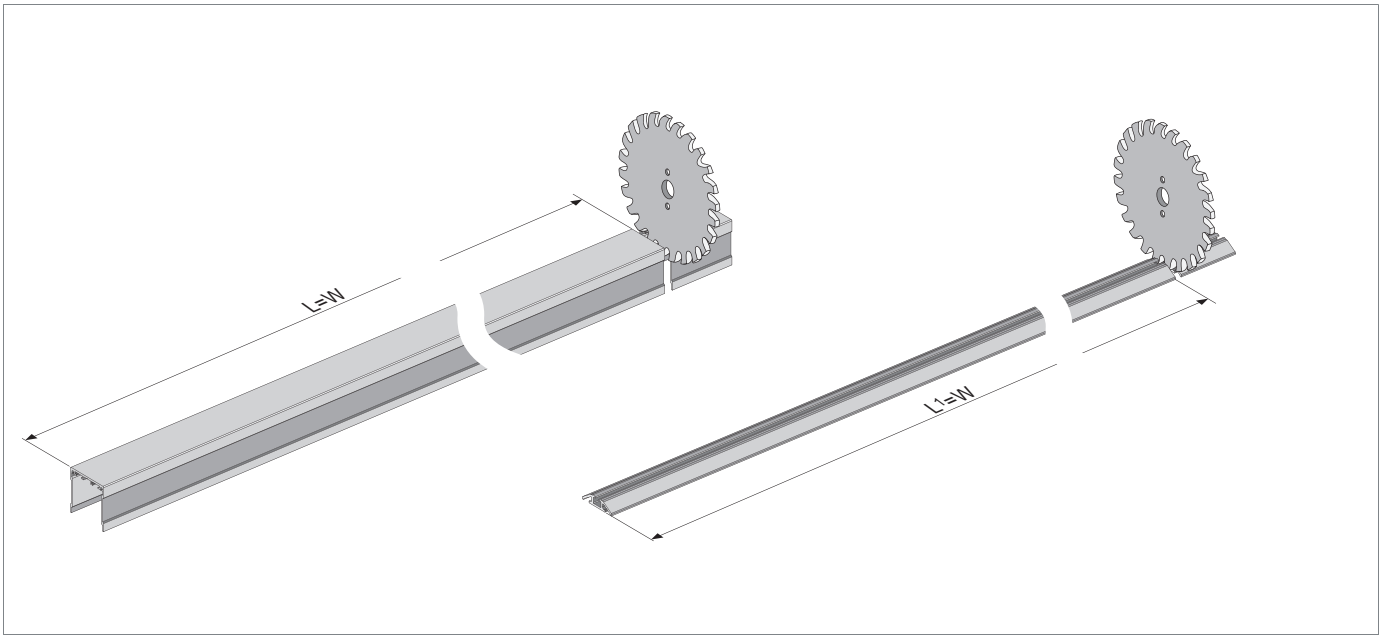

1

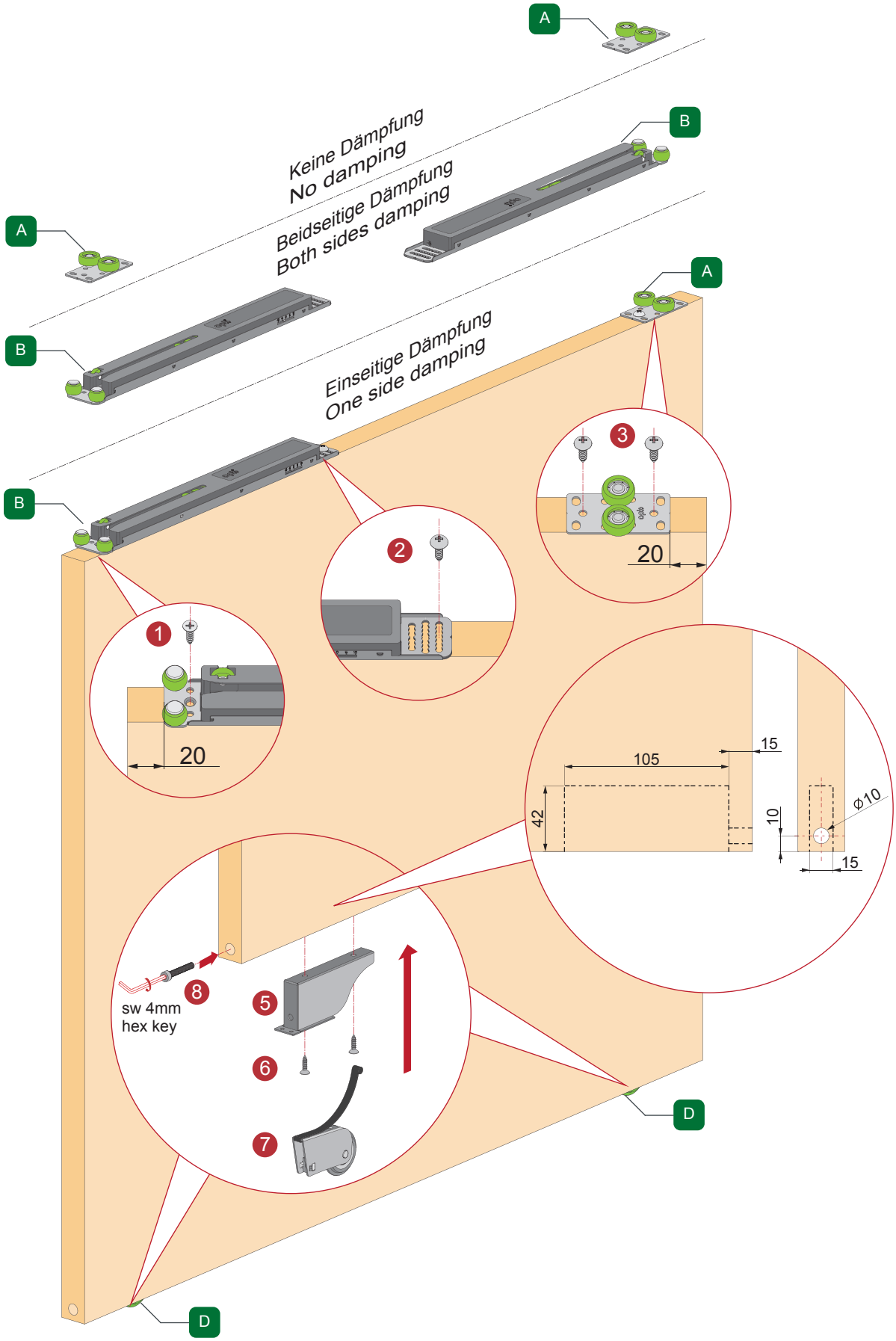
A
B
Keine Dämpfung
No damping
Beidseitige Dämpfung
Both sides damping
A
B
Einseitige Dämpfung
One side damping
A
B
1
20
2
3
20
105
15
42
10
ø10
15
8
sw 4mm
hex key
5
6
7
D
D

2

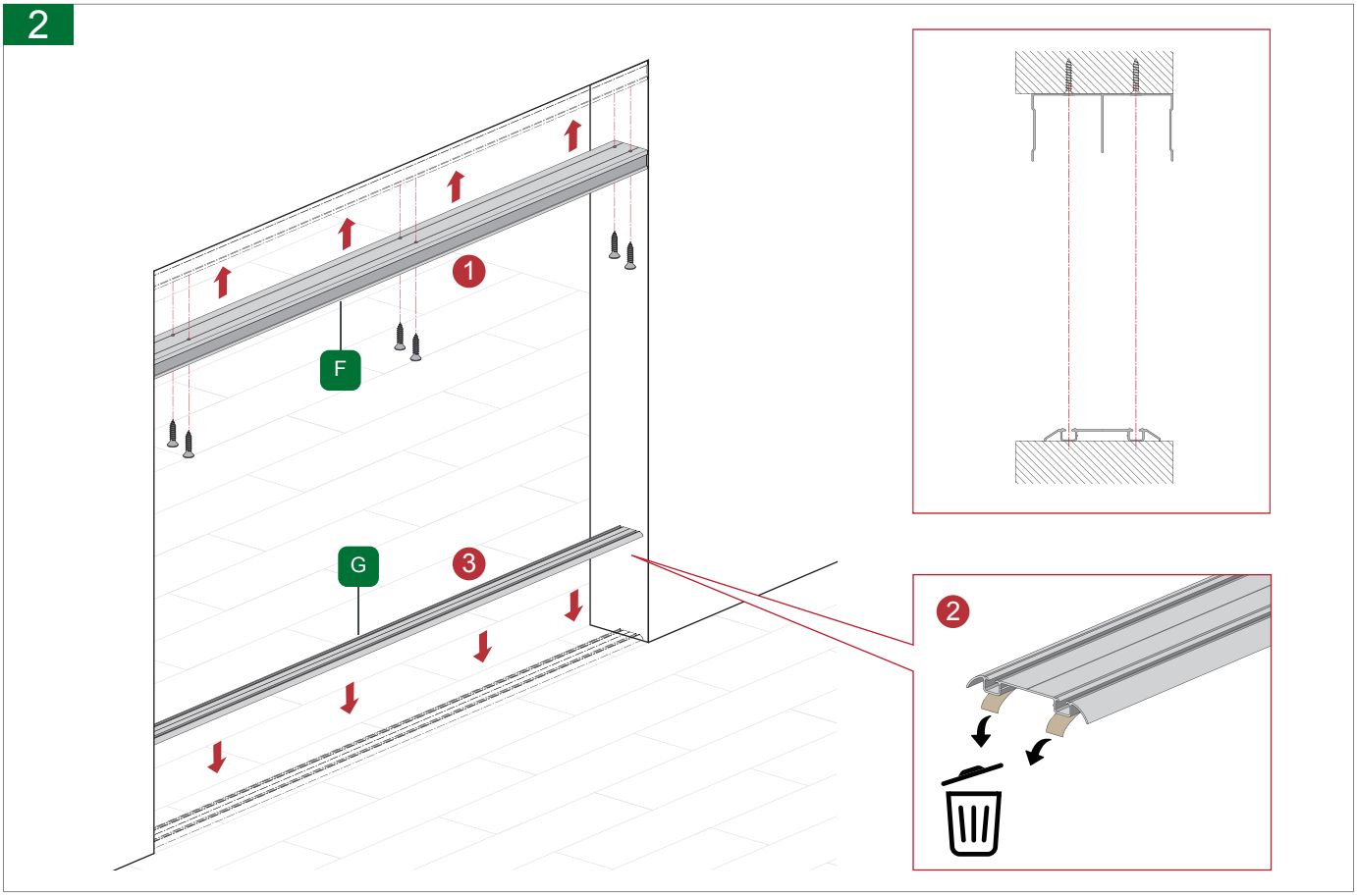

3

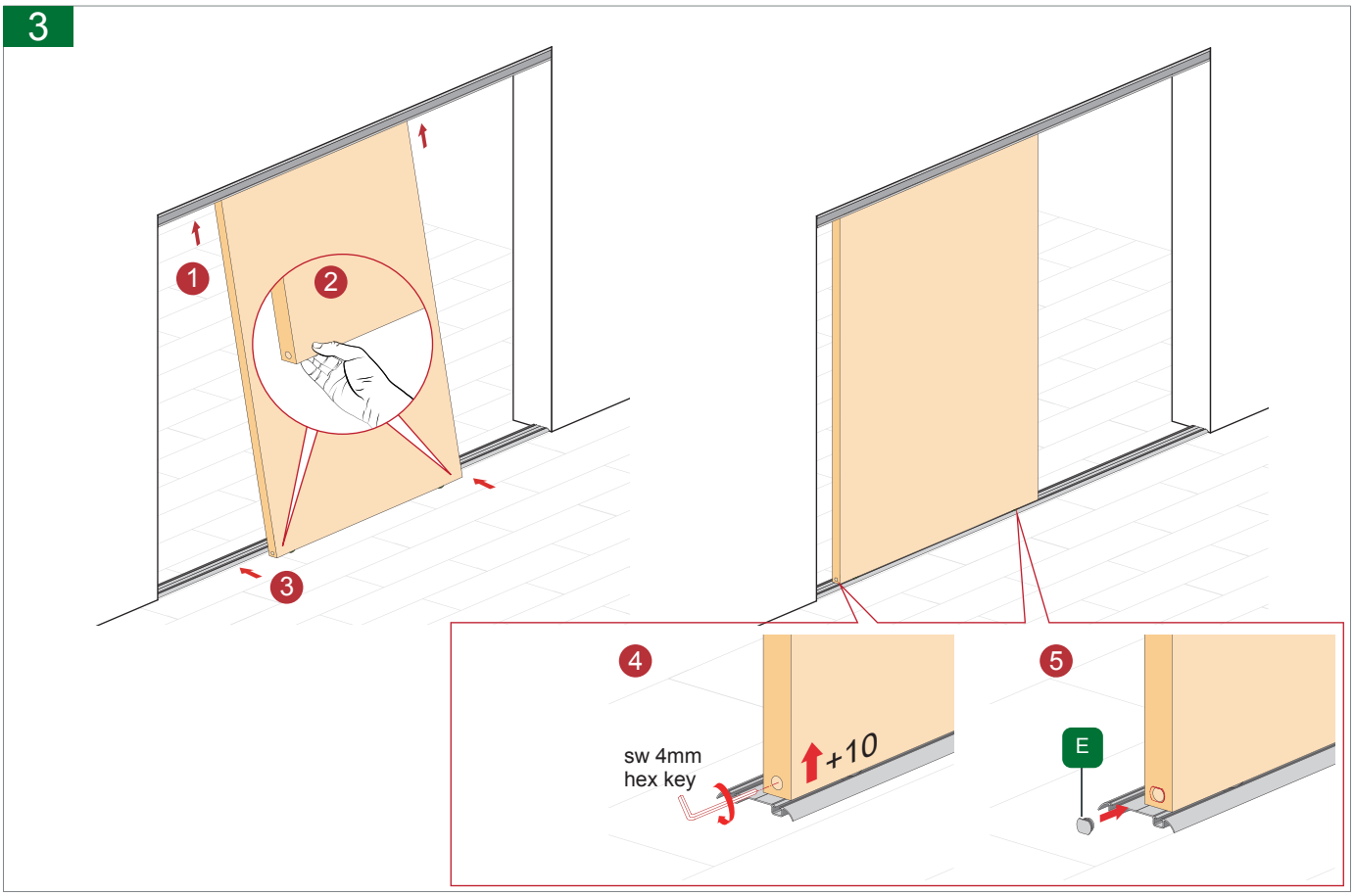

4

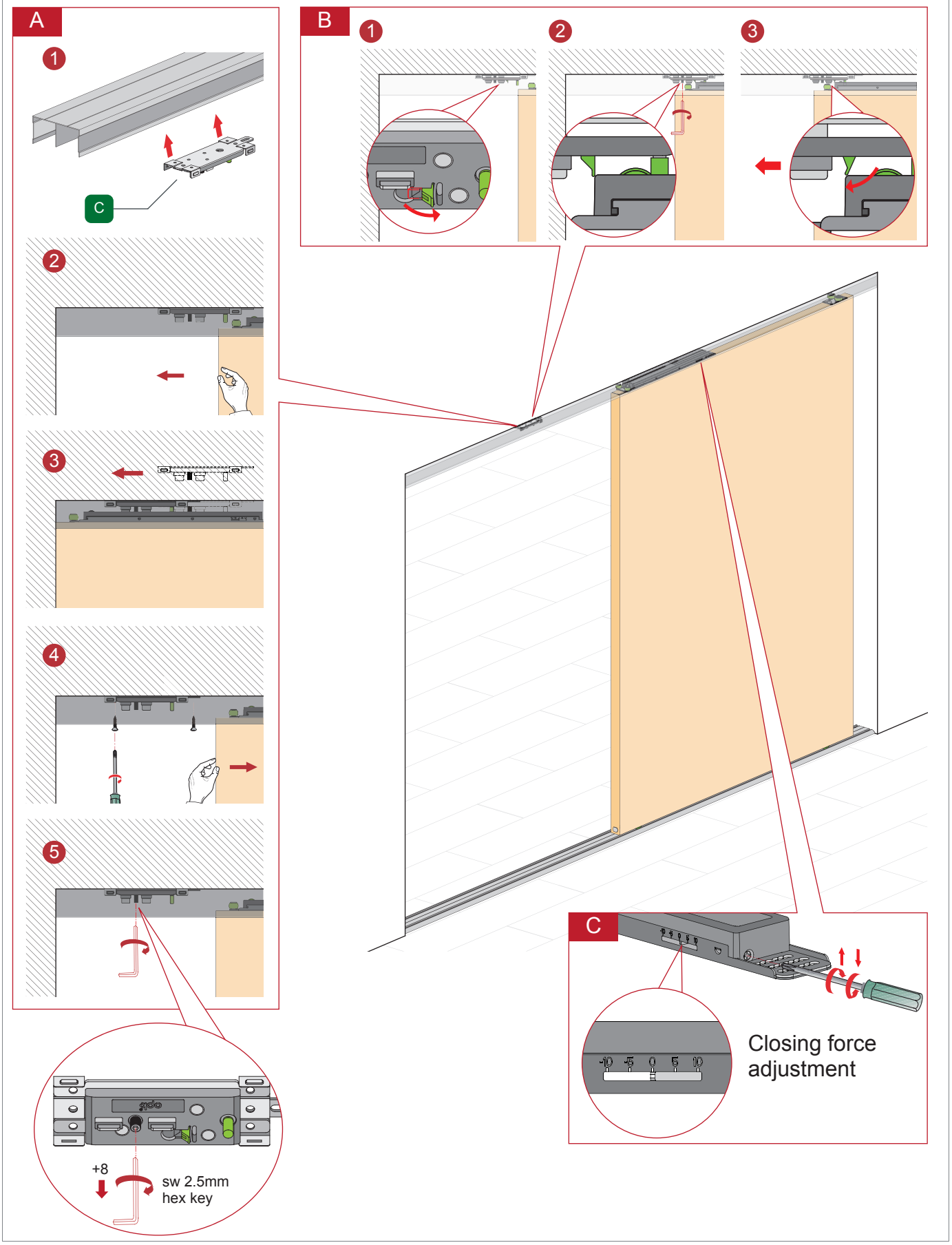
A
1
C
2
3
4
5
+8
sw 2.5mm
hex key
B
1
2
3
C
-10 -5 0 5 10
Closing force
adjustment