Fulterer®

FR 771A

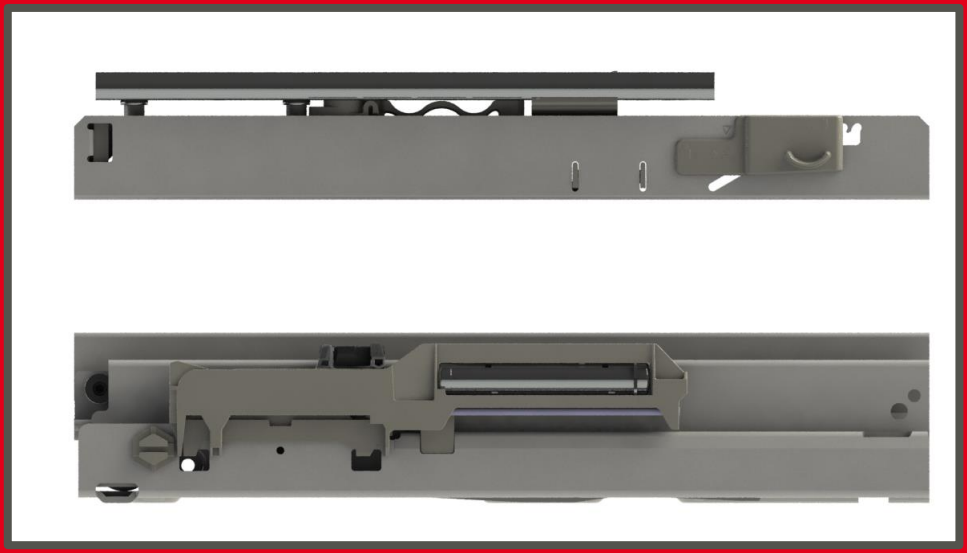

BEZEICHNUNG / DESIGNATION

NEU / OLD
FR 771

NEU /NEW
FR 771A

DIE NEUE GENERATION FR 771A

THE NEW GENERATION FR 771A

ABMESSUNGEN / DIMENSIONS

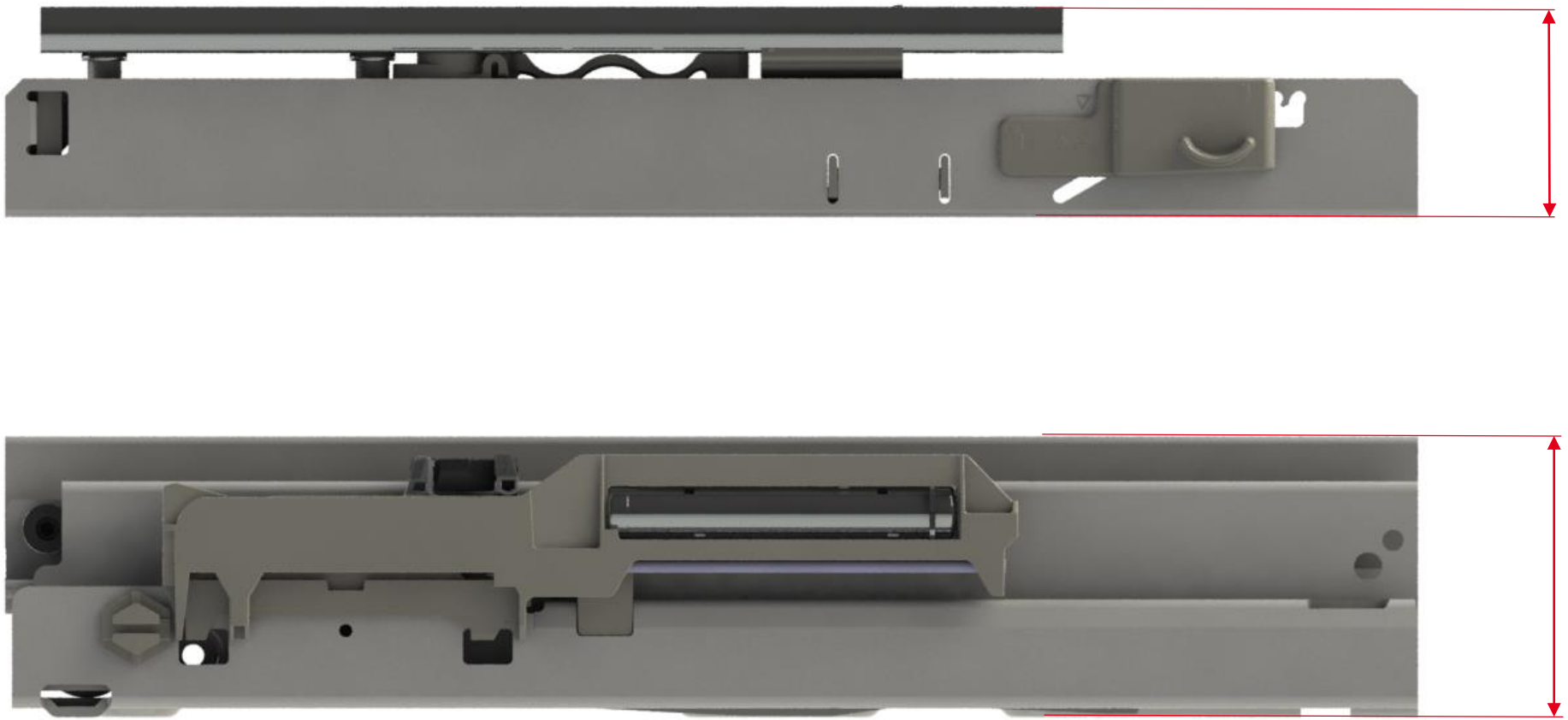

Keine Änderungen

No modifications

VERGLEICH / COMPARISON

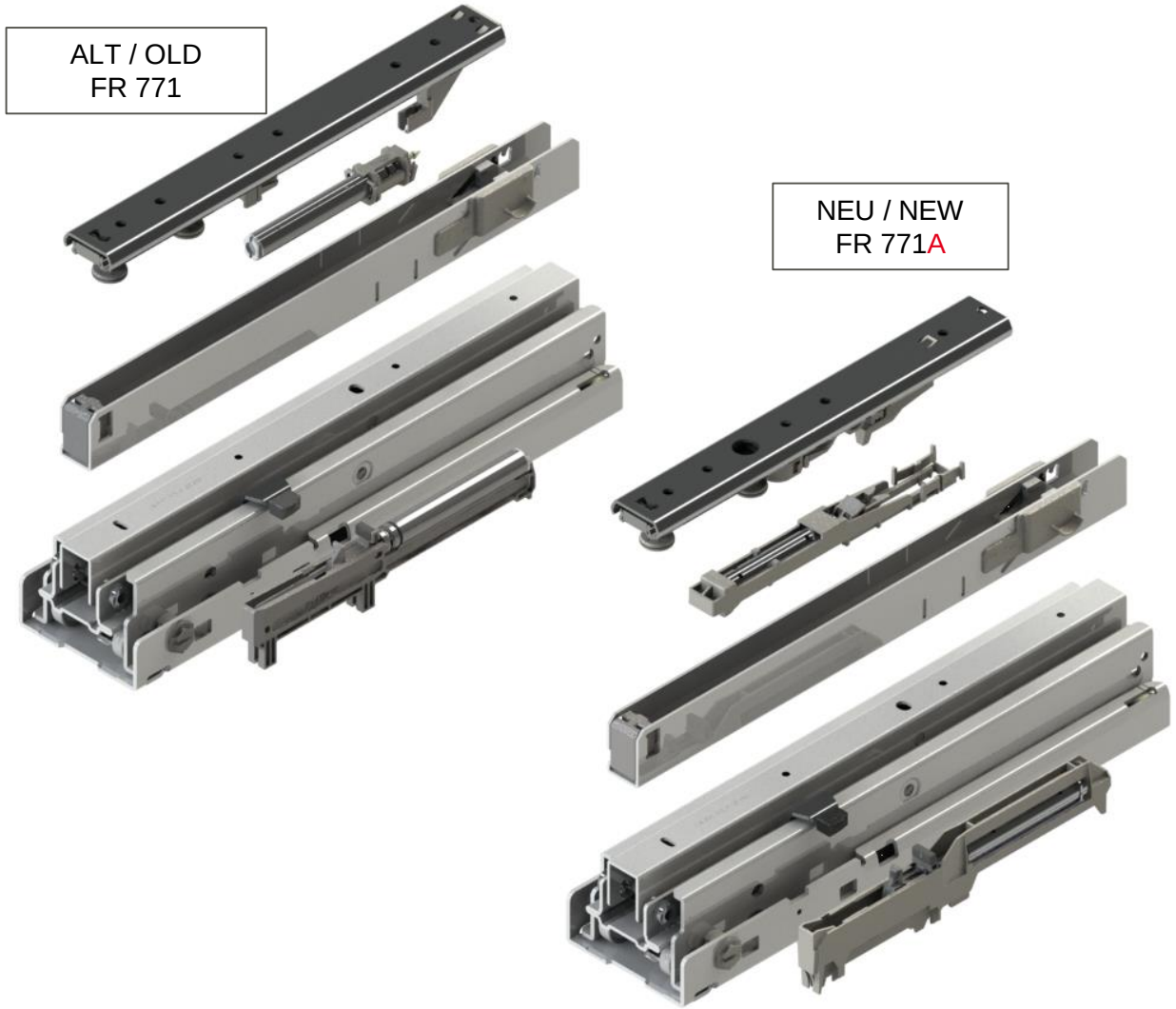

MONTAGE ECD / ASSEMBLY ECD

VERBESSERTE EINZUGSDÄMPFUNGSMECHANIK MIT ÖLDÄMPFER
→ MODIFIZIERTE KUNSTSTOFFTEILE

DIE MONTAGE BLEIBT UNVERÄNDERT

OPTIMIZED EASY CLOSE SYSTEM WITH FLUID DAMPER
→ NEW PLASTIC PARTS

THE INSTALLATION REMAINS UNCHANGED

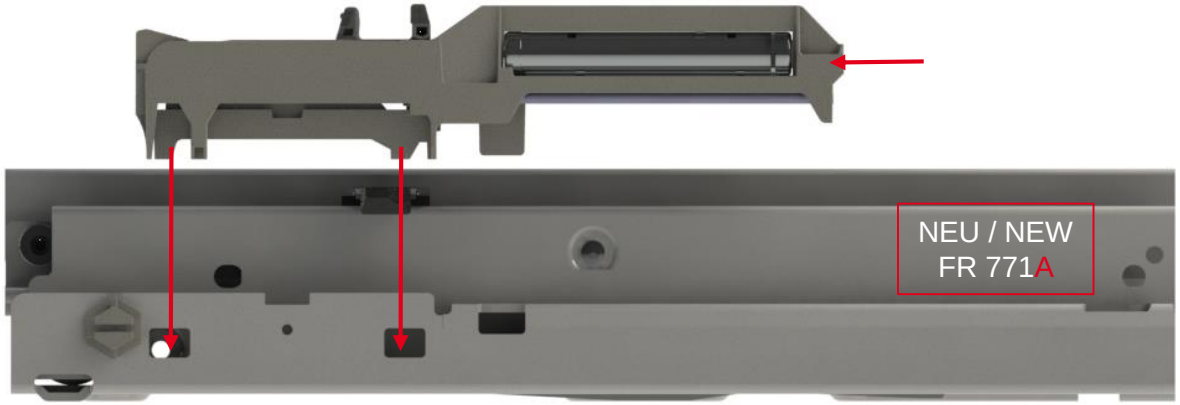

MONTAGE ECD / ASSEMBLY ECD

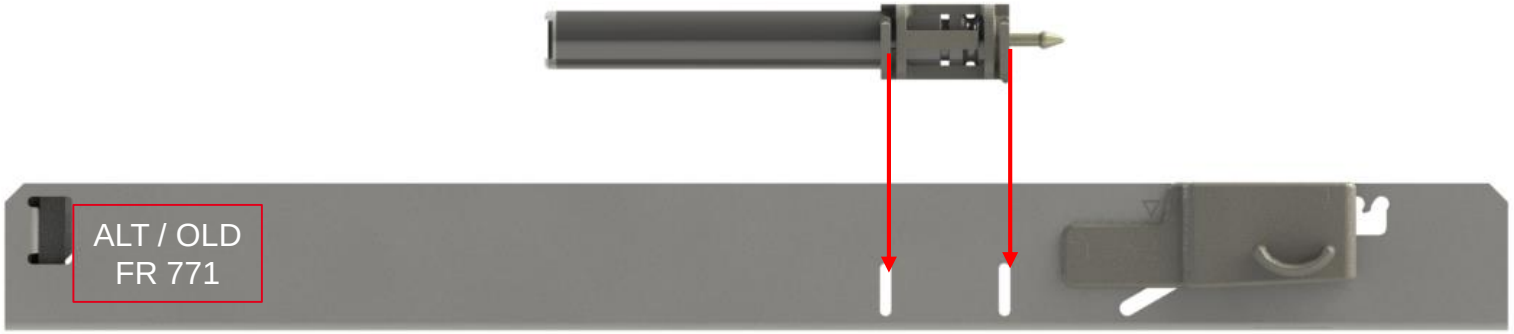

DIE MONTAGE UNVERÄNDERT
VERBESSERTE EINZUGSDÄMPFUNGSMECHANIK MIT ÖLDÄMPFER
→ MODIFIZIERTE KUNSTSTOFFTEILE

THE INSTALLATION REMAINS UNCHANGED
OPTIMIZED EASY CLOSE SYSTEM WITH FLUID DAMPER
→ NEW PLASTIC PARTS

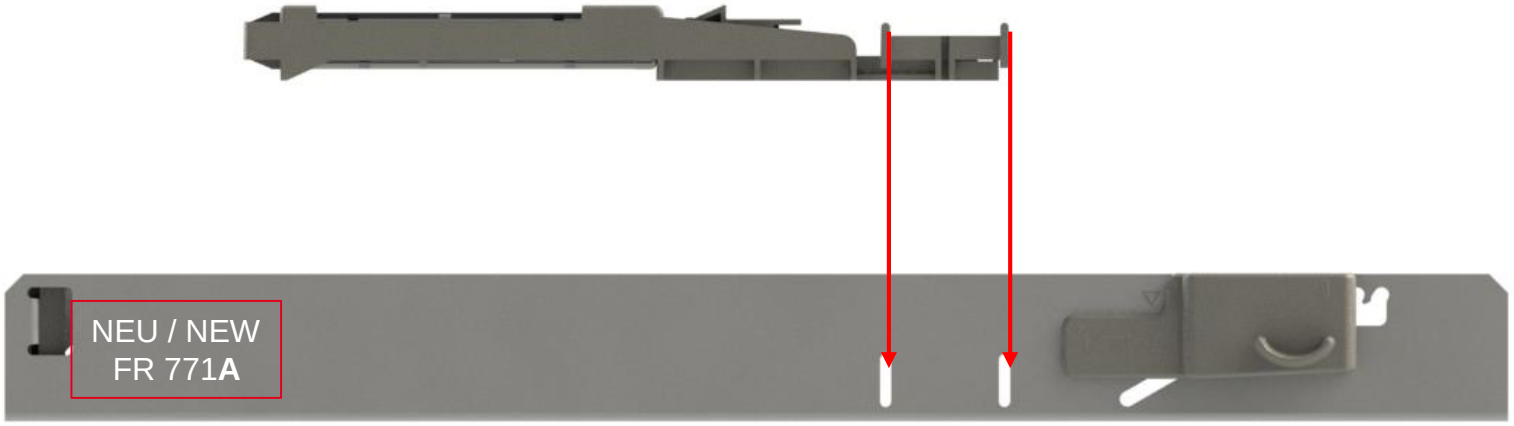

DECKENFÜHRUNG / TOP SLIDE

DECKENFÜHRUNG FÜR LUFTDÄMPFER
TOP SLIDE FOR AIR DAMPER

NEU / OLD
FR 771

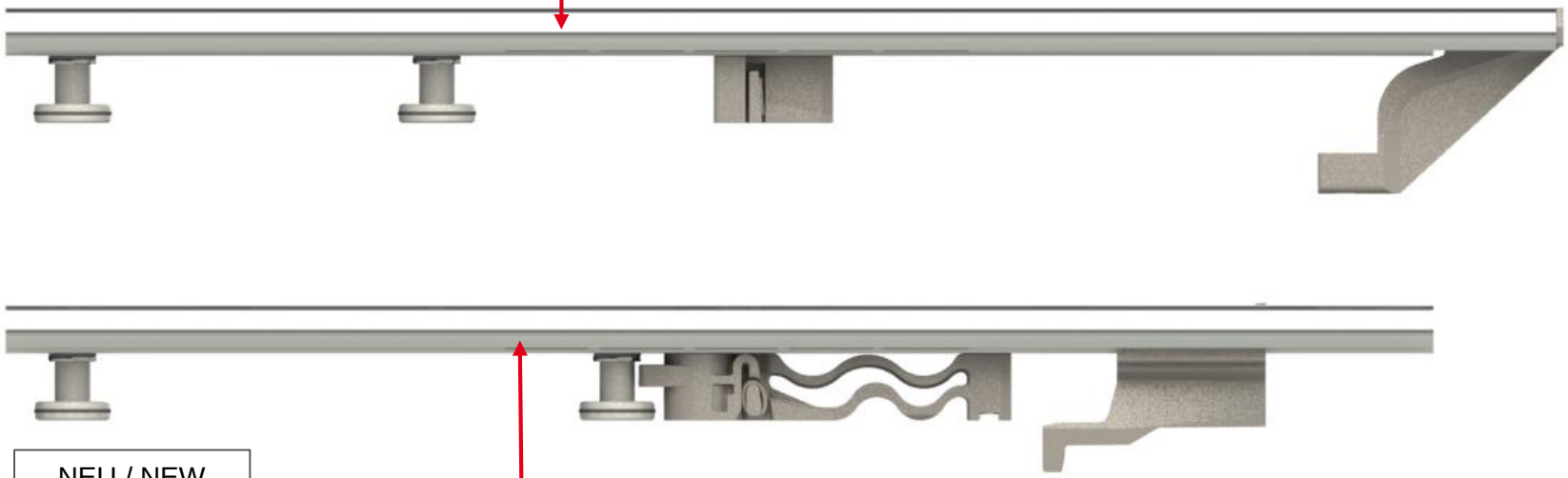

NEU / NEW
FR 771A

DECKENFÜHRUNG FÜR ÖLDÄMPFER
TOP SLIDE FOR FLUID DAMPER

VERBESSERTER
AUSZIEHANSCHLAG

OPTIMIZED PULL-OUT STOP

BEI UMRÜSTUNG VON LUFT- AUF ÖLDÄMPFER-SYSTEM MUSS DAS KOMPLETTE ECD-SET AUSGETAUSCH WERDEN
→ INKLUSIVE DER DECKENFÜHRUNG
ALLE MONTAGEPOSITIONEN UND PROFILE ZWISCHEN FR 771 UND
FR 771A BLEIBEN UNVERÄNDERT – SOMIT IDENTISCHE EINBAUMASSE SOWOHL BEI DER BODEN –
WIE AUCH BEI DER DECKENFÜHRUNG
DURCH DIE UMSTELLUNG WIRD DER GESAMTE BEWEGUNGSABLAUF IN BEIDE RICHTUNGEN VERBESSERT
(ÖFFNEN UND SCHLIESSEN)

KEINE RÜCKFEDERUNG (KURZFRISTIGES STEHENBLEIBEN) VOM SCHRANK BZW. RAHMEN
DURCHGEHEND, GLEICHMÄSSIG LINEARE SCHLIESSBEWEGUNG
OPTIMIERTES EIN- UND AUSKUPPELN (ECD) – SPEZIELL BEI DER DECKENFÜHRUNG

FOR RETROFIT FROM AIR- TO OIL DAMPER-SYSTEM THE ENTIRE ECD-KIT IS REQUIRED TO BE REPLACED
→ INCLUDING THE TOP GUIDE SLIDE
ALL MOUNTING HOLE POSITIONS AND PROFILES OF FR 771 AND FR 771A REMAIN UNCHANGED – THEREFORE IDENTICAL MOUNTING DIMENSIONS
FOR THE TOP AND BOTTOM SLIDES
THIS UPGRADE SIGNIFICANTLY IMPROVES THE ENTIRE MOTION OF THE SLIDE IN BOTH DIRECTIONS (OPENING AND CLOSING)

NO REAR ATTACHMENT REQUIRED (INTERMEDIATE STOP) FROM THE CABINET OR FRAME
CONSISTENT LINEAR CLOSING MOVEMENT THROUGHOUT THE CYCLE
OPTIMIZED OPENING AND CLOSING OF THE MECHANISM (ECD) – ESPECIALLY FOR THE TOP SLIDE

ECD SET

NEUES EINZUGSDÄMPFUNGSSYSTEM
NACHRÜST-SET FÜR KULISSENAUSZUG FR777A
DIE MONTAGE BLEIBT UNVERÄNDERT

NEW SLIDING ABSORPTION SYSTEM
UPGRADE SET FOR PANTRY PULL-OUT FR777A
THE INSTALLATION REMAINS UNCHANGED

ALT / OLD FR 771 ECD SET		NEU / NEW FR 771A ECD SET	
	ART. / PART #		ART. / PART #
ECD SET	7759	ECD SET	7749

ALT / OLD FR 771		NEU / NEW FR 771A	
L mm	ART. / PART # FARBE / COLOR: White	L mm	ART. / PART # FARBE / COLOR: White
400	7751	400	7741
450	7752	450	7742
500	7753	500	7743
550	7754	550	7744
600	7755	600	7745
650	7756	650	7746
700	7757	700	7747
750	7758	750	7748

FR 771 wird nicht mehr produziert – Lieferungen von Teil- bzw. Restmengen vorbehalten!

FR 771 will no longer be produced – subject to shipments of partial- or remainder quantities!