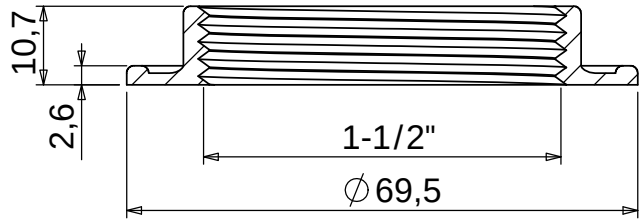

SEZIONE A-A

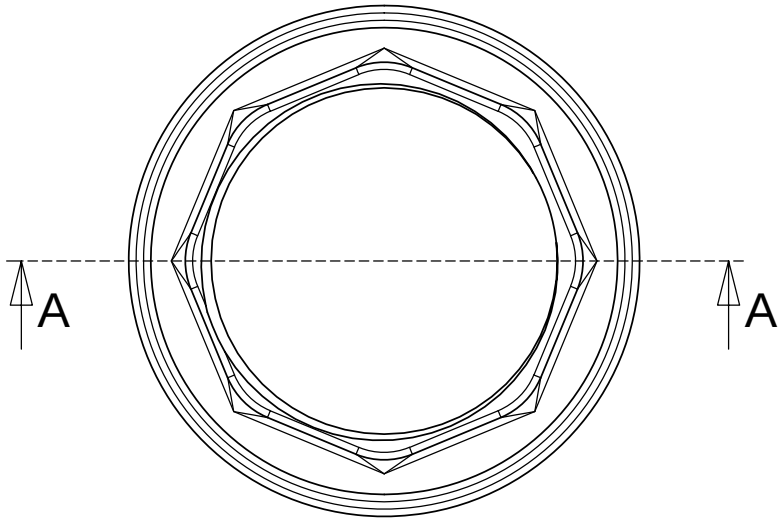

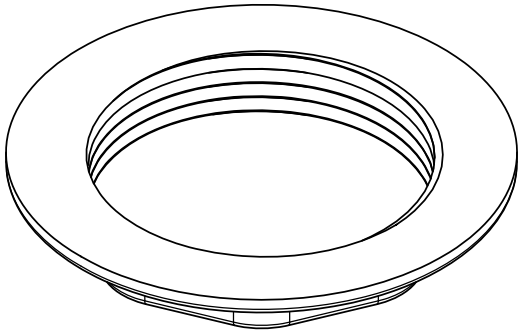

GHIERA 1-1/2" PER PILETTA		
NR. DISEGNO	.....	MORI 2A ITALY
DATA:	26/09/2016	
MATERIALE:	.....	
CLIENTE: STANDARD MORI		SCALA: / FOGLIO 1 OF 1