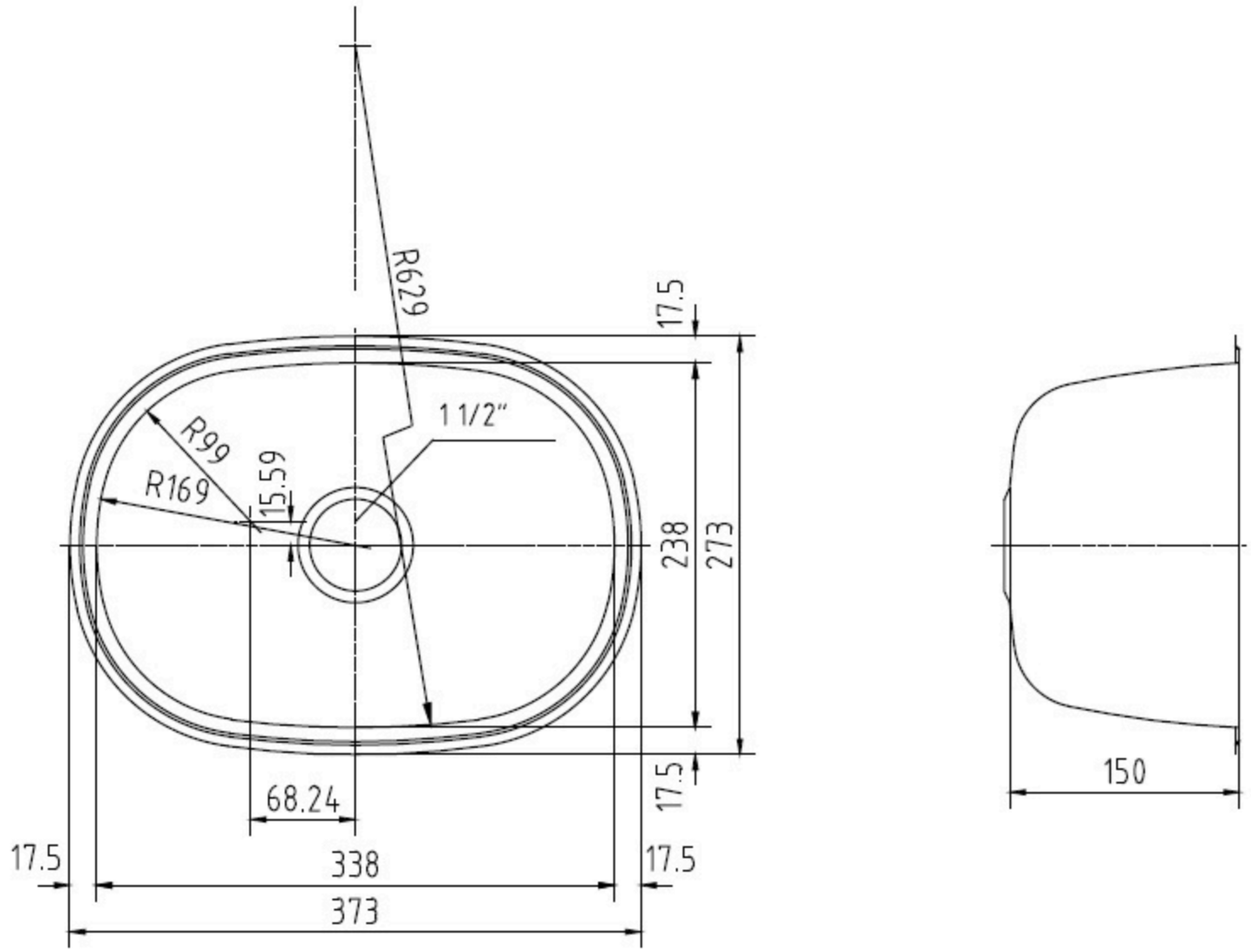

«FREIGEGEBEN»				(Zul.Abw.) 6930 -M		(Oberfläche)	Massstab 1:5 Format DIN A4 1.4301
							X= Y= Z=
					Datum	Name	EINSCHWEISSB ES 243415 MITTE 82120103
G	Bezeichnung 1 1/2"	07.02.2019	CANEK	Erst.	05.11.1998	HULTSCH	
F	Beckentiefe +8	08.09.2015	KANTERJ	Bearb.	05.11.1998	HULTSCH	
E	T.Nr. berichtigt	20.02.2012	WOLFFA	Gepr.	07.02.2019	CANEK	
D	Freigabe	22.11.2006	ROECK				
C	Ablauf mittig	11.03.2003	KOVACEVI	IWO group			Dokument Art Teil Version Mat-Nr. 187993-ZNM-000-00 82120103
B	Aussenform+Ablauf	11.03.2003	KOVACEVI				
A	Zeichnungsfreigabe	05.08.1999	GROEZ				187993
Zust.	Änderung	Datum	Name	(Urspr.)			(Ers.f.:) (Ers.d.:)