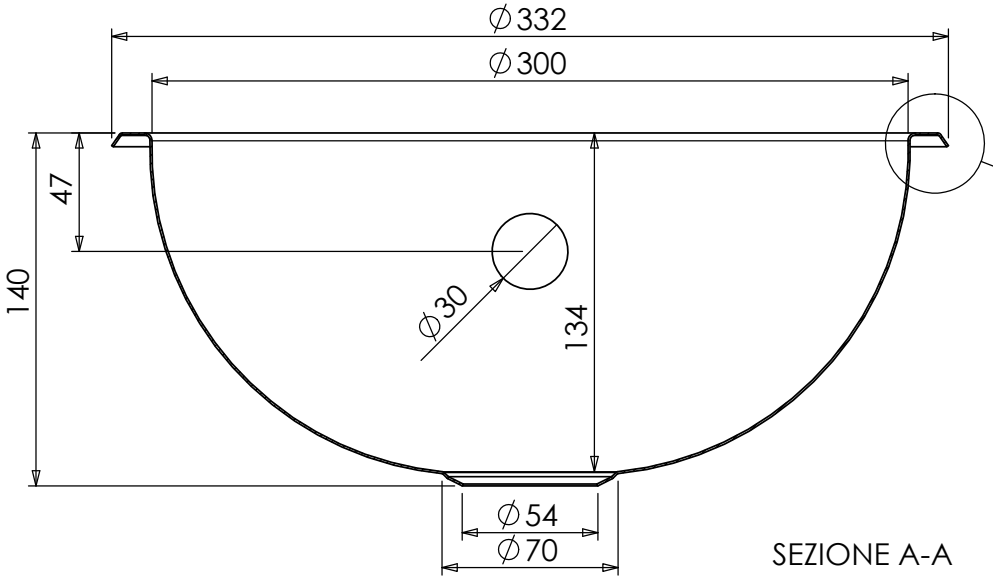

SEZIONE A-A

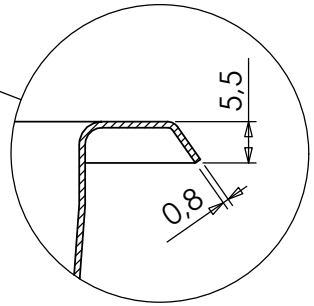

DETTAGLIO
BORDO

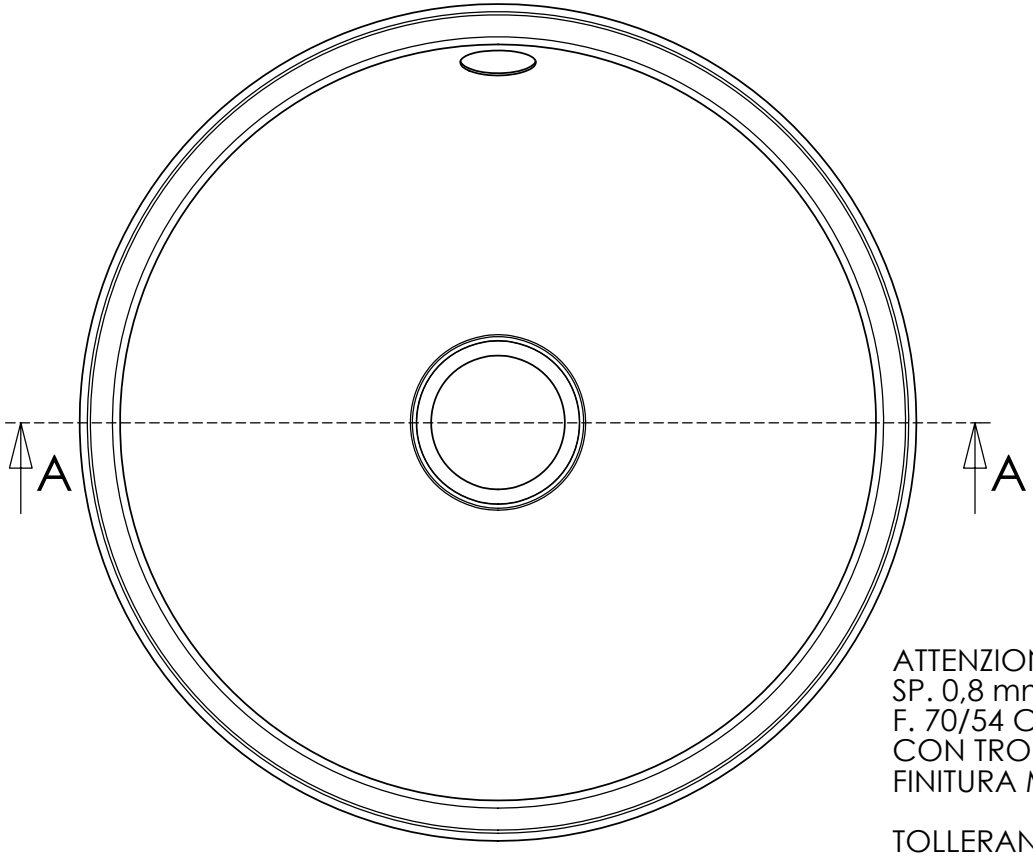

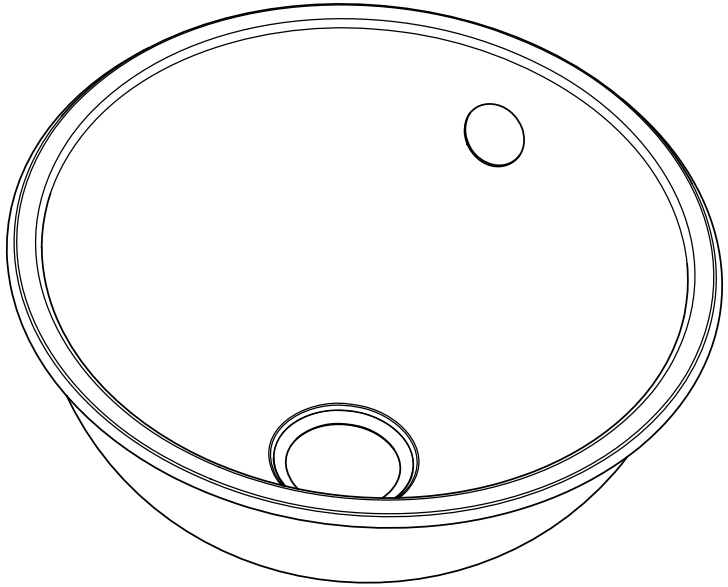

ATTENZIONE:
SP. 0,8 mm
F. 70/54 CON BORDO
CON TROPPO PIENO
FINITURA MECCANICA

TOLLERANZA +/- 1 mm

VA3014SCBMTP		
NR. DISEGNO	S12	MORI 2A ITALY
DATA:	23/02/2012	
MATERIALE:	AISI 304	
CLIENTE:	STANDARD MORI	
		SCALA: / FOGLIO 1 OF 1