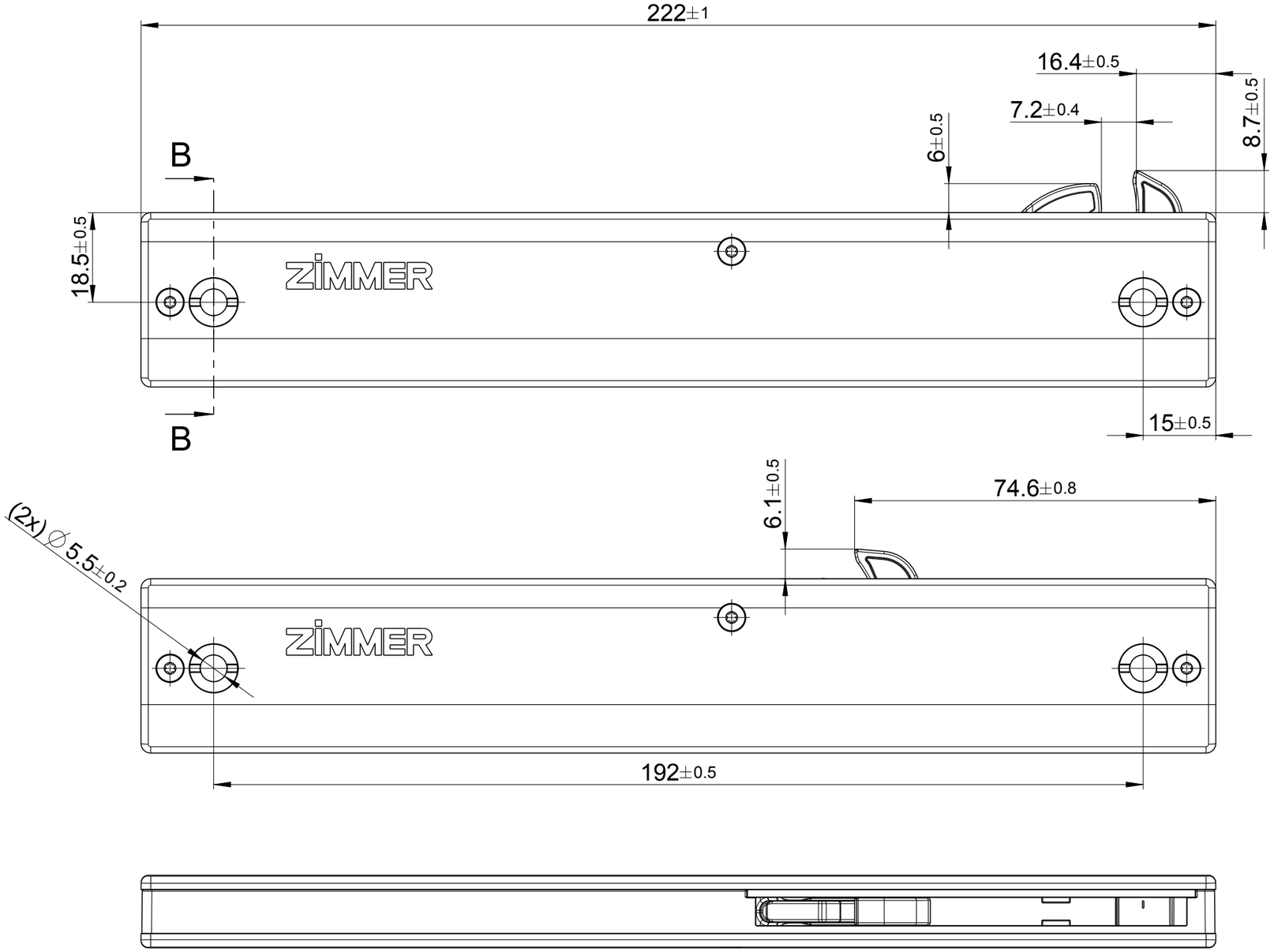

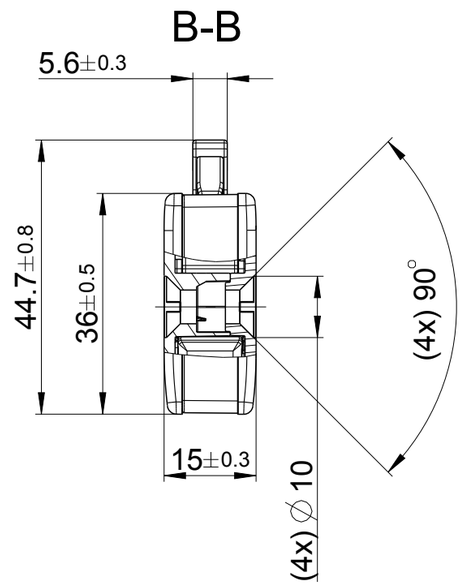

C

Operating conditions: +10°C to +40°C
Storage conditions: -20°C to +80°C
Stroke:50mm
Max. weight to be braked: 30kg
Do not use as end stop.

1:2

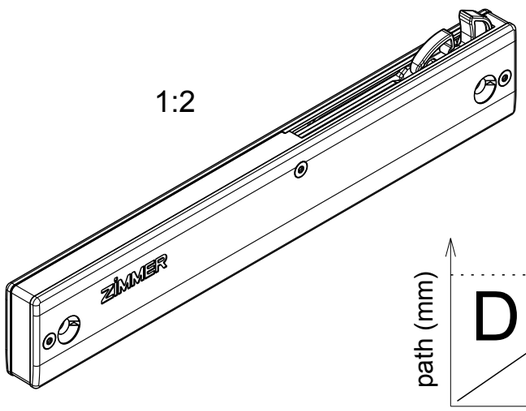

spring value without friction!

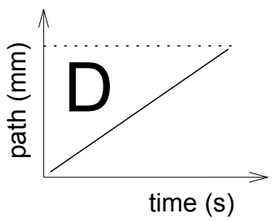

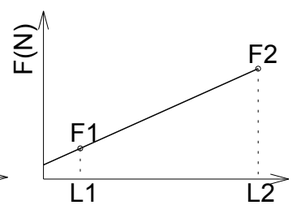

L1= 146mm
L2= 197mm
F1= 14,1±0,5N
F2= 21±1,5N

Alle Rechte vorbehalten! / All rights reserved!
Vervielfaeltigung, auch nur Auszugsweise, nur mit schriftlicher Genehmigung der Zimmer Group.
Reproduction, copying, even in extracts, only with the written approval of Zimmer Group.

Kanten nach/Edges according to ISO 13715

projection

Ind.	Aenderung/modification	Datum	Name
g		23.06.21	jzachmann

general tolerances acc. to DIN ISO 2768 - mK

	Datum/date	Name/name
name	15.12.15	jzachmann
checked	28.06.21	mcschneider
norm.		
dev.	-	jzachmann

ZIMMER group

Zimmer GmbH Daempfungssysteme

Masstab scale	1:1	Oberfl. surface	76383mm²	Gewicht weight	0.0732kg
Werkstoff material	-	WerkstNr. mat no.	-	Volumen volume	57183mm³
Halbzeug dimension		Rohteilnr. part no.		Sparte class	SEZFL8

Benennung/name

Self-closing device Silento Chiuso 50

Zeichnungsnummer/drawing number

E050-08-058_g

Freigabestatus/status: 60 | Blatt/sheet 5 v. 5 Bl. | Format DIN A3