opk CRUISER 5

ERÖFFNET VÖLLIG NEUE RAUMKONZEPTE.
OPENS UP COMPLETELY NEW ROOM CONCEPTS.
OUVRE LA PORTE AUX CONCEPTS D'AMÉNAGEMENT RÉVOLUTIONNAIRES.

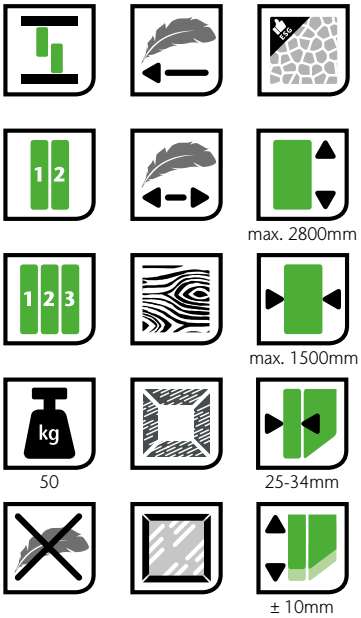

opk Cruiser 5 W

Boden- Deckenmontage untenlaufend

Floor- Ceiling Mounting Bottom Running /
Montage au étage au plafond en bas

Technische Zeichnung

Technical drawing / Plans et schémas

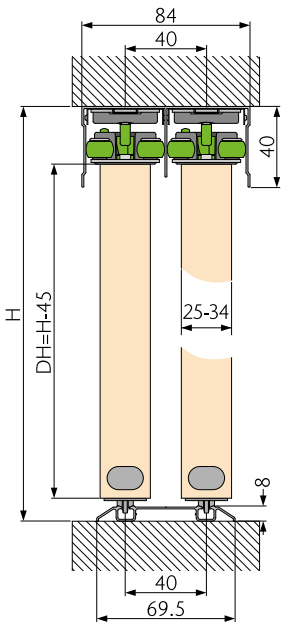

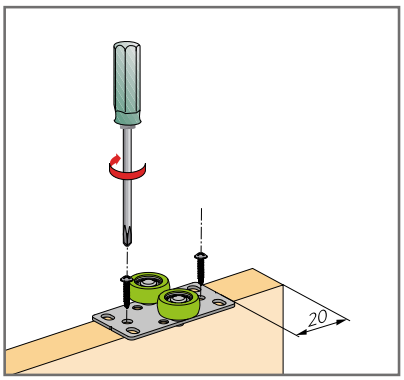

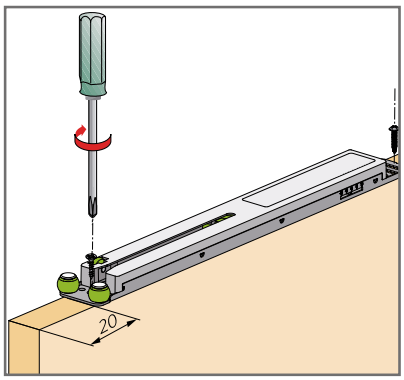

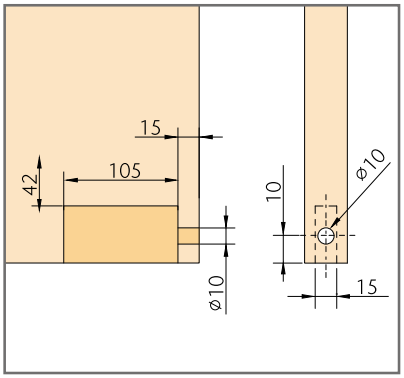

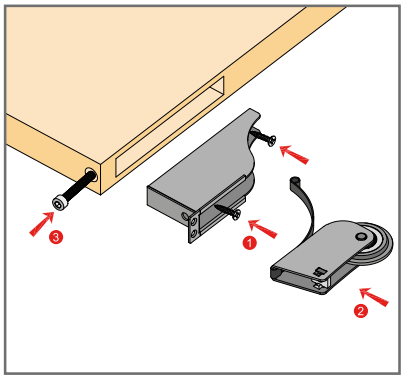

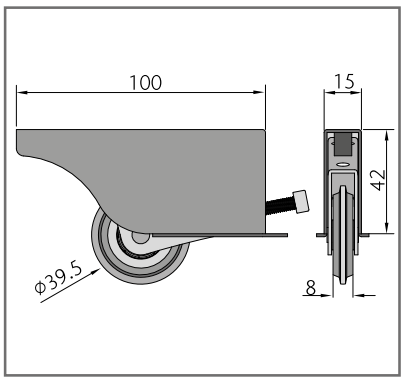

opk Cruiser 5 W

Boden- Deckenmontage untenlaufend

Floor- Ceiling Mounting Bottom Running /
Montage au étage au plafond en bas

		kg			Art.-Nr./No./N° d'art.
		≤50	400~1500	≤2800	2x 02-051-102-150
		≤50	620~1500	≤2800	2x 02-051-103-150

Konfiguration für 2 Türen

Configuration for 2 doors / Configuration pour 2 portes

Art.-Nr./No./N° d'art.		02-051-102-150 (x2)	02-051-103-150 (x2)
Dämpfer *Damper / Amortisseur*		2	4
Aktivator *Activator / Activateur*		2	4
Führung *Guiding part / Guidage*		2	0
Laufwerk *Running part / Train de roulement*		4	4
Abdeckkappe *Cover cap / Cache Capuchon*		4	4
GB/ST4.2x20 Flachkopfschraube *GB/ST4.2×20 Panhead screw / GB/ST4.2×20 Vis à tête cylindrique*		4	8
GB/ST4.2x16 Flachkopfschraube *GB/ST4.2×16 Panhead screw / GB/ST4.2×16 Vis à tête cylindrique*		6	4
ST4.2x16 Senkkopfschraube mit Kreuzschlitz *ST4.2×16 Cross recess countersunk head self-drilling screw / ST4.2x16 Vis fraisée à tête cruciforme*		10	12
SW 2.5mm Innensechskant *SW 2.5mm hex key / SW 2.5mm Six pans creux*		1	1

opk Cruiser 5 W

Boden- Deckenmontage untenlaufend

Floor- Ceiling Mounting Bottom Running /
Montage au étage au plafond en bas

					Art.-Nr./No./N° d'art.
		≤50	500~1500	≤2800	2x 02-051-102-150 1x 02-051-112-351
		≤50	685~1500	≤2800	2x 02-051-103-150 1x 02-051-113-351

Konfiguration für 3 Türen

Configuration for 3 doors / Configuration pour 3 portes

Art.-Nr./No./N° d'art.		02-051-102-150 (x2)	02-051-112-351 (x1)	02-051-103-150 (x2)	02-051-113-351(x1)
Dämpfer *Damper / Amortisseur*		2	0	4	1
Aktivator *Activator / Activateur*		2	0	4	0
Führung *Guiding part / Guidage*		2	2	0	0
Laufwerk *Running part / Train de roulement*		4	2	4	2
Abdeckkappe *Cover cap / Cache Capuchon*		4	2	4	2
Mittellagendämpfer für Holz *Central position damper for wood/ Amortisseur à position centrale pour bois*		0	1	0	1
Aktivator für Mittellagendämpfer *Activator for Mid-position damper / Activateur pour amortisseur de position médiane*		0	1	0	1
Kollisionsschutzleiste *Anti-colliision bar / Barre anti-collision*		0	0	0	1
GB/ST4.2x20 Flachkopfschraube *GB/ST4.2×20 Panhead screw / GB/ST4.2×20 Vis à tête cylindrique*		4	2	8	2
GB/ST4.2x16 Flachkopfschraube *GB/ST4.2×16 Panhead screw / GB/ST4.2×16 Vis à tête cylindrique*		6	4	4	4
ST4.2x16 Senkkopfschraube mit Kreuzschlitz *ST4.2×16 Cross recess countersunk head self-drilling screw / ST4.2x16 Vis fraisée à tête cruciforme*		10	4	12	5
SW 2.5mm Innensechskant *SW 2.5mm hex key / SW 2.5mm Six pans creux*		1	0	1	0

opk Cruiser 5 Profile

Boden- Deckenmontage untenlaufend

Floor- Ceiling Mounting Bottom Running /
Montage au étage au plafond en bas

Technische Zeichnung

Technical drawing / Plans et schémas

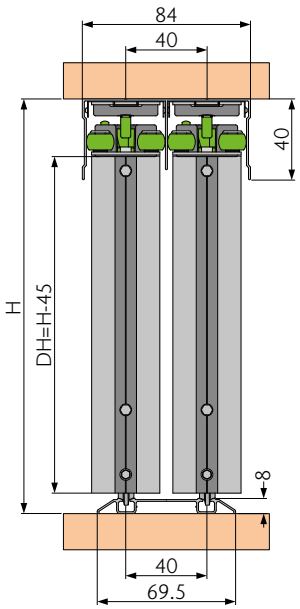

Aluminium-Glastür

Aluminium glass door /
Porte vitrée en aluminium

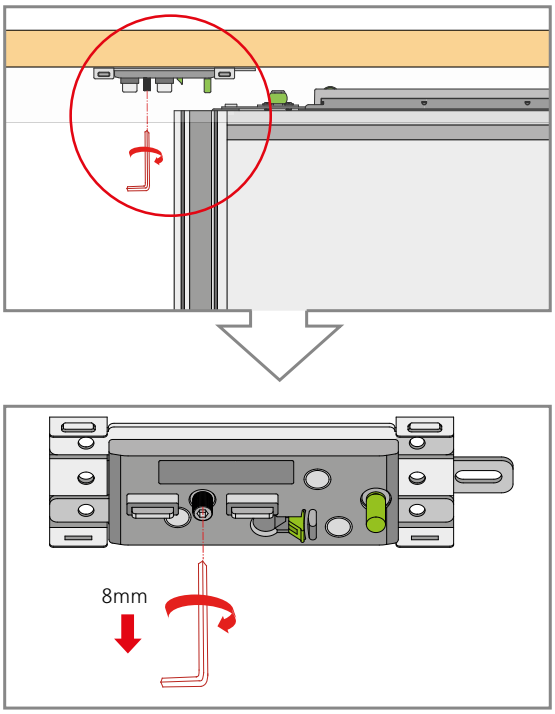

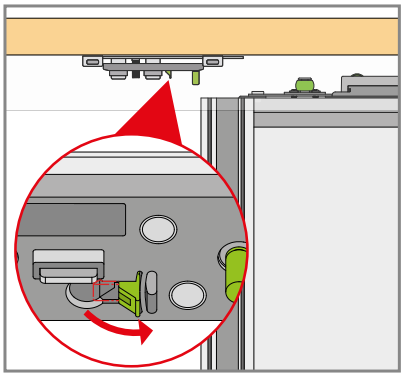

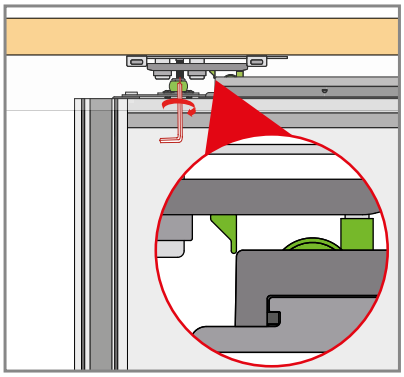

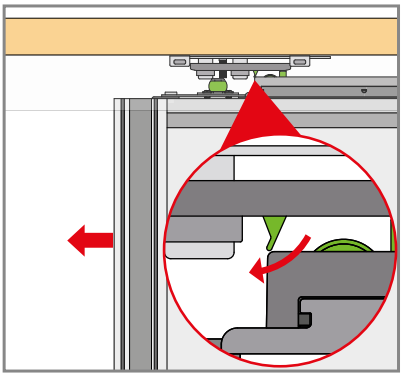

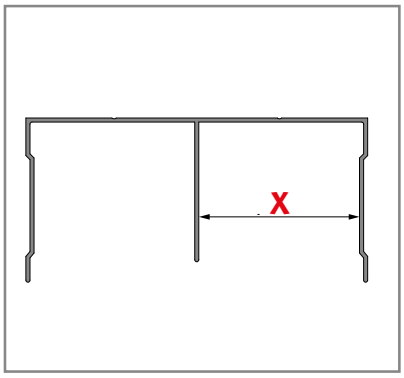

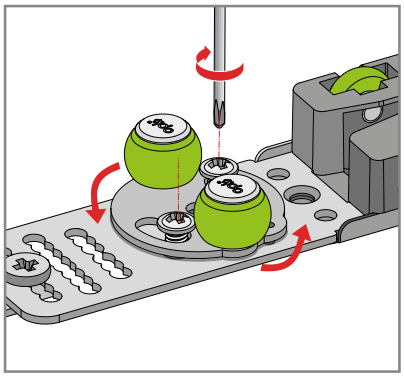

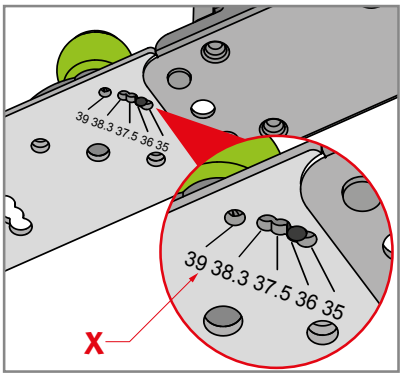

opk Cruiser 5 Profile

Boden- Deckenmontage untenlaufend

Floor- Ceiling Mounting Bottom Running /
Montage au étage au plafond en bas

					Art.-Nr./No./N° d'art.
	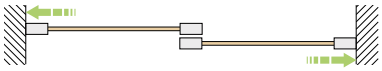	≤50	500~1500	≤2800	2x 02-051-302-150
	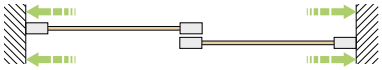	≤50	750~1500	≤2800	2x 02-051-303-150

Konfiguration für 2 Türen

Configuration for 2 doors / Configuration pour 2 portes

Art.-Nr./No./N° d'art.		02-051-302-150 (x2)	02-051-303-150 (x2)
Dämpfer *Damper / Amortisseur*		2	4
Aktivator *Activator / Activateur*		2	4
Führung *Guiding part / Guidage*		2	0
Laufwerk *Running part / Train de roulement*		4	4
Montageplatte *Mounting plate / Plaque de montage*	**M4x6** *M4×6 / M4×6*	2	4
Untere Verbindungsplatte *Lower connecting plate / Plaque de connexion inférieure*		4	4
Obere Verbindungsplatte *Upper connecting plate / Plaque de connexion supérieure*		4	4
Abdeckung für Verbindungsschraube *Cover for connecting screw / Cache pour vis de connexion*		8	8
GB/ST4.2x20 Flachkopfschraube *GB/ST4.2×16 Panhead screw / GB/ST4.2×20 Vis à tête cylindrique*		4	8
M4x11 Schraube *M4×11 screw / M4×11 Vis*		2	4
GB/ST6x30 Innensechskant Schraube *GB/ST6.30 hex key screw/ GB/ST6.30 vis à tête hexagonale creuse*		8	8
SW 2.5mm Innensechskant *SW 2.5mm hex key / SW 2.5mm Six pans creux*		1	1

opk Cruiser 5 Profile

Boden- Deckenmontage untenlaufend

Floor- Ceiling Mounting Bottom Running /
Montage au étage au plafond en bas

					Art.-Nr./No./N° d'art.
		≤50	500~1500	≤2800	2x 02-051-302-150 1x 02-051-312-351
		≤50	830~1500	≤2800	2x 02-051-303-150 1x 02-051-313-351

Konfiguration für 3 Türen

Configuration for 3 doors / Configuration pour 3 portes

Art.-Nr./No./N° d'art.		02-051-302-150 (x2)	02-051-312-351 (x1)	02-051-303-150 (x2)	02-051-313-351(x1)
Dämpfer *Damper / Amortisseur*		2	0	4	1
Aktivator *Activator / Activateur*		2	0	4	0
Führung *Guiding part / Guidage*		2	2	0	0
Laufwerk *Running part / Train de roulement*		4	2	4	2
Montageplatte *Mounting plate / Plaque de montage*	**M4x6** *M4×6 / M4×6*	2	2	4	4
Untere Verbindungsplatte *Lower connecting plate / Plaque de connexion inférieure*		4	2	4	2
Obere Verbindungsplatte *Upper connecting plate / Plaque de connexion supérieure*		4	2	4	2
Abdeckung für Verbindungsschraube *Cover for connecting screw / Cache pour vis de connexion*		8	4	8	4
Mittellagendämpfer Holz / Alurahmen *Central position damper for wood / aluframe/* *Amortisseur à position centrale pour cadre bois/aluminium*		0	1	0	1
Aktivator für Mittellagendämpfer *Activator for Mid-position damper / Activateur pour amortisseur de position médiane*		0	1	0	1
Kollisionsschutzleiste *Anti-colliision bar / Barre anti-collision*		0	0	0	1
GB/ST4.2x20 Flachkopfschraube *GB/ST4.2×16 Panhead screw / GB/ST4.2×20 Vis à tête cylindrique*		4	2	8	2
M4x11 Schraube *M4×11 screw / M4×11 Vis*		2	2	4	4
GB/ST6x30 Innensechskant Schraube *GB/ST6.30 hex key screw/ GB/ST6.30 vis à tête hexagonale creuse*		8	0	8	0
SW 2.5mm Innensechskant *SW 2.5mm hex key / sw 2.5mm Six pans creux*		1	0	1	0

opk Cruiser 5 Profile

Schienen, Zubehör
Tracks, Accessories / Rails, Accessoires

Produktbeschreibung *Product description / Description du produit*		**Material** *Material / Matériel*	**Farbe** *Finish / Couleur*	**Länge (mm)** *Length / Longueur*	**Art.-Nr./No./ N° d'art.**
Vertikales Rahmenprofil *Vertical frame profile / Profilé d'encadrement vertical*	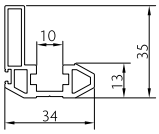	**Aluminium eloxiert** *Anodized aluminium Aluminium anodisé*	**Silber** *Silver Argent*	2500	02-058-850-325
				3500	02-058-850-335
			Titan *Titan Titane*	2500	02-058-803-325
				3500	02-058-803-335
Oberes Rahmen- und Sprossenprofil *Upper frame and bar profile / Profilé cadre supérieur et profilé d'échelons*	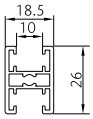	**Aluminium eloxiert** *Anodized aluminium Aluminium anodisé*	**Silber** *Silver Argent*	2500	02-058-750-725
				3500	02-058-750-735
			Titan *Titan Titane*	2500	02-058-703-725
				3500	02-058-703-735
Horizontales Rahmenprofil *Horizontal frame profile / Profilé d'encadrement horizontal*	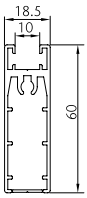	**Aluminium eloxiert** *Anodized aluminium Aluminium anodisé*	**Silber** *Silver Argent*	2500	02-058-750-025
				3500	02-058-750-035
			Titan *Titan Titane*	2500	02-058-703-025
				3500	02-058-703-035
Vertikales Griffrahmenprofil *Vertical handle frame / Cadre de poignée verticale profil*	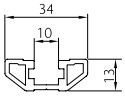	**Aluminium eloxiert** *Anodized aluminium Aluminium anodisé*	**Silber** *Silver Argent*	2500	02-058-850-625
				3500	02-058-850-635
			Titan *Titan Titane*	2500	02-058-803-625
				3500	02-058-803-635
Glashalteprofil *Glass rubber / Profilé de maintien verre*	**Glas 4-5mm** *Glass 4-5mm / Verre 4-5mm*	**Kunststoff** *Plastic Plastique*	**Transparent** *Transparent Transparent*	3500	02-058-103-035
Glashalteprofil *Glass rubber / Profilé de maintien verre*	**Glas 6-7mm** *Glass 6-7mm / Verre 6-7mm*	**Kunststoff** *Plastic Plastique*	**Transparent** *Transparent Transparent*	2500	02-058-106-025

opk Cruiser 5 Profile

Schienen, Zubehör
Tracks, Accessories / Rails, Accessoires

Produktbeschreibung *Product description / Description du produit*		**Material** *Material / Matériel*	**Farbe** *Finish / Couleur*	**Länge (mm)** *Length / Longueur*	**Art.-Nr./No./ N° d'art.**
Führungsschiene, doppelt *Guiding track double/ Rail de guidage, double*	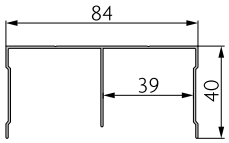	**Aluminium eloxiert** *Anodized aluminium Aluminium anodisé*	**Silber** *Silver Argent*	2500	02-057-250-225
				3500	02-057-250-235
				5800	02-057-250-258
			Titan *Titan Titane*	2500	02-057-203-225
				3500	02-057-203-235
				5800	02-057-203-258
Laufschiene, doppelt *Running track double / Rail de roulement, double*	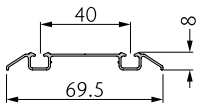	**Aluminium eloxiert** *Anodized aluminium Aluminium anodisé*	**Silber** *Silver Argent*	2500	02-056-250-225
				3500	02-056-250-235
				5800	02-056-250-258
			Titan *Titan Titane*	2500	02-056-203-225
				3500	02-056-203-235
				5800	02-056-203-258
Endstopper Laufschiene *Stopper Running track / Butée Rail de roulement*		**Stahl** *Steel Acier*	**Silber** *Silver Argent*	1 Stück 1 pcs 1 pcs	02-055-400-009

Zubehör für horizontales Rahmenprofil
Accessories for horizontal frame profile / Accessoires pour profilé d'encadrement horizontal

Verbindungsset für füllungsteilendes Querprofil
Connection set for panel dividing cross profile /
Kit de connexion pour profilé transversal de séparation de panneaux

Produktbeschreibung *Product description / Description du produit*		**Material** *Material / Matériel*	**Farbe** *Finish / Couleur*	**Menge** *Quantity / Quantité*	**Art.-Nr./No./ N° d'art.**
GB/ST6x30 Innensechskant Schraube *GB/ST6.30 hex key screw/ GB/ST6.30 vis à tête hexagonale creuse*		**Stahl** *Steel Acier*	**Verzinkt** *Zinc plated Zingué*	2 Stück 2 piece 2 pièces	02-051-400-800
Verbindungsplatte *Connecting plate / Plaque de connexion*	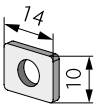	**Stahl** *Steel Acier*	**Verzinkt** *Zinc plated Zingué*	2 Stück 2 piece 2 pièces	
Abdeckung *Cover / Cache décoratif*		**Kunststoff** *Plastic Plastique*	**Schwarz** *Black Noir*	2 Stück 2 piece 2 pièces	

opk Cruiser 5 Profile

Ausführung und Oberfläche
Type and Finish / Exécution et finition

Führungsschiene, doppelt
Guiding track double / Rail de guidage, double

Silber
Silver / Argent

Titan
Titan / Titane

Laufschiene, doppelt
Running track double / Rail de roulement double

Silber
Silver / Argent

Titan
Titan / Titane

Vertikales Rahmenprofil
Vertical frame profile / Profilé d'encadrement vertical

Silber
Silver / Argent

Titan
Titan / Titane

Oberes Rahmenprofil
Upper frame profile / Profilé d'encadrement supérieur

Silber
Silver / Argent

Titan
Titan / Titane

Vertikales Griffrahmenprofil
Vertical handle frame / Cadre de poignée verticale profil

Silber
Silver / Argent

Titan
Titan / Titane

Horizontales Rahmenprofil
Horizontal frame profile / Profilé d'encadrement horizontal

Silber
Silver / Argent

Titan
Titan / Titane

opk Cruiser 5 single parts

Einzelteile

Single parts / Pièces détachées

		kg	Art.-Nr./No./N° d'art.
Dämpfer Alurahmen *Damper aluframe/* *Amortisseur cadre en aluminium*		15 kg	02-054-003-015
		30 kg	02-054-003-030
		50 kg	02-054-003-050
Dämpfer Holz *Damper wood / Amortisseur bois*		50 kg	02-054-102-050
Zweiwegedämpfer Alurahmen *Two-way-damper aluframe /* *Amortisseur deux voies cadre en aluminium*	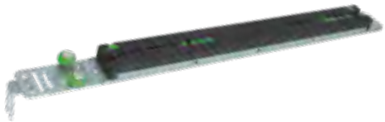	15 kg	02-054-010-215
		30 kg	02-054-010-230
		50 kg	02-054-010-250
Zweiwegedämpfer Holz *Two-way-damper wood /* *Amortisseur deux voies bois*		15 kg	02-054-102-215
		30 kg	02-054-102-230
		50 kg	02-054-102-250
Aktivator Holz / Alurahmen *Activator wood / aluframe* *Activateur cadre en bois / aluminium*		15 - 50 kg	02-054-004-000
Mittellagendämpfer Holz/ Alurahmen *Central position damper* *for wood / aluframe /* *Amortisseur à position centrale* *pour cadre bois / aluminium*		15 kg	02-054-010-015
		30 kg	02-054-010-030
		50 kg	02-054-010-050
Aktivator für Mittellagendämpfer Alurahmen *Activator for Mid-position damper /* *Activateur pour amortisseur de position médiane cadre en aluminium*		15 - 50 kg	02-054-004-010
Kollisionsschutzleiste Holz/Alurahmen *Anti-colliision bar wood / aluframe /* *Barre anti-collision cadre en bois / aluminium*		15 - 50 kg	02-055-009-000

opk Cruiser 5 single parts

Einzelteile

Single parts / Pièces détachées

		kg	Art.-Nr./No./N° d'art.
Führung Alurahmen *Guiding part aluframe /* *Guidage cadre en aluminium*		15 - 50 kg	02-053-300-000
Führung Holz *Guiding part wood /* *Guidage en bois*		15 - 50 kg	02-053-100-000
Laufwerk Alurahmen *Running part aluframe /* *Train de roulement cadre en aluminium*		15 - 50 kg	02-052-300-000
Laufwerk Holz *Running part wood /* *Train de roulement bois*	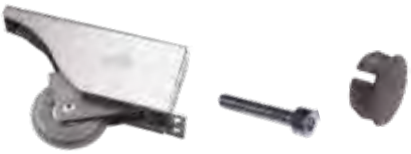	–	02-052-100-000
Montageplatte Alurahmen *Mounting plate aluframe /* *Plaque de montage cadre en aluminium*	**M4x6** *M4×6 / M4×6*	–	02-055-400-000
Montageplatte *Mounting plate / Plaque de montage*		–	02-071-410-025
Abdeckung für Verbindungsschraube *Cover for connecting screw /* *Cache pour vis de connexion*		–	02-055-500-009
GB/ST4.2x20 Flachkopfschraube *GB/ST4.2×16 Panhead screw /* *GB/ST4.2×20 Vis à tête cylindrique*		–	02-055-900-051
M4x11 Schraube *M4×11 screw / M4×11 Vis*		–	02-055-900-052
GB/ST6x30 Innensechskant Schraube *GB/ST6.30 hex key screw/* *GB/ST6.30 vis à tête hexagonale creuse*		–	02-055-900-050
GB/ST4.2x16 Flachkopfschraube *GB/ST4.2×16 Panhead screw /* *GB/ST4.2×16 Vis à tête cylindrique*		–	02-055-900-053
ST4.2x16 Senkkopfschraube mit Kreuzschlitz *ST4.2×16 Cross recess countersunk head self-drilling screw /* *ST4.2x16 Vis fraisée à tête cruciforme*		–	02-055-900-054

opk Cruiser 5

DÄMPFER MIT ANTI-JUMP-FUNKTION FÜR HOLZ- UND ALURAHMENTÜREN FÜR TÜRBREITEN AB 400mm

DAMPER WITH ANTI-JUMP FUNCTION FOR WOOD AND FRAME DOORS FOR DOOR WIDTHS FROM 400mm

AMORTISSEUR À DEUX VOIES AVEC FONCTION ANTI-SAUT POUR LES PORTES EN BOIS ET À CADRE POUR LES LARGEURS DE PORTE À PARTIR DE 400mm

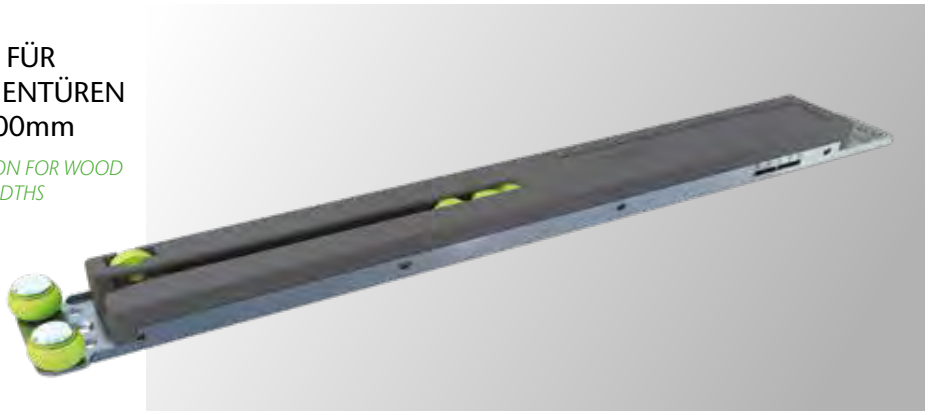

ZWEIWEGDÄMPFER MIT ANTI-JUMP-FUNKTION FÜR HOLZ- UND ALURAHMENTÜREN FÜR TÜRBREITEN AB 500mm

TWO-WAY DAMPER WITH ANTI-JUMP FUNCTION FOR WOOD AND FRAME DOORS FOR DOOR WIDTHS FROM 500mm

AMORTISSEUR À DEUX VOIES AVEC FONCTION ANTI-SAUT POUR LES PORTES EN BOIS ET À CADRE POUR LES LARGEURS DE PORTE À PARTIR DE 500mm

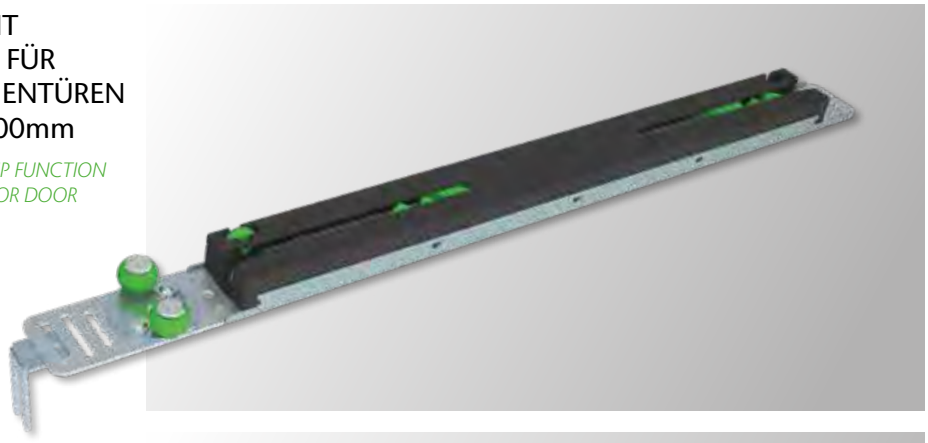

AKTIVATOR MIT HÖHENVERSTELLUNG UND EINFACHER POSITIONIERUNG

ACTIVATOR WITH HEIGHT ADJUSTMENT AND EASY POSITIONING

ACTIVATEUR AVEC RÉGLAGE DE LA HAUTEUR ET POSITIONNEMENT FACILE

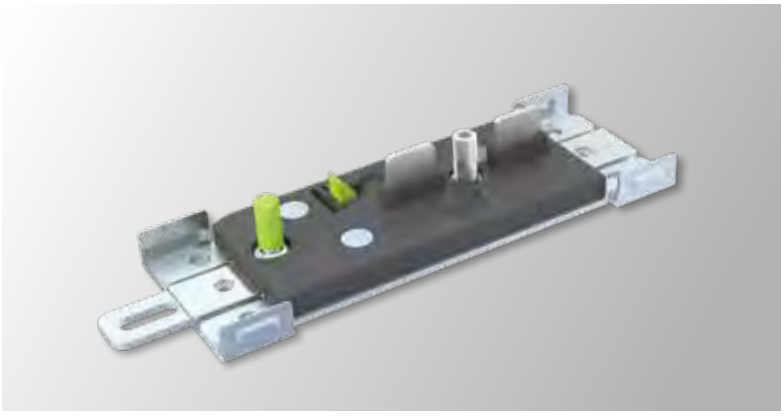

KUGELGELAGERTE LAUFWAGEN MIT HERAUSRAGENDEN LAUFEIGENSCHAFTEN FÜR HOLZ UND ALURAHMENTÜREN

BALL BEARING CARRIAGES WITH OUTSTANDING RUNNING PROPERTIES FOR WOOD AND ALUMINUM FRAME DOORS

CHARIOTS À ROULEMENT À BILLES AVEC PROPRIETES DE COULISSEMENT DES PORTES A CADRE BOIS ET ALUMINIUM