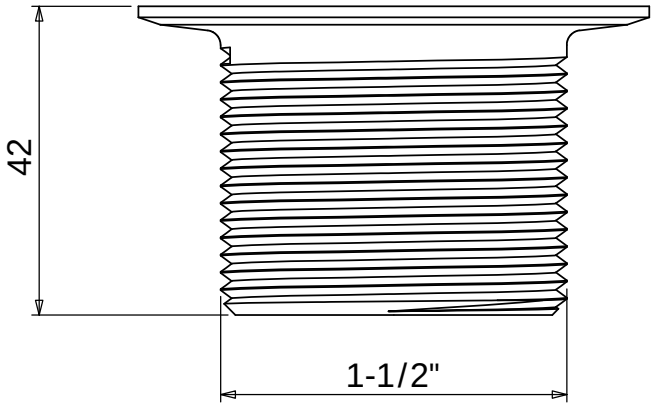

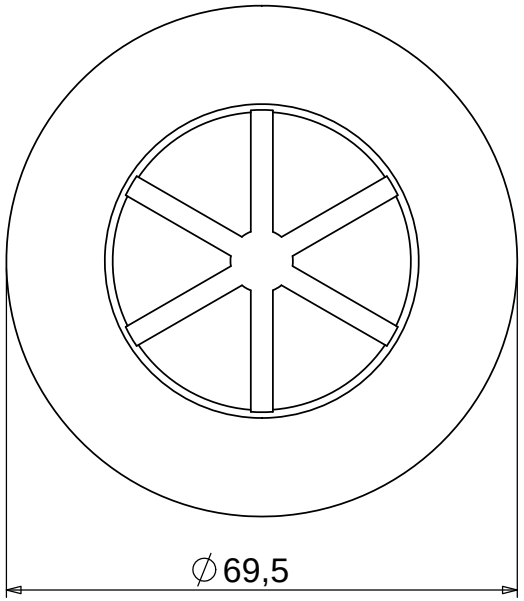

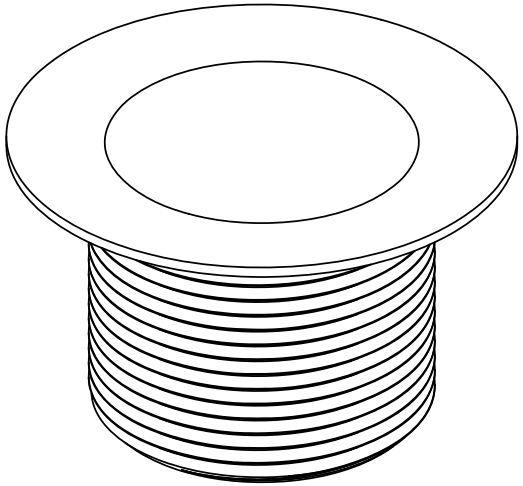

PILETTA 1-1/2"

NR. DISEGNO	.....
DATA:	22/09/2016
MATERIALE:	.....
CLIENTE:	STANDARD MORI

MORI 2A ITALY

SCALA:	FOGLIO 1 OF 1