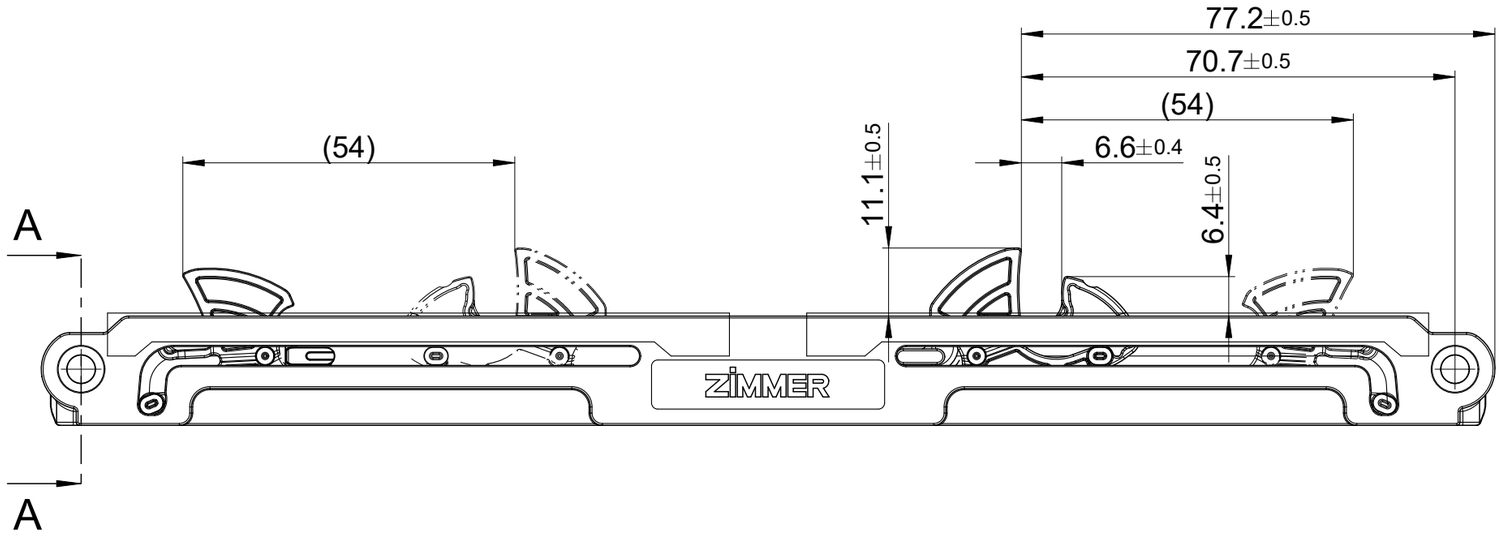

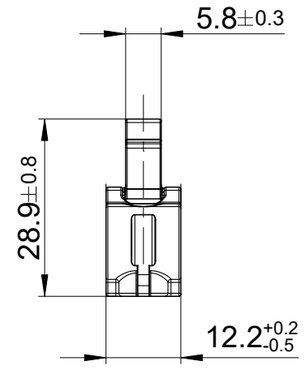

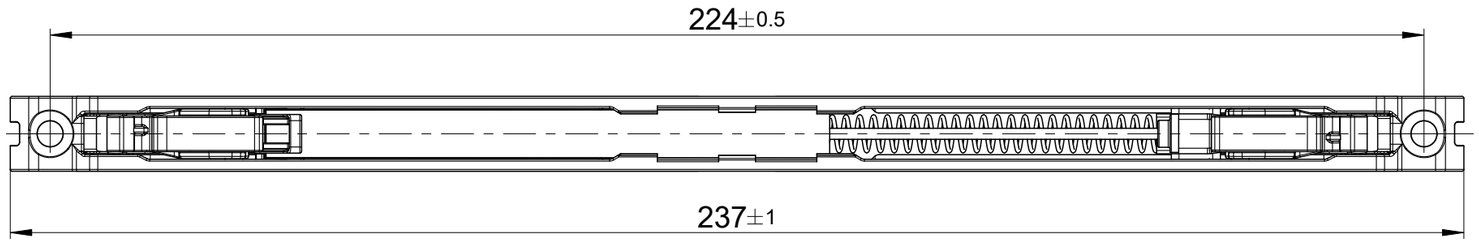

A-A

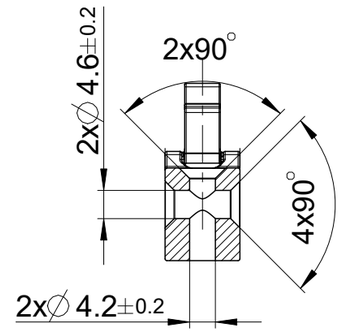

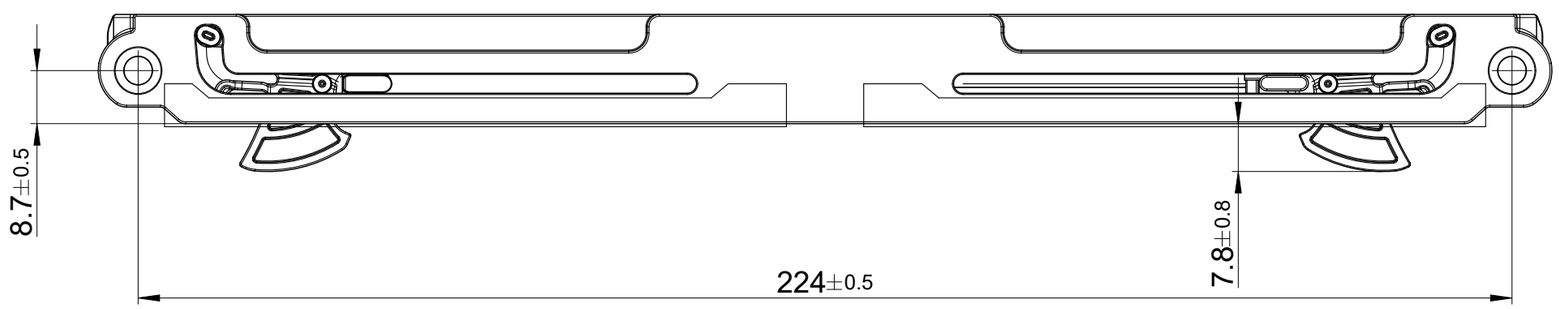

1:2

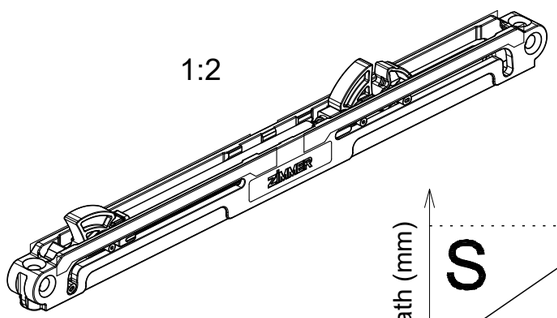

spring value without friction!

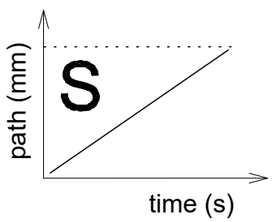

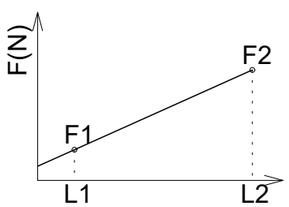

L1= 115mm
L2= 160mm
F1= 11±1N
F2= 17.8±1N

Operating conditions: +10° C to +40° C
Storage conditions: -20° C to +80° C
Do not use as end stop.

Alle Rechte vorbehalten! / All rights reserved!
Vervielfaeltigung, auch nur Auszugsweise, nur mit schriftlicher Genehmigung der Zimmer Group.
Reproduction, copying, even in extracts, only with the written approval of Zimmer Group.

Kanten nach/Edges according to ISO 13715

projection

Ind.	Aenderung/modification	Datum	Name
-			-

Allgemeintoleranzen/ standard tolerances ISO 2768:1989 T1-m/T2-K

	Datum/date	Name/name
name	31.01.25	lzesch
checked	03.02.25	mlamm
norm.		
dev.	20.09.23	aschwab

ZIMMER group

Zimmer GmbH Daempfungssysteme

Masstab scale	1:1	Oberfl. surface	36172mm²	Gewicht weight	0.0457kg
Werkstoff material	-	WerkstNr. mat no.	-	Volumen volume	25757mm³
Halbzeug dimension		Rohteilnr. part no.		Sparte class	SEZFL8

Benennung/name

eaZIsilent
Silento Doppio
Smooth Comfort M

Zeichnungsnummer/drawing number

E050-08-394_-

Freigabestatus/status: 60 | Blatt/sheet 5 v. 5 Bl. | Format DIN A3