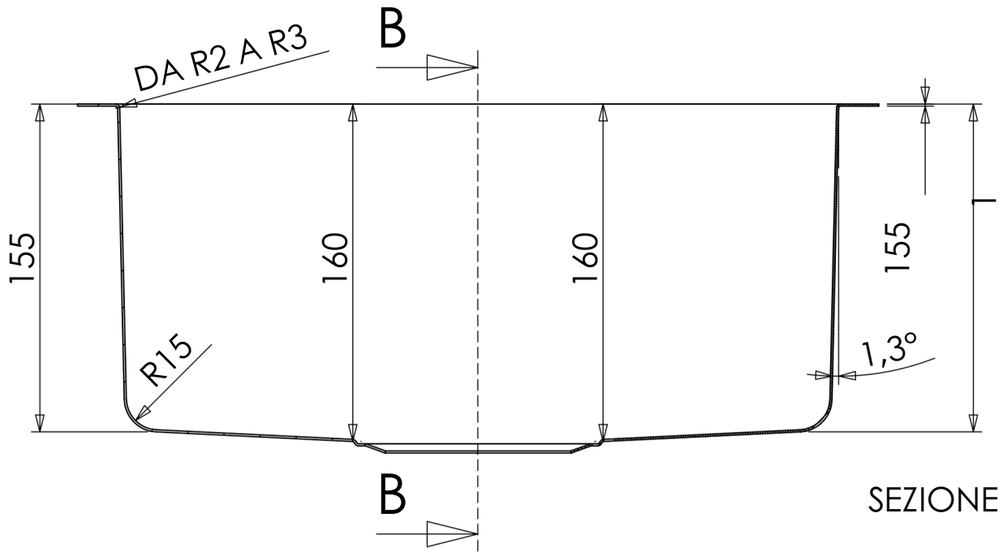

SEZIONE A-A

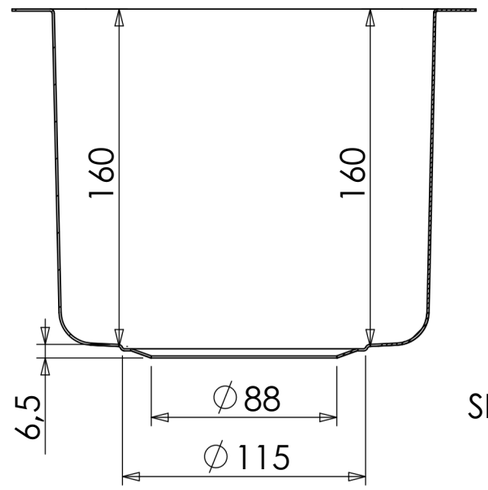

SEZIONE B-B

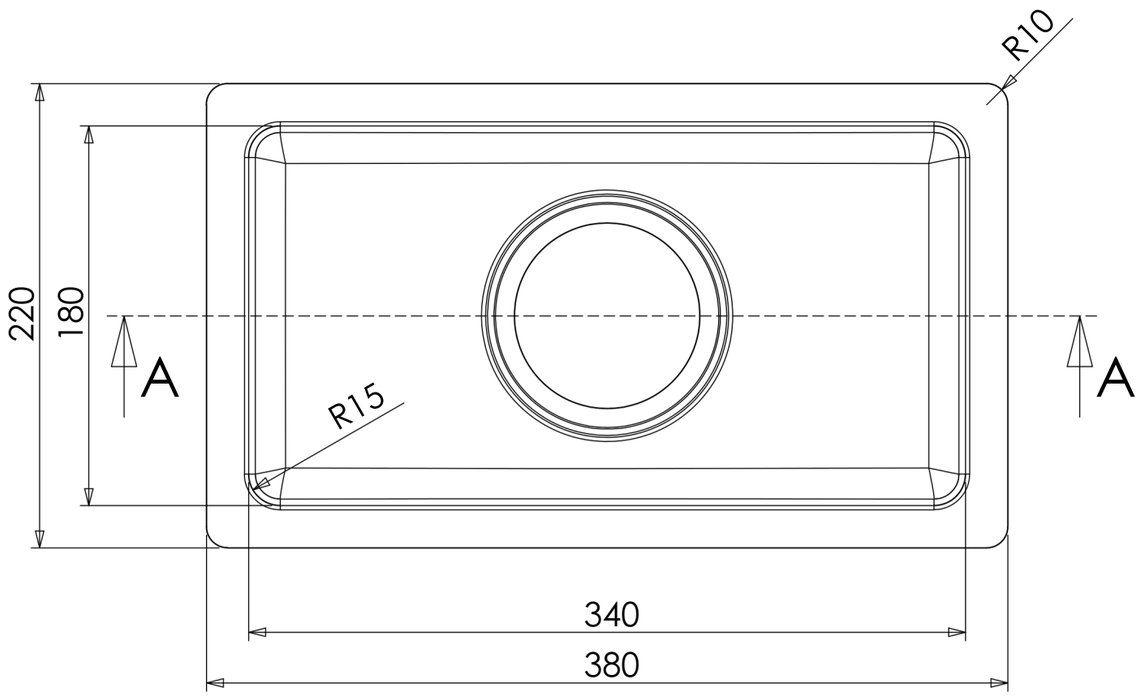

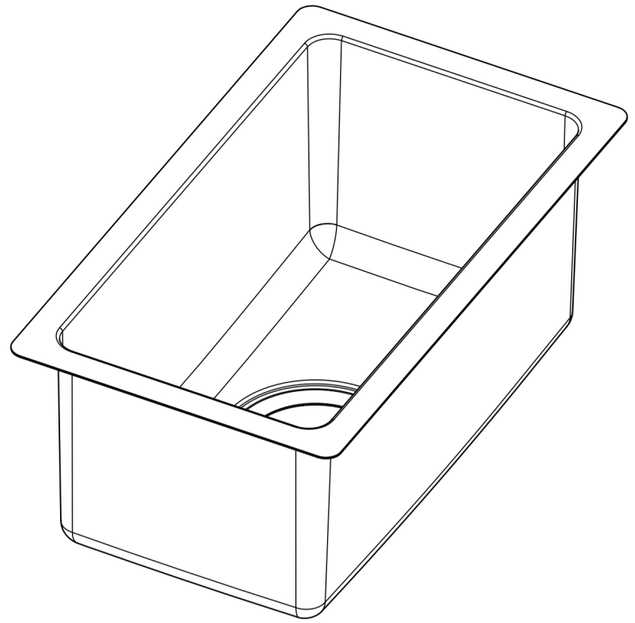

ATTENZIONE:
SP. 1 mm
F. 115/88 CENTRALE
RIFILO R10 TAGLIO LASER
FINITURA BURATTATA

TOLLERANZA ISO 2768-cL

LAVELLO 180X340 H.160 R.15

NR. DISEGNO MORI	V15180340160-02
DATA:	11/04/2024
MATERIALE:	AISI304
CLIENTE:	

SCALA:

FOGLIO 1 OF 1