Fulterer®

FR 777A

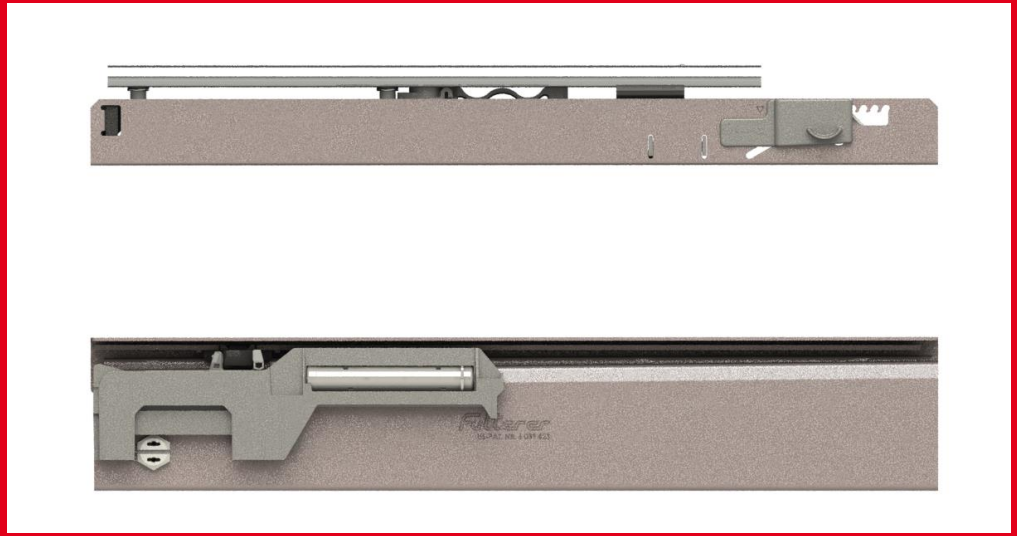

BEZEICHNUNG / DESIGNATION

DIE NEUE GENERATION FR 777**A**

THE NEW GENERATION FR 777**A**

ABMESSUNGEN / DIMENSIONS

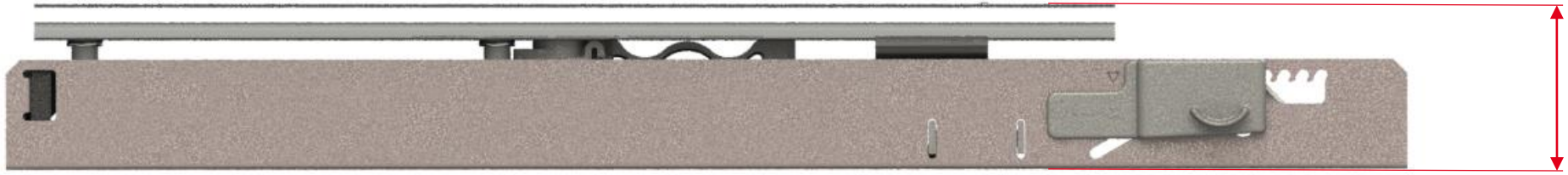

Keine Änderungen

No modifications

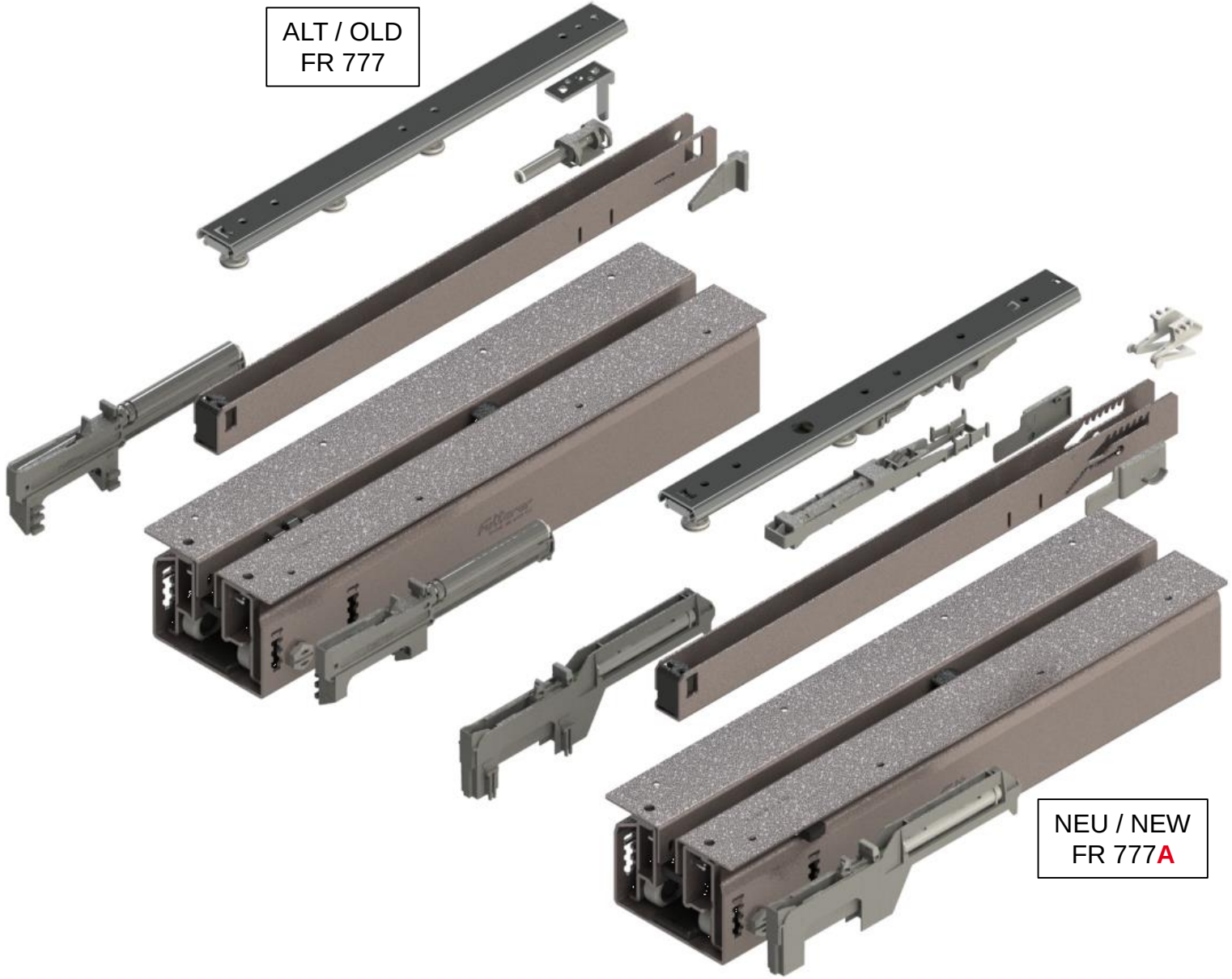
ALT / OLD
FR 777
NEU / NEW
FR 777A

MONTAGE ECD / ASSEMBLY ECD

VERBESSERTE EINZUGSDÄMPFUNGSMECHANIK MIT ÖLDÄMPFER
→ MODIFIZIERTE KUNSTSTOFFTEILE
VERBESSERTE DÄMPFERTECHNIK UND KUNSTSTOFFTEILE ZWISCHEN KAM-001 (LUFTDÄMPFER) UND SM-041 (ÖL DÄMPFER)

DIE MONTAGE BLEIBT UNVERÄNDERT

OPTIMIZED EASY CLOSE SYSTEM WITH FLUID DAMPER
→ MODIFIED PLASTIC PARTS
IMPROVED DAMPER TECHNOLOGY AND PLASTIC PARTS BETWEEN KAM-001 (AIR DAMPER) AND SM-041 (FLUID DAMPER)

THE INSTALLATION REMAINS UNCHANGED

U-PROFIL / U-PROFILE

NEUES DECKEN U-PROFIL – DIE NEUEN BAUTEILE SIND NICHT KOMPATIBEL MIT DEM ALTEN U-PROFIL!
DIE ANSCHRAUBPOSITIONEN BLEIBEN UNVERÄNDERT!

NEW TOP U-PROFILE – NEW PARTS ARE NOT COMPATIBLE WITH OLD U-PROFILE!
NO CHANGES OF THE MOUNTING HOLE POSITIONS!

MONTAGE ECD / ASSEMBLY ECD

SCHNELLE UND EINFACHE MONTAGE DURCH PATENTIERTE AUFSCHIEBETECHNIK
SELBSTSPERRENDE UND EINSTELLBARE ÄUSSERE ANSCHLÄGE
JUSTIERUNGSTEILE (AV-005) FÜR SCHRÄNKE AUS HOLZ

QUICK AND EASY INSTALLATION BY UTILIZING A PATENTED SUSPEND SYSTEM
SELF-LOCKING AND ADJUSTABLE OUT STOP
ADJUSTMENT PART (AV-005) FOR WOODEN FURNITURE

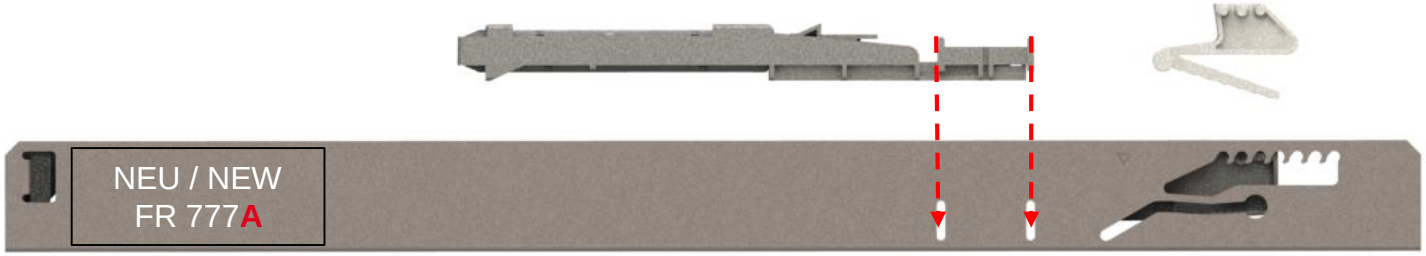

VERBESSERTE EINZUGSDÄMPFUNGSMECHANIK MIT ÖLDÄMPFER
→ MODIFIZIERTE KUNSTSTOFFTEILE

OPTIMIZED EASY CLOSE SYSTEM WITH FLUID DAMPER
→ MODIFIED PLASTIC PARTS

DECKENFÜHRUNG / TOP SLIDE

ALT / OLD
FR 777

DECKENFÜHRUNG FÜR LUFTDÄMPFER
TOP SLIDE FOR AIR DAMPER

VERBESSERTER AUSZIEHANSCHLAG

OPTIMIZED PULL-OUT STOP

DECKENFÜHRUNG FÜR ÖLDÄMPFER
TOP SLIDE FOR FLUID DAMPER

NEU / NEW
FR 777**A**

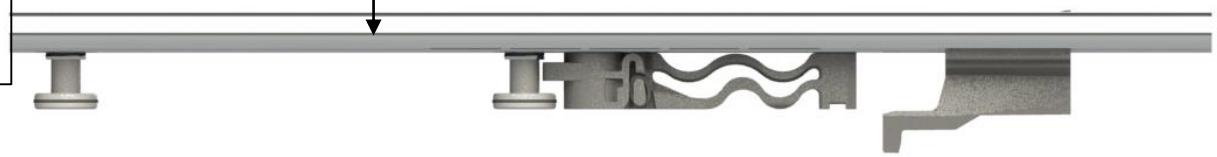

BEI UMRÜSTUNG VON LUFT- AUF ÖLDÄMPFER-SYSTEM MUSS DAS KOMPLETTE ECD-SET AUSGETAUSCH WERDEN
→ INKLUSIVE DECKENFÜHRUNG UND DECKENPROIL (U-PROFIL)

IDENTISCHE MONTAGEPOSITIONEN UND PROFILE BIS AUF DAS DECKENPROFIL (U-PROFIL) VON FR 777 UND FR 777A – SOMIT BLEIBEN DIE EINBAUMASSE SOWOHL BEI DER BODEN- ALS AUCH BEI DER DECKENFÜHRUNG UNVERÄNDERT

DURCH DIE UMSTELLUNG WIRD DER GESAMTE BEWEGUNGSABLAUF IN BEIDE RICHTUNGEN VERBESSERT (ÖFFNEN UND SCHLIESSEN)

KEINE RÜCKFEDERUNG (KURZFRISTIGES STEHENBLEIBEN) VOM SCHRANK BZW. RAHMEN
DURCHGEHEND, GLEICHMÄSSIG LINEARE SCHLIESSBEWEGUNG
OPTIMIERTES EIN- UND AUSKUPPELN (ECD) – SPEZIELL BEI DER DECKENFÜHRUNG
SICHERUNGSCLIP WIRD AUTOMATISCH VERRIEGELT

FOR RETROFIT FROM AIR- TO OIL DAMPER-SYSTEM THE ENTIRE ECD-KIT IS REQUIRED TO BE REPLACED
→ INCLUDING THE TOP SLIDE AND TOP PROFILE (U-PROFILE)

ALL MOUNTING HOLE POSITIONS AND PROFILES EXCEPT TOP PROFILE(U-PROFILE) FOR FR 777 AND FR 777A REMAIN UNCHANGED – THEREFORE IDENTICAL MOUNTING DIMENSIONS FOR THE TOP AND BOTTOM SLIDES

THIS UPGRADE SIGNIFICANTLY IMPROVES THE ENTIRE MOTION OF THE SLIDE IN BOTH DIRECTIONS (OPENING AND CLOSING)

NO REAR ATTACHMENT REQUIRED (INTERMEDIATE STOP) FROM THE CABINET OR FRAME
CONSISTENT LINEAR CLOSING MOVEMENT THROUGHOUT THE CYCLE
OPTIMIZED OPENING AND CLOSING OF THE MECHANISM (ECD) – ESPECIALLY FOR THE TOP SLIDE
SAFETY CLIP AUTOMATICALLY LOCKS

ECD SET

NEUES EINZUGSDÄMPFUNGSSYSTEM
NACHRÜST-SET FÜR KULISSENAUSZUG FR777A
DIE MONTAGE UNVERÄNDERT

NEW SLIDING ABSORPTION SYSTEM
UPGRADE SET FOR PANTRY PULL-OUT FR777A
THE INSTALLATION REMAINS UNCHANGED

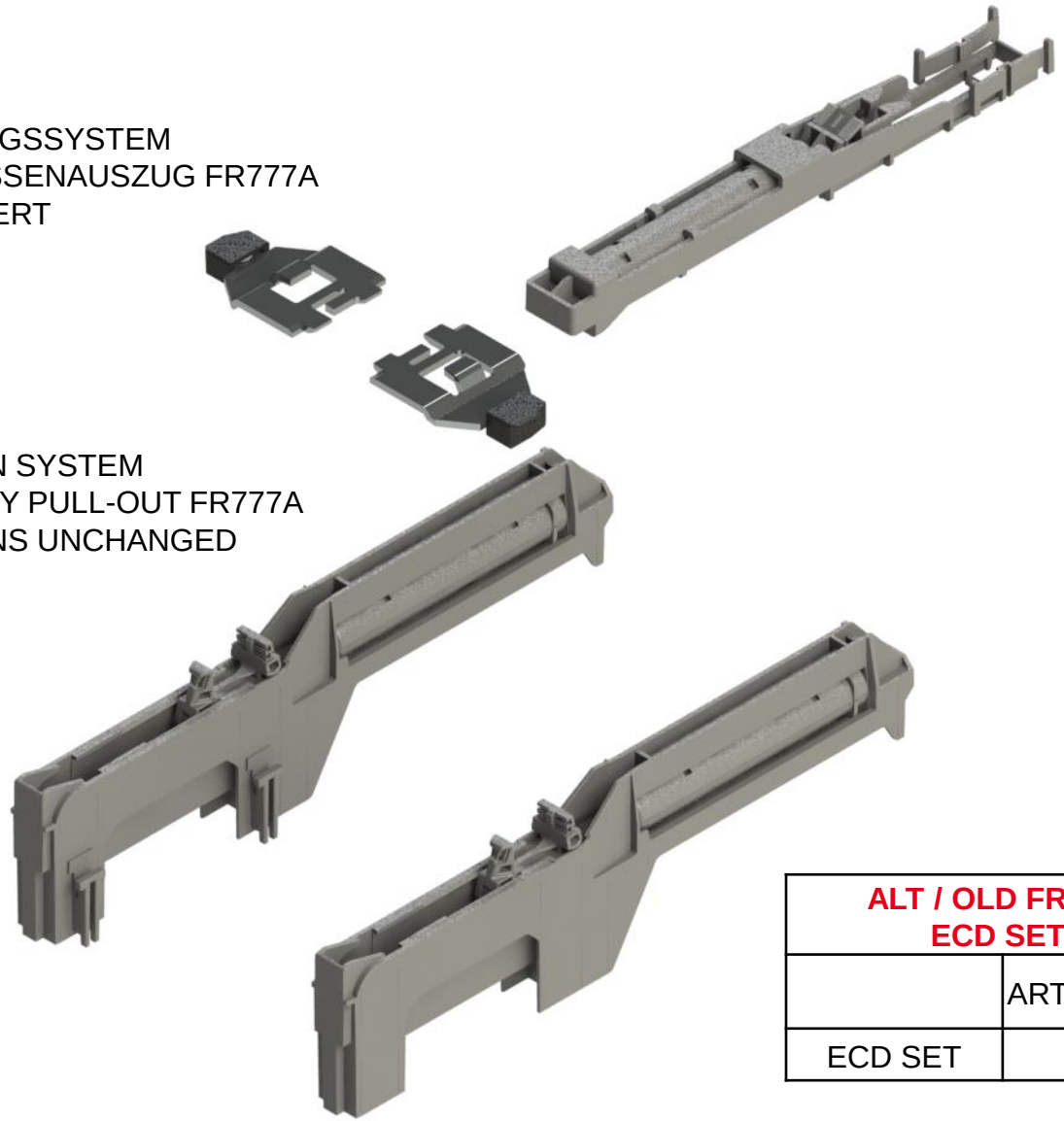

ALT / OLD FR 777 ECD SET		NEU / NEW FR 777A ECD SET	
	ART. / PART #		ART. / PART #
ECD SET	3430	ECD SET	7719

ALT / OLD FR 777		NEU / NEW FR 777A	
L mm	ART. / PART # FARBE / COLOR: White	L mm	ART. / PART # FARBE / COLOR: White
400	7720	400	7700
450	7721	450	7701
500	7722	500	7702
550	7723	550	7703
600	7724	600	7704
650	7725	650	7705
700	7726	700	7706
750	7727	750	7707

FR 771 wird nicht mehr produziert – Lieferungen von Teil- bzw. Restmengen vorbehalten!

FR 771 will no longer be produced – subject to shipments of partial- or remainder quantities!

ALT / OLD FR 777		NEU / NEW FR 777A	
L mm	ART. / PART # FARBE / COLOR: White	L mm	ART. / PART # FARBE / COLOR: White
800	7728	800	7708
850	7729	850	7709
900	7730	900	7710
950	7731	950	7711
1000	7732	1000	7712
1100	7733	1100	7713

FR 771 wird nicht mehr produziert – Lieferungen von Teil- bzw. Restmengen vorbehalten!

FR 771 will no longer be produced – subject to shipments of partial- or remainder quantities!