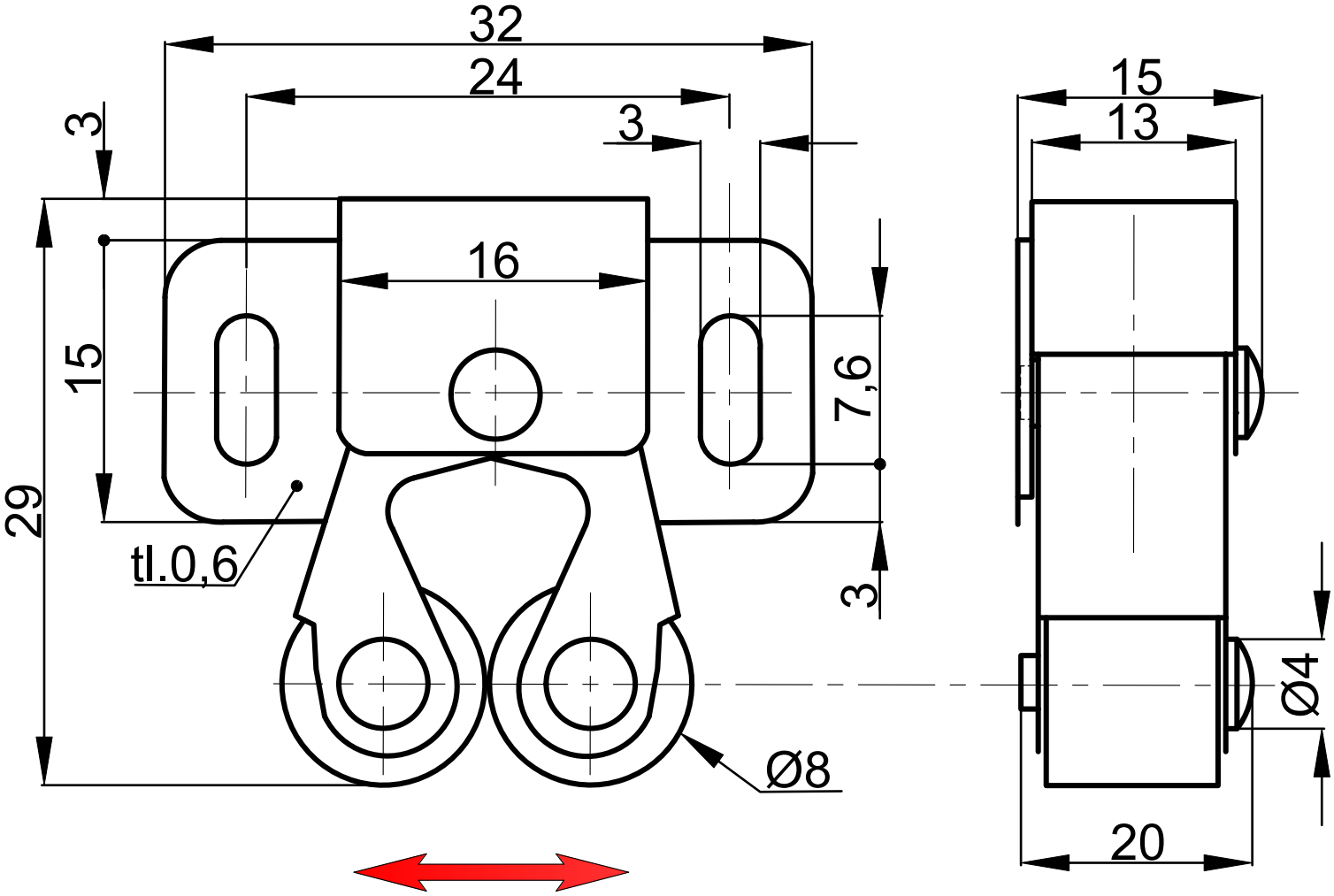
32
24
3
3
15
13
16
15
7,6
29
tl.0,6
3
Ø4
Ø8
20

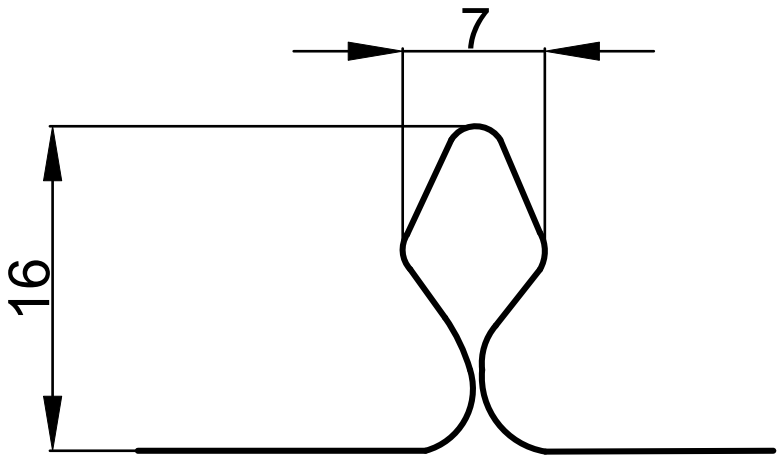
7
16

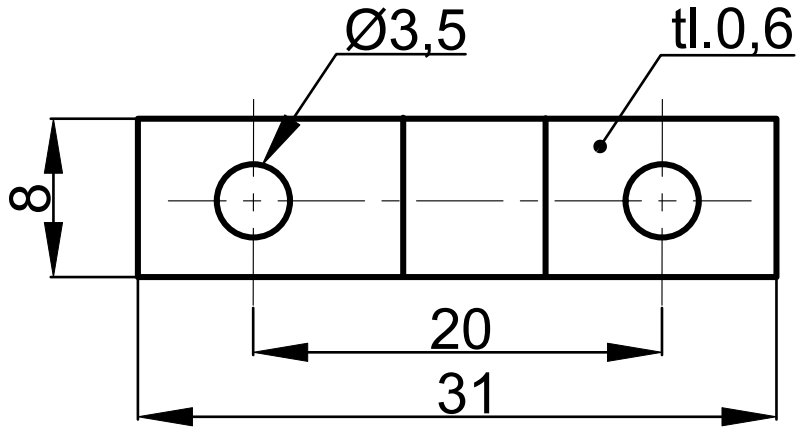
Ø3,5
tl.0,6
8
20
31