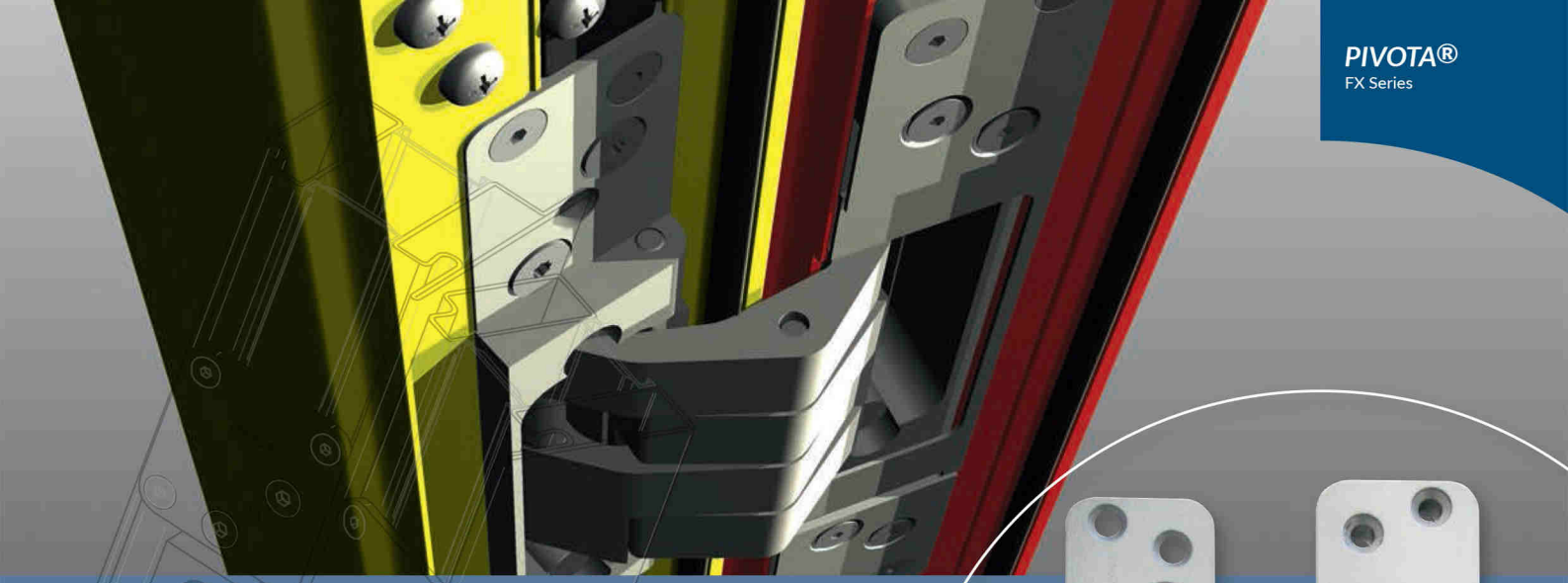

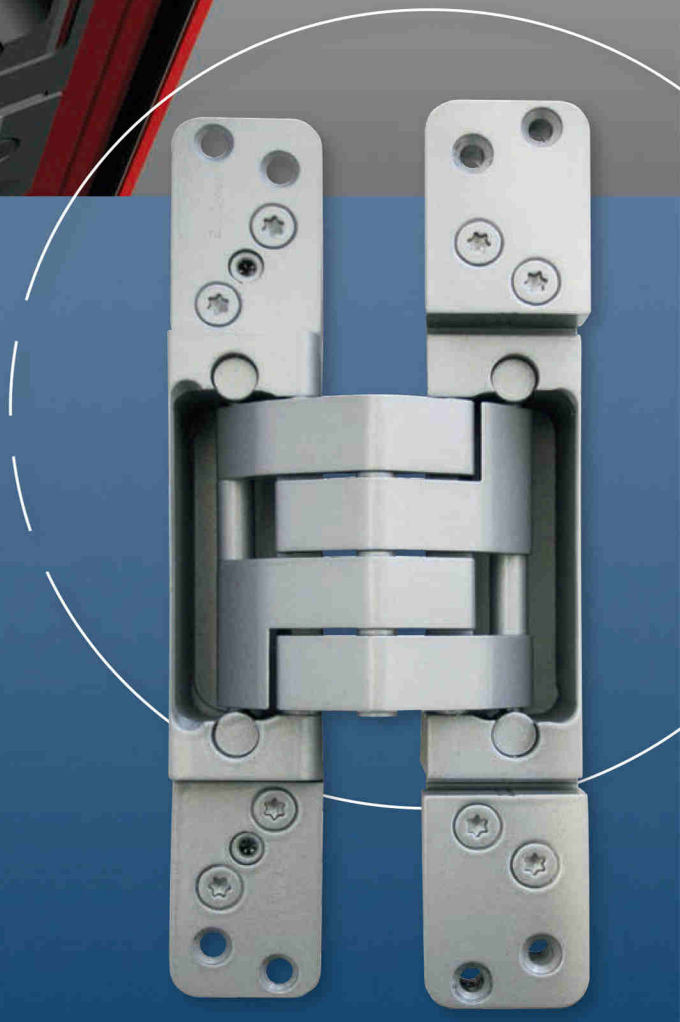

PIVOTA®
FX Series

Skryté panty pro dveře s falcem

Neviditelná realita

Skryté před zraky, ale mimořádně účinné – inovativní řešení od společnosti BaSys

BaSys
Bartels Systembeschläge GmbH
FITTINGS WITH IDEAS

IWO group

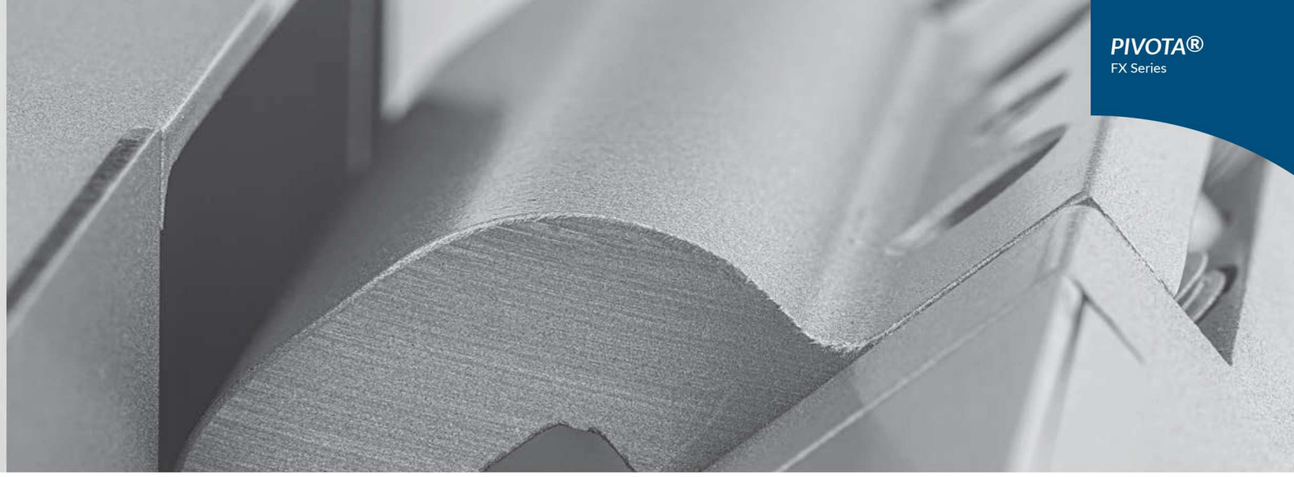

PIVOTA®

FX Series - stylový vzhled

a technologie, která nenápadně funguje v pozadí, jsou dnes hlavními zásadami při navrhování předmětů našeho každodenního života.

Dveře a příslušná kování také následují tento trend. Poté, co společnost BaSys jako první německý výrobce kování ovlivnila a podpořila tento trend pomocí skrytých závěsů pro bezfalcové dveře (PIVOTA® DX), zaměřili jsme se také s několika produktovými inovacemi na dveře s falcem – od roku 2007.

V tomto ohledu lze „dveře s falcem“ najít v následujících aplikacích pro produktovou řadu PIVOTA® FX:
· Široké dřevěné dveře s normativním falcem a tloušťkou 40 mm
· Dřevěné dveřní prvky s tloušťkou výrazně větší než 40 mm
· Dveřní prvky z hliníkového profilu
· Dveřní prvky z ocelového profilu

Vzhledem k rozdílům v použití jsou naše odpovědi a řešení také velmi rozmanité. Proto produktová řada PIVOTA® FX sestává z několika různých modelů s velmi individuálními vlastnostmi:

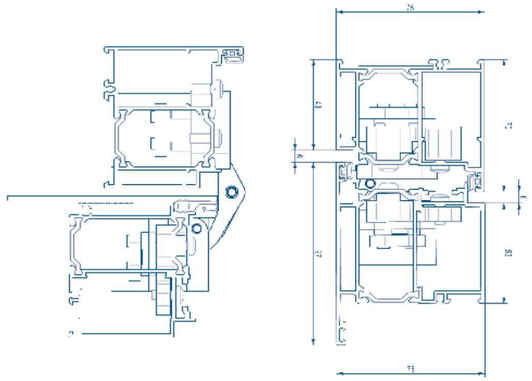

PIVOTA® FX1 100 3-D a PIVOTA® FX1 150 3-D
(foto na titulní stránce)
Modely s vysokou nosností v rámci této produktové řady nabízejí normativní zatížení 120 kg, resp. 160 kg na pár. Jejich použití je velmi univerzální a zahrnuje silné dřevěné dveře (tloušťka dveřního křídla 68 mm a více), dveřní prvky z hliníkových profilů i dveřní prvky z ocelových profilů.
Vzhledem k velké rozmanitosti geometrií profilů, zejména u dveřních prvků z hliníkových nebo ocelových profilů, je třeba vhodnost těchto modelů závěsů technicky prověřit pro každý profil. Kromě vhodného použití je třeba se podrobně zabývat také upevněním závěsů v profilech.

PIVOTA® FX1 100 3-D a PIVOTA® FX1 150 3-D
se vyznačují následujícími vlastnostmi:
• zcela skryté
• nosnost: 120 nebo 160 kg na pár
• trojrozměrně nastavitelné
• bezúdržbová ložiska s dlouhou životností

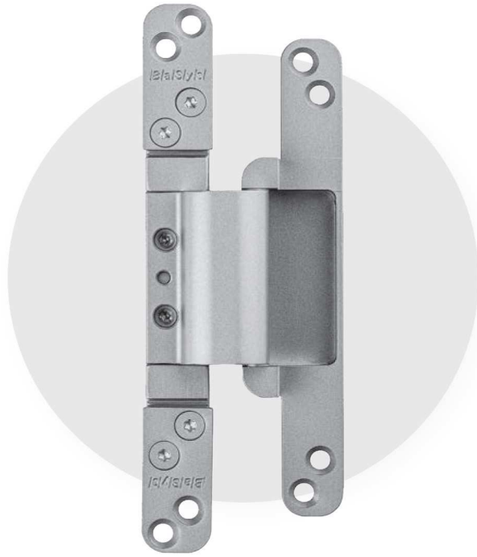

PIVOTA® FX2 80 3-D
U tohoto modelu jsou všechny tři nastavovací rozměry, nastavení výšky (+/- 3 mm), tlak na těsnění (+/- 1 mm) a nyní také nastavení boční mezery (+/- 3 mm) umístěny v rámové části závěsu.
Část pantu ve dveřích se u nového modelu již neseřizuje a zůstává pevně spojená s křídlem, tato část je tak elegantní – při pohledu zvenčí a při zavřených dveřích.

PIVOTA® FX2 80 3-D
nabízí následující vlastnosti:
• skrytá montáž
• nosnost: 80 kg na pár
• trojrozměrně nastavitelná
• bezúdržbové ložisko s dlouhou životností

PIVOTA® FX2 80 3-D Design

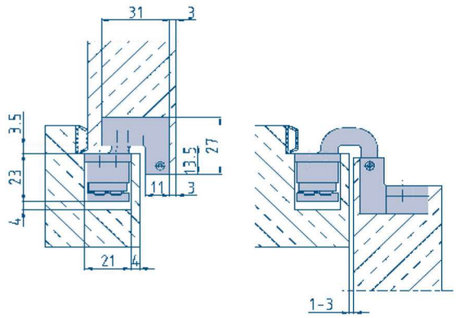

Díky zmíněným modelům skrytých závěsů dokáže společnost BaSys pokrýt širokou škálu použití v oblasti dveří s falcem.

BaSys product world

Vše z jednoho zdroje

Made in Germany

Pod touto značkou vyvíjíme, vyrábíme a prodáváme kompletní sortiment kování pro renomované výrobce v německém a evropském odvětví dveří a zárubní, jakož i pro mezinárodní zákazníky z řad obchodu a průmyslu. Kromě tohoto hlavního zaměření doplňuje náš sortiment vysoce kvalitní nábytkové kování a speciálně vyvinuté funkční panty, mimo jiné pro aplikace v oblasti ochrany proti vloupání, požární ochrany a zvukové izolace.

PIVOTA® **– systémy skrytých závěsů**

OBJECTA® **– systémy závěsů pro dveře v komerčních objektech**

STABILO® **– systémy dveřních protikusů**

COMBICA® **– systémy závěsů pro bytové dveře**

MASTERBAND **– systémy závěsů pro vchodové dveře**

GERMAN DESIGN AWARD SPECIAL 2017

INNOVATIONSPREIS ARCHITEKTUR + BAUWESEN

ICONIC AWARDS 2018 INNOVATIVE INTERIOR best of best

Cover photograph photographer: Daniel Vieser, Architekturfotografie

BaSys
Bartels Systembeschläge GmbH

FITTINGS WITH IDEAS

Zastoupení pro ČR:

Iwo Group s.r.o.
Vlasty Buriana 489/1
190 15 Praha 9
Ceská republika

sales@iwogroup.eu
www.iwogroup.eu

IWO group

© 241568 I PIVOTA DX I 01-25 ICZ