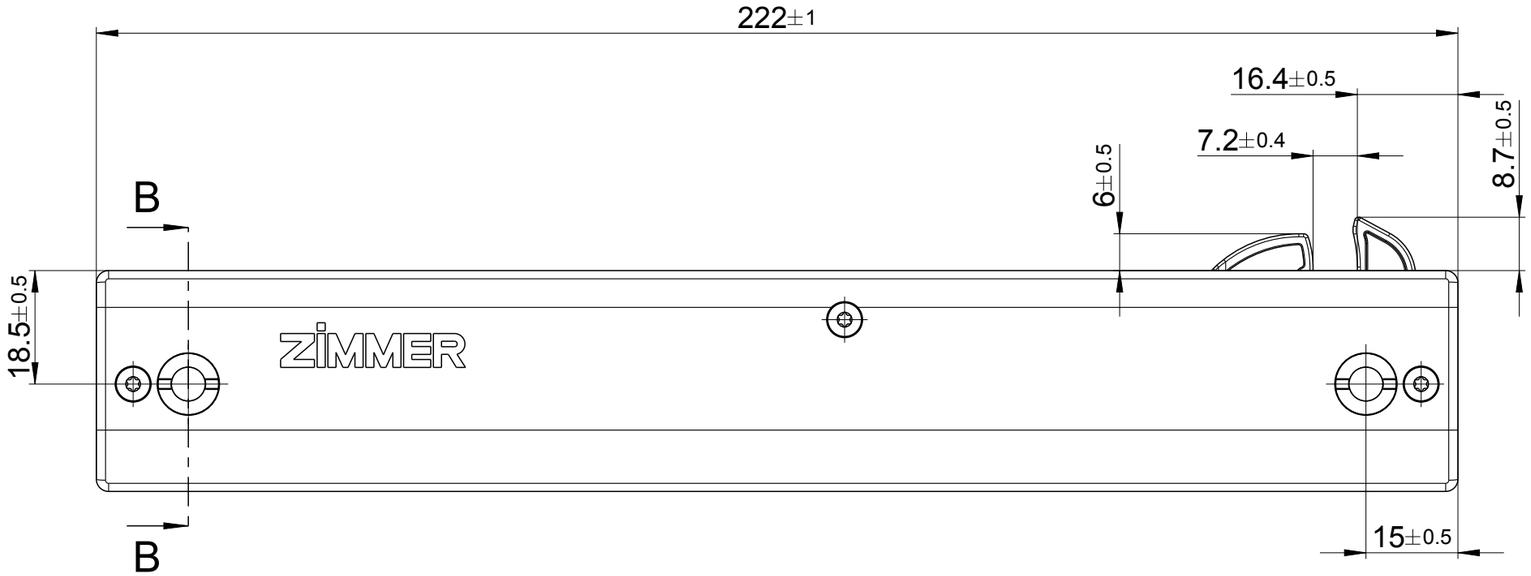

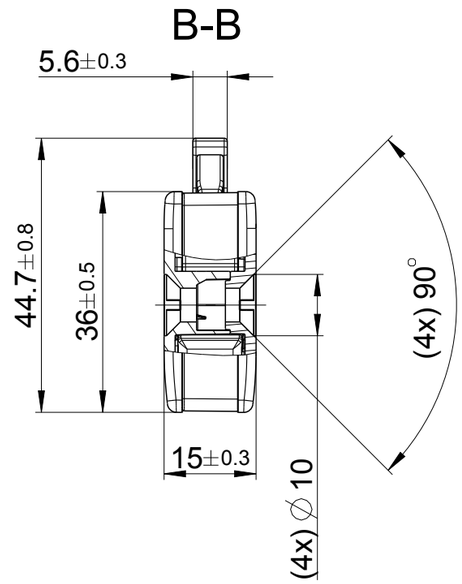

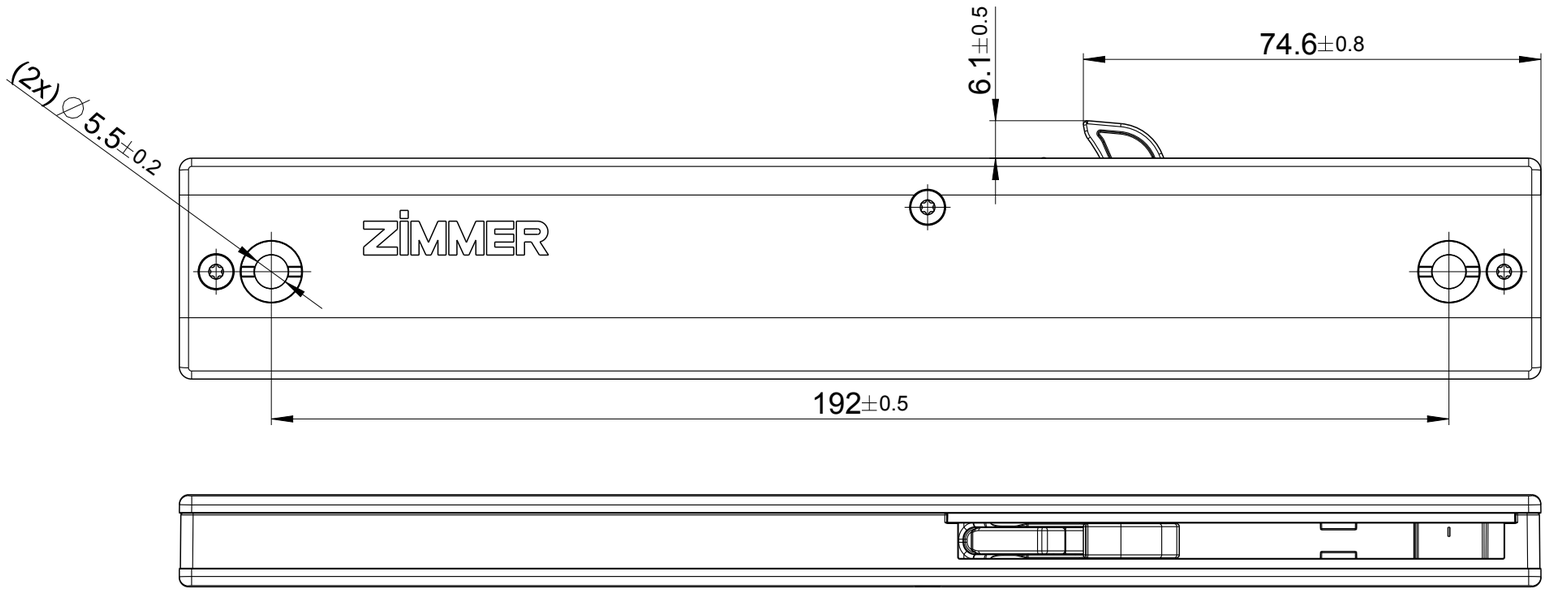

Operating conditions: +10°C to +40°C
Storage conditions: -20°C to +80°C
Stroke:50mm
Max. weight to be braked: 15kg
Do not use as end stop.

1:2

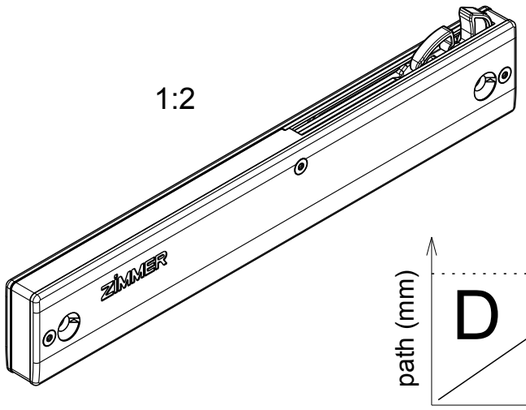

spring value without friction!

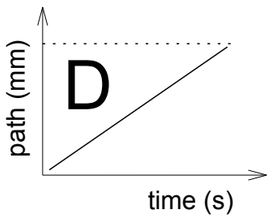

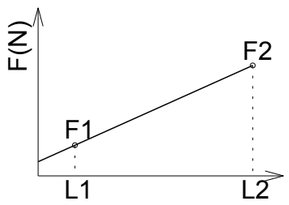

L1= 146mm
L2= 197mm
F1= 11,5±1N
F2= 17,5±1,5N

Alle Rechte vorbehalten! / All rights reserved!
Vervielfaeltigung, auch nur Auszugsweise, nur mit schriftlicher Genehmigung der Zimmer Group.
Reproduction, copying, even in extracts, only with the written approval of Zimmer Group.

Kanten nach/Edges according to ISO 13715

projection

b	fett hinzu	28.10.20	cmanz
Ind.	Aenderung/modification	Datum	Name

general tolerances acc. to DIN ISO 2768 - mK

	Datum/date	Name/name
name	18.04.19	scramer
checked	28.06.21	mcschneider
norm.		
dev.	18.04.19	scramer

ZIMMER group

Zimmer GmbH Daempfungssysteme

Masstab scale	1:1	Oberfl. surface	76509mm²	Gewicht weight	0.0734kg
Werkstoff material	-	WerkstNr. mat no.	-	Volumen volume	57199mm³
Halbzeug dimension		Rohteilnr. part no.		Sparte class	SEZFL8

Benennung/name

Self-closing device Silento Chiuso 50

Zeichnungsnummer/drawing number

E050-08-238_b

Freigabestatus/status: 60 | Blatt/sheet 5 v. 5 Bl. | Format DIN A3