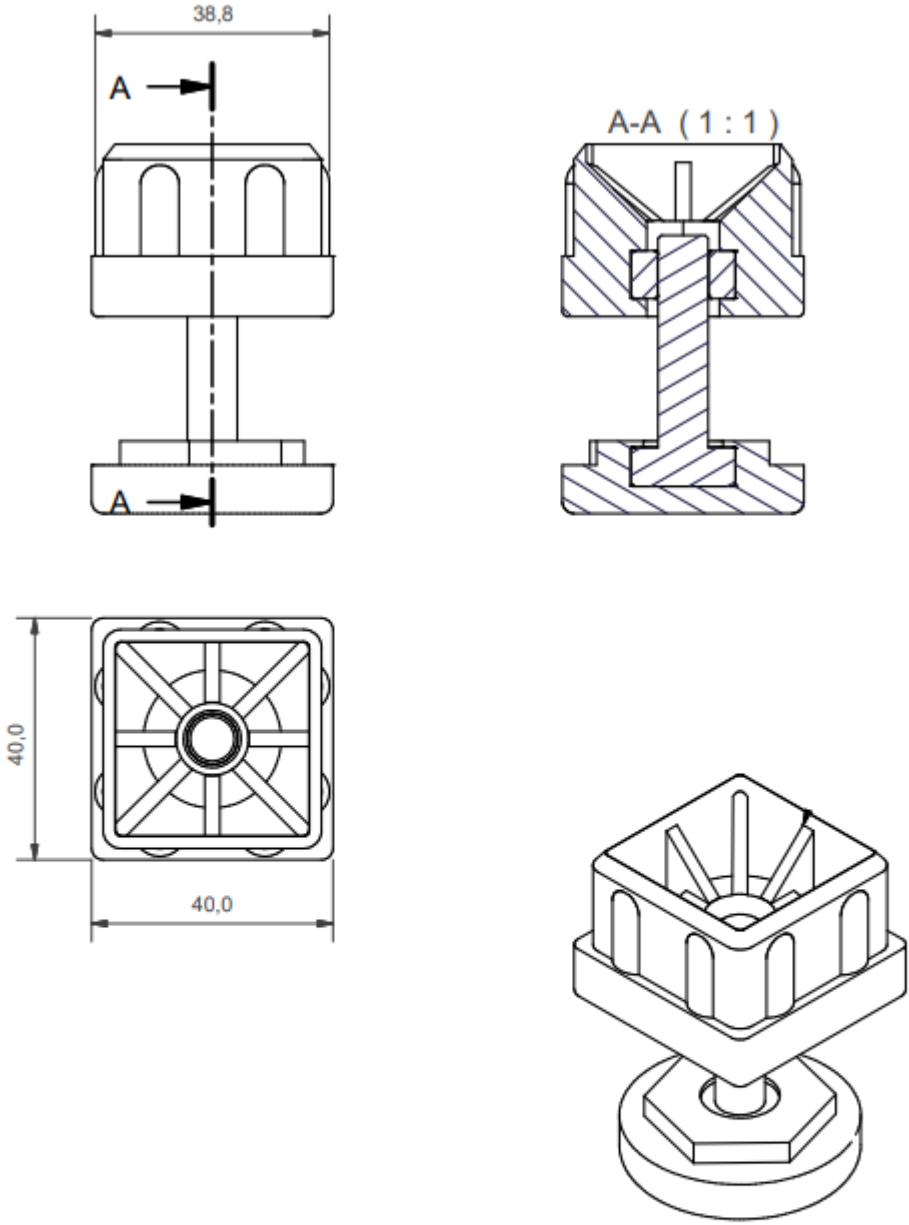

	Data	Rúbrica		Material:			
Desenhou	12-09-2003			Planificado:			
Aprovou	12-09-2003			Acabamento:			
Escala 1/1	*Designação:*			Ferram.:	Dim.:		
Tolerância + 1.0 -	**Pé Regulavel Poliamida 40x40**			Peso Bruto		Peso Liquido 75 g	
	Código: **PN.610**			Rev 1	Rev 2	Rev 3	Rev 4
	CAD File:						