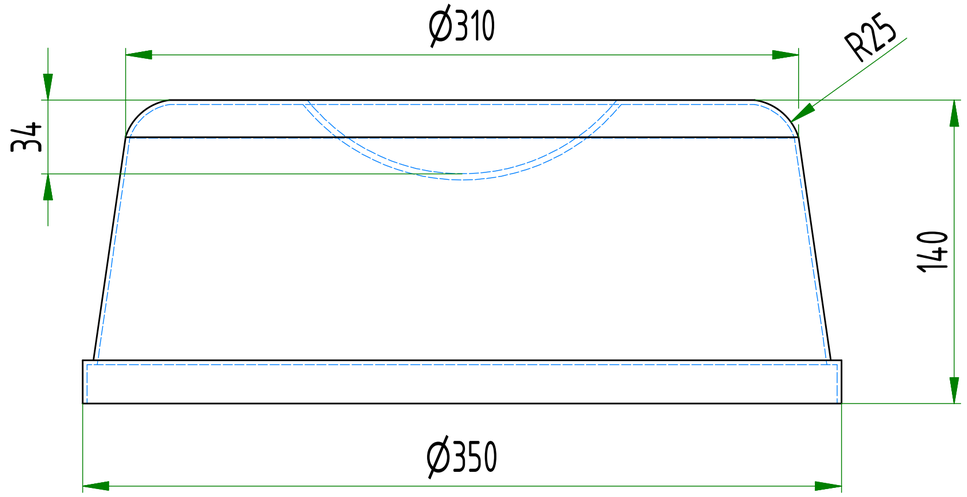
Ø310
R25
34
140
Ø350

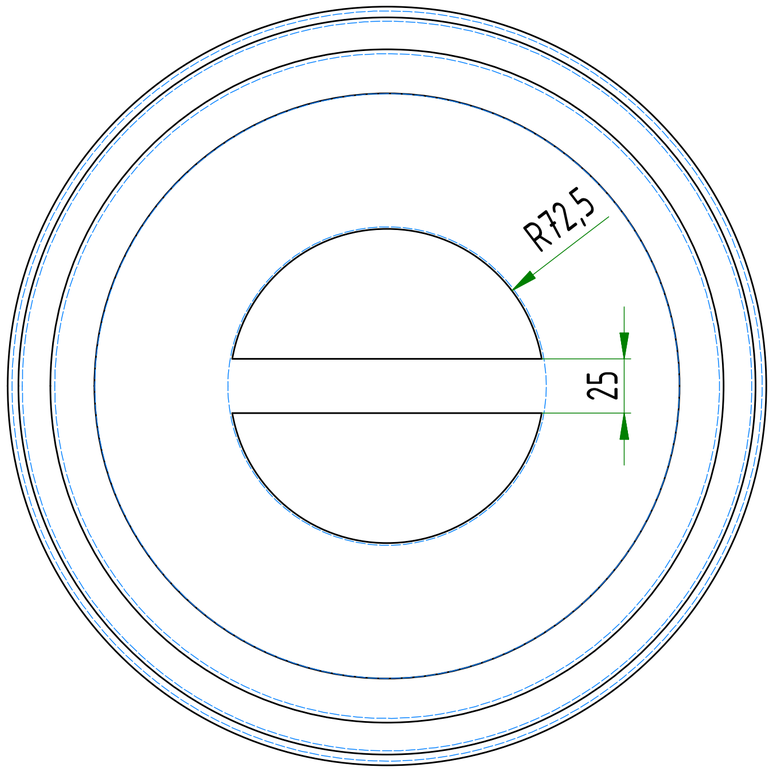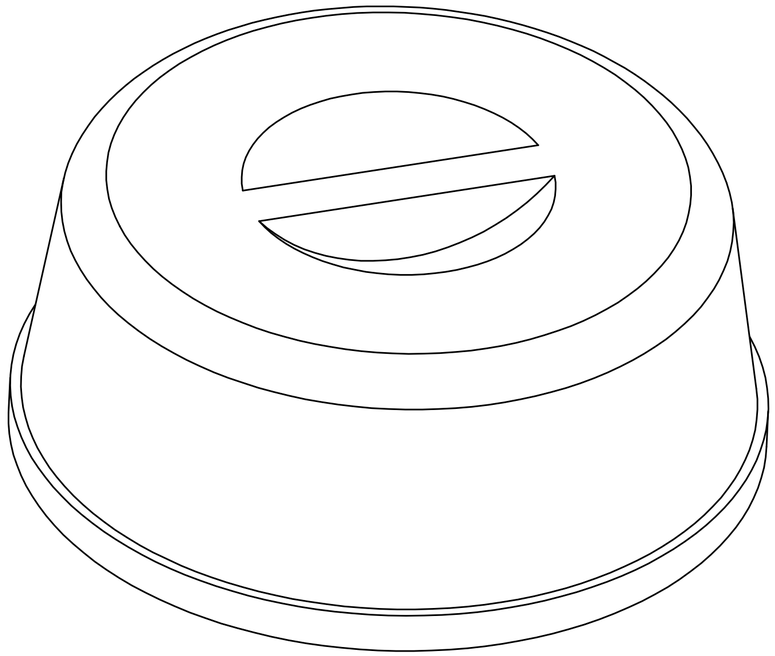
R72,5
25