ROSETTENGARNITUR

PRODUKTDATENBLATT

minimo R

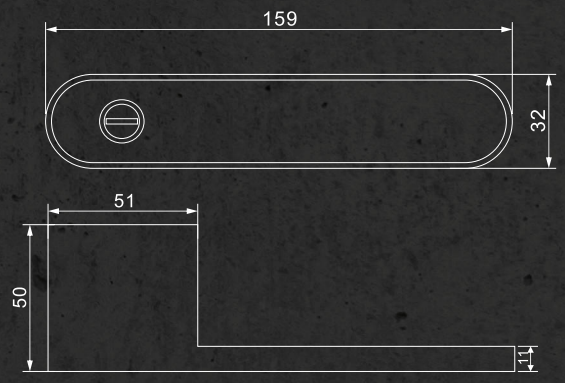

AUSFÜHRUNG

„Unsichtbare“ Schließmechanik mit einfacher, dezenter Notentriegelung
Drücker BEIDSEITIG mit Hochhaltefeder (fest/drehbar) gelagert
KEINE Madenschraube – 100 % Minimalismus
8 mm Vierkant | mit jedem Standard Einsteckschloss verwendbar
Zinkdruckguss in höchster Qualität

FARBE

Edelstahl finish

ERHÄLTLICH IN DER AUSFÜHRUNG

UV – unverschließbar
VR – Schieberiegel, innen verschließbar
SZ – Sperrzylinder, innen & außen verschließbar

ARTIKELNUMMER

MI0688

ROSETTENGARNITUR

PRODUKTDATENBLATT

minimo R

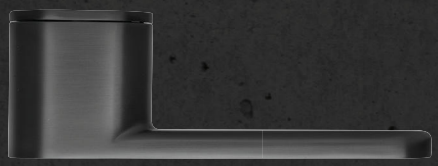

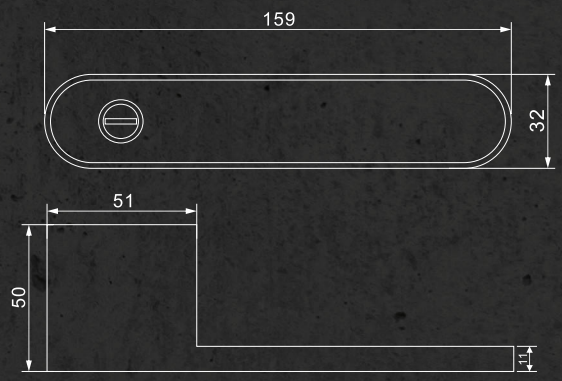

AUSFÜHRUNG

„Unsichtbare“ Schließmechanik mit einfacher, dezenter Notentriegelung
Drücker BEIDSEITIG mit Hochhaltefeder (fest/drehbar) gelagert
KEINE Madenschraube – 100 % Minimalismus
8 mm Vierkant | mit jedem Standard Einsteckschloss verwendbar
Zinkdruckguss in höchster Qualität

FARBE

Umbragrau

ERHÄLTLICH IN DER AUSFÜHRUNG

UV – unverschließbar
VR – Schieberiegel, innen verschließbar
SZ – Sperrzylinder, innen & außen verschließbar

ARTIKELNUMMER

MI1588

ROSETTENGARNITUR

PRODUKTDATENBLATT

minimo R

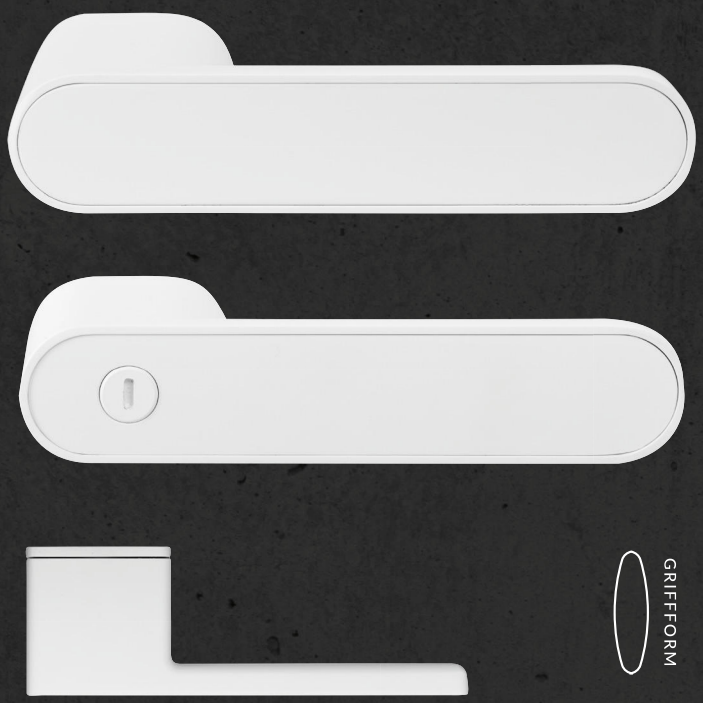

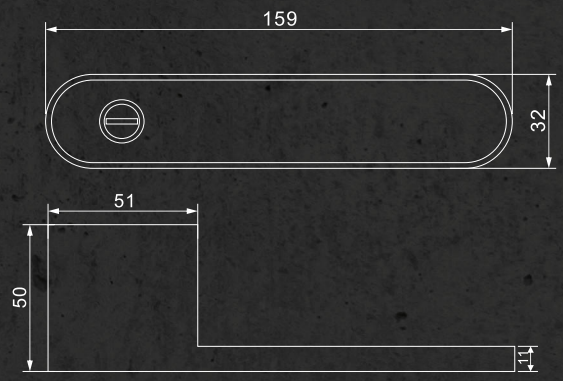

AUSFÜHRUNG

„Unsichtbare“ Schließmechanik mit einfacher, dezenter Notentriegelung
Drücker BEIDSEITIG mit Hochhaltefeder (fest/drehbar) gelagert
KEINE Madenschraube – 100 % Minimalismus
8 mm Vierkant | mit jedem Standard Einsteckschloss verwendbar
Zinkdruckguss in höchster Qualität

FARBE

Weiß matt

ERHÄLTLICH IN DER AUSFÜHRUNG

UV – unverschließbar
VR – Schieberiegel, innen verschließbar
SZ – Sperrzylinder, innen & außen verschließbar

ARTIKELNUMMER

MI0888

ROSETTENGARNITUR

PRODUKTDATENBLATT

minimo R

AUSFÜHRUNG

„Unsichtbare“ Schließmechanik mit einfacher, dezenter Notentriegelung
Drücker BEIDSEITIG mit Hochhaltefeder (fest/drehbar) gelagert
KEINE Madenschraube – 100 % Minimalismus
8 mm Vierkant | mit jedem Standard Einsteckschloss verwendbar
Zinkdruckguss in höchster Qualität

FARBE

Tiefschwarz | RAL 9005

ERHÄLTLICH IN DER AUSFÜHRUNG

UV – unverschließbar
VR – Schieberiegel, innen verschließbar
SZ – Sperrzylinder, innen & außen verschließbar

ARTIKELNUMMER

MI0988

ROSETTENGARNITUR

PRODUKTDATENBLATT

minimo R

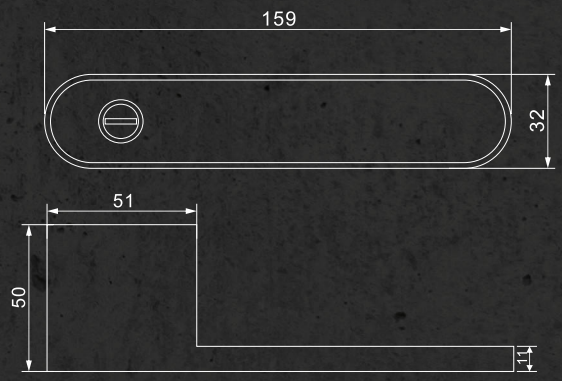

AUSFÜHRUNG

„Unsichtbare“ Schließmechanik mit einfacher, dezenter Notentriegelung
Drücker BEIDSEITIG mit Hochhaltefeder (fest/drehbar) gelagert
KEINE Madenschraube – 100 % Minimalismus
8 mm Vierkant | mit jedem Standard Einsteckschloss verwendbar
Zinkdruckguss in höchster Qualität

FARBE

Gold matt

ERHÄLTLICH IN DER AUSFÜHRUNG

UV – unverschließbar
VR – Schieberiegel, innen verschließbar
SZ – Sperrzylinder, innen & außen verschließbar

ARTIKELNUMMER

MI1088