opk Cruiser 5 W Bodenschiene / Bottom Deckenmontage / Ceiling Mounting Wandmontage / Wall Mounting Mounting Instruction

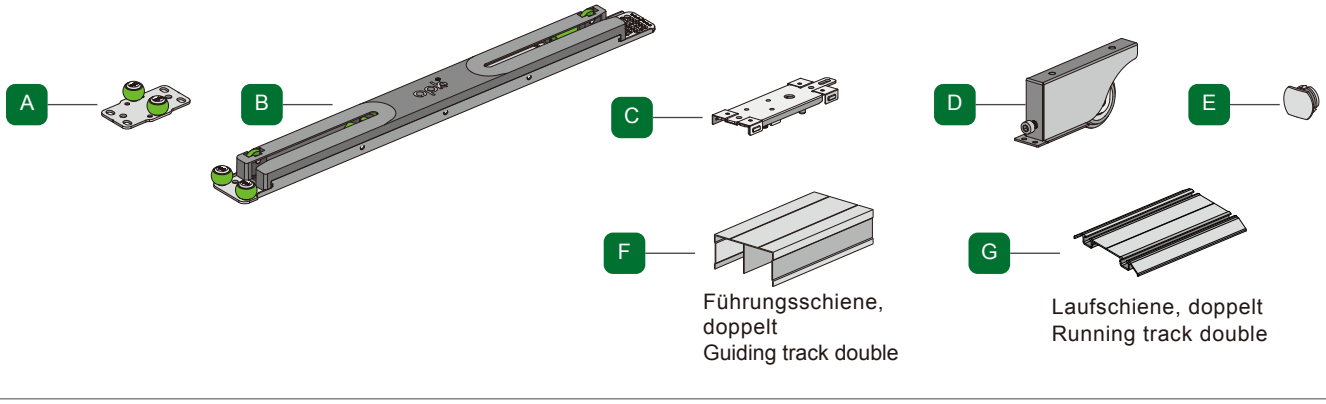

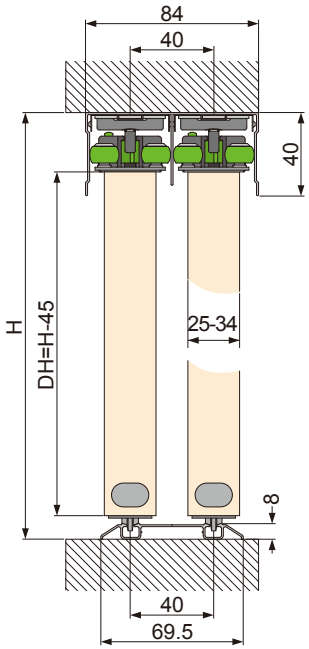

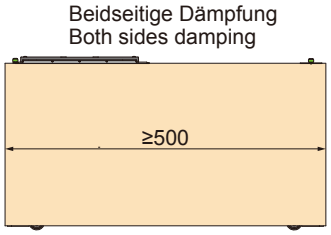

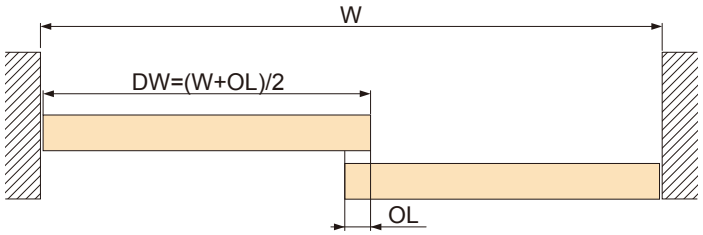

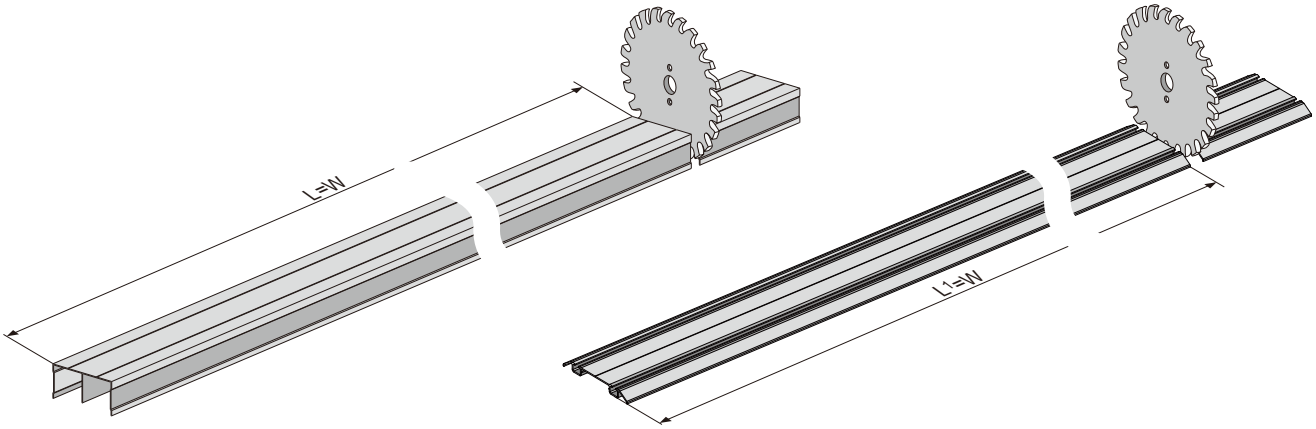

1

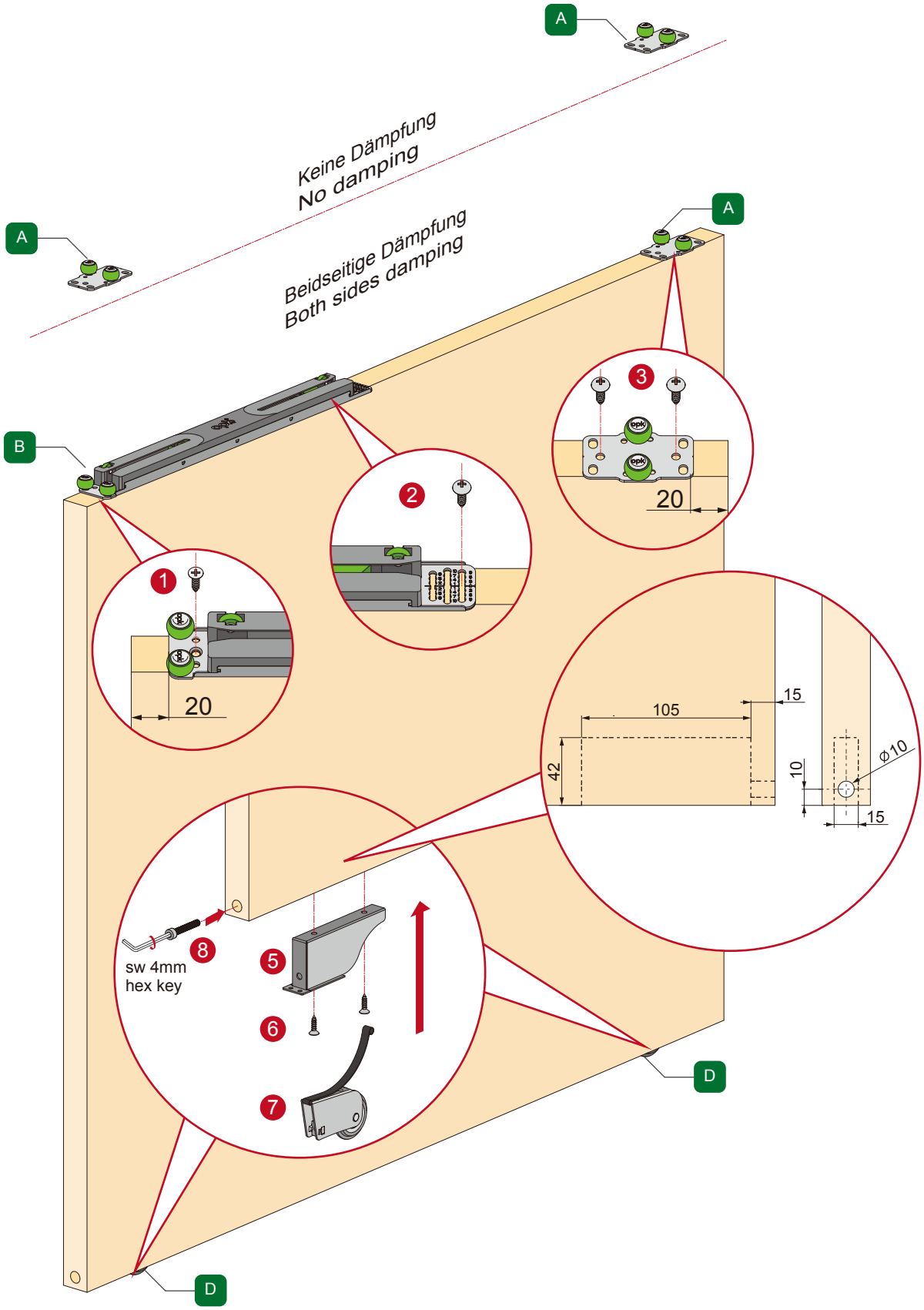
A
Keine Dämpfung
No damping
Beidseitige Dämpfung
Both sides damping
A
A
B
1
20
2
3
20
105
15
42
10
ø10
15
8
sw 4mm
hex key
5
6
7
D
D

2

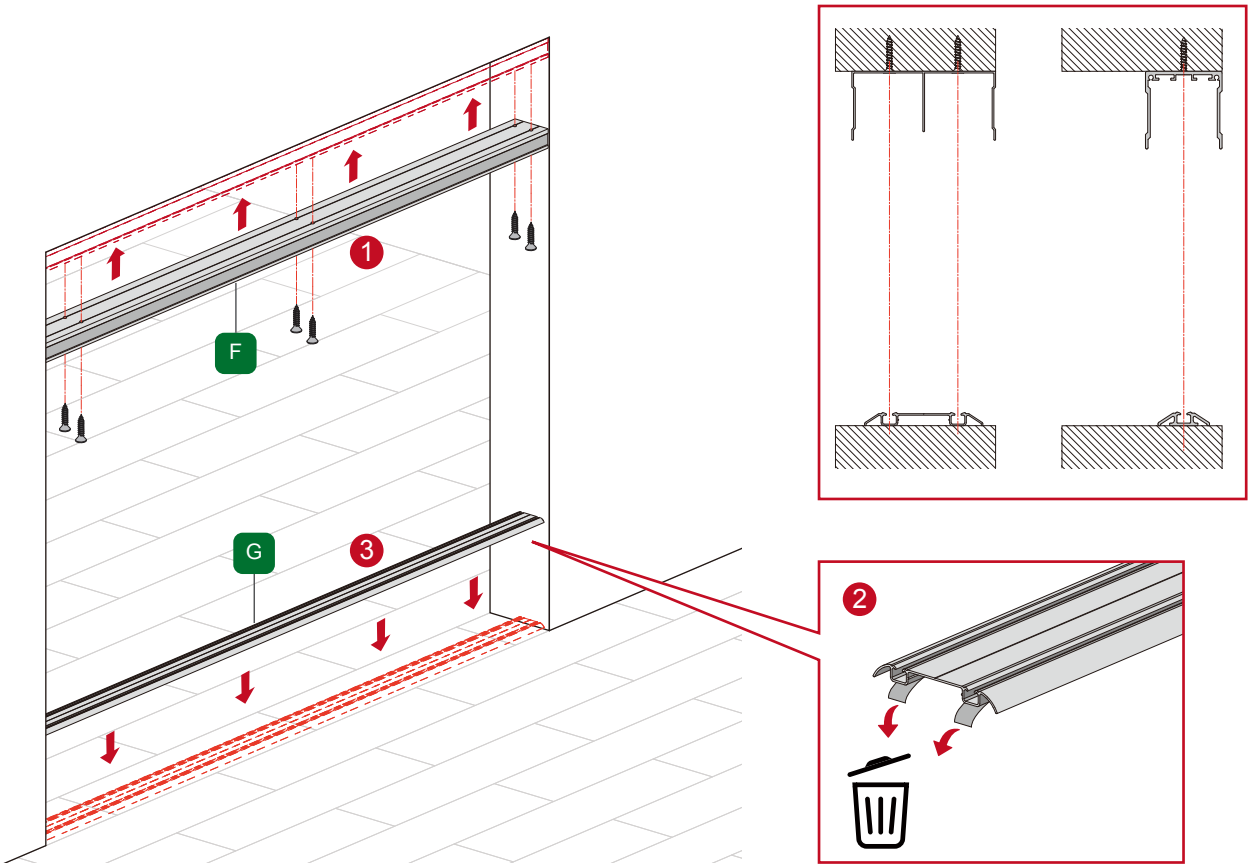

3

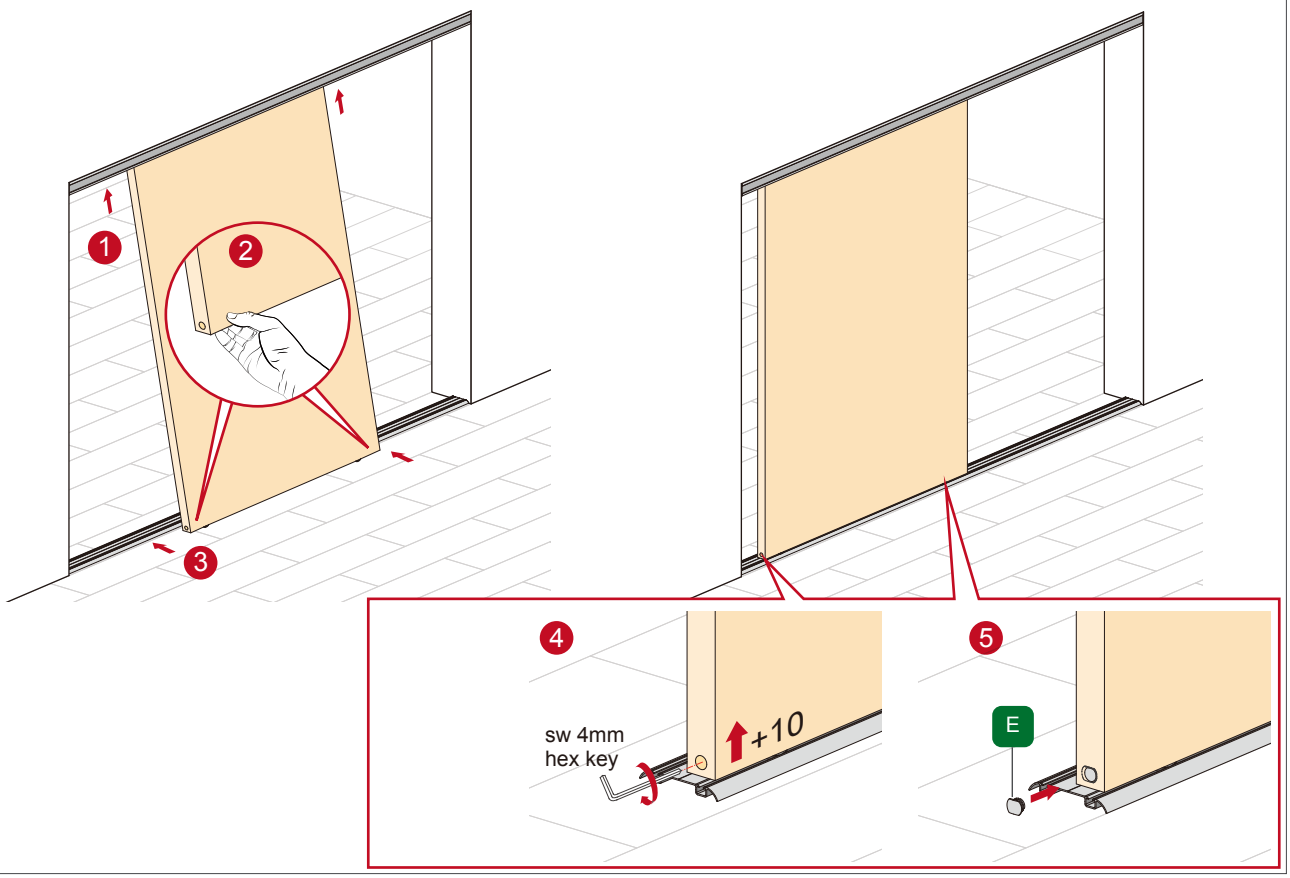

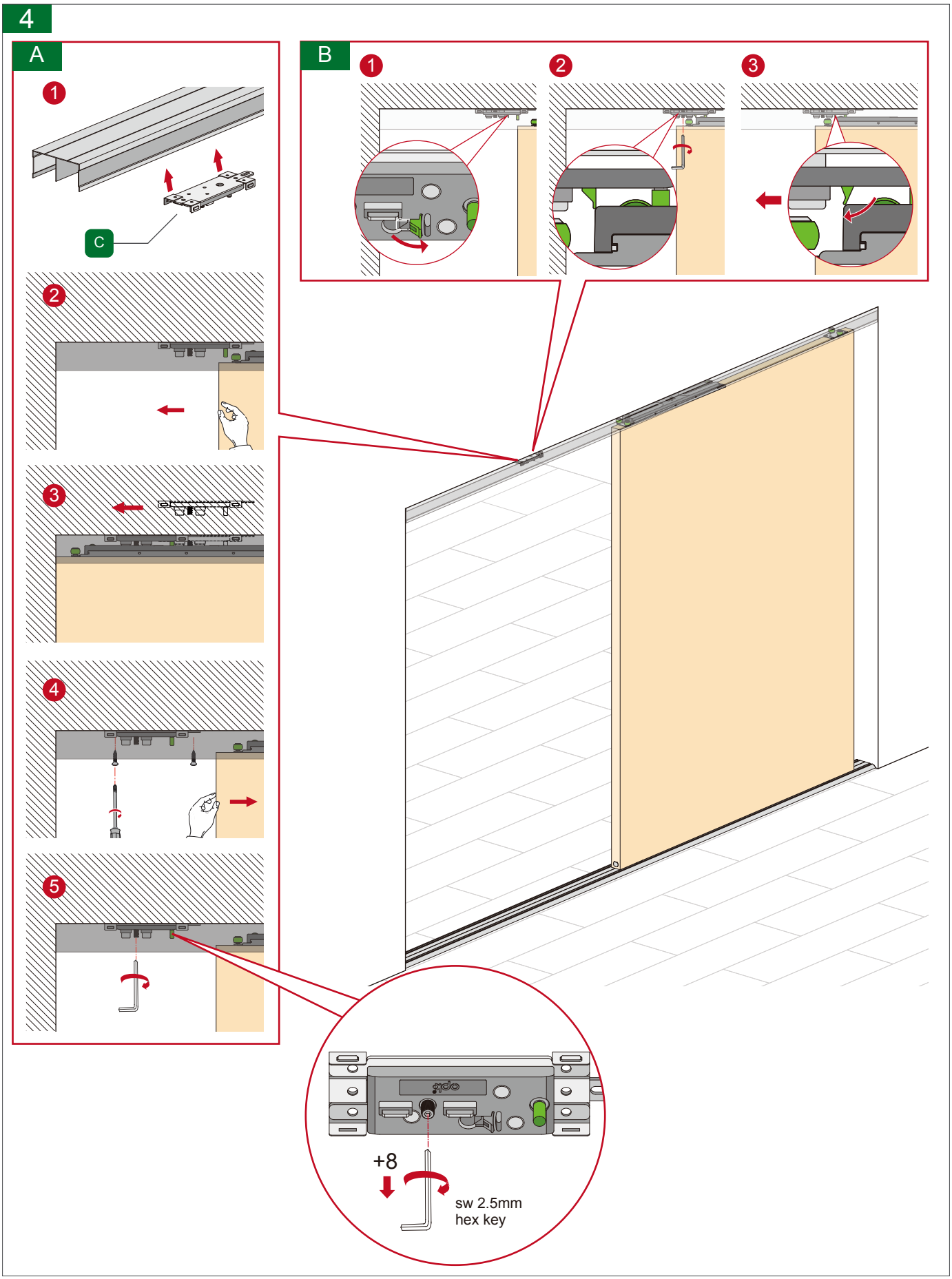
4
A
1
C
2
3
4
5
B
1
2
3
+8
sw 2.5mm
hex key