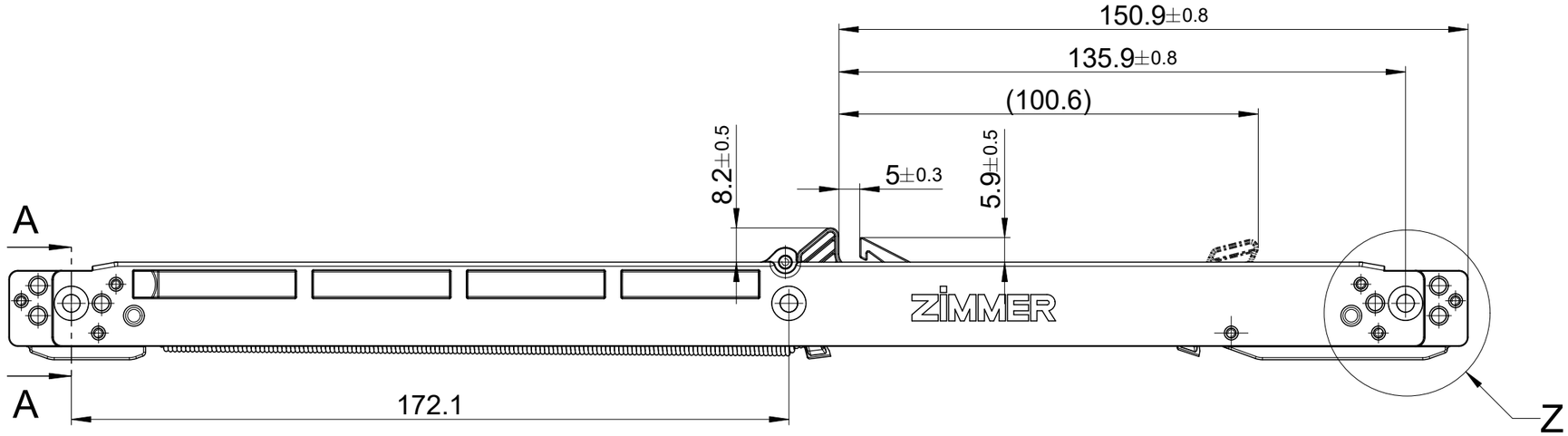

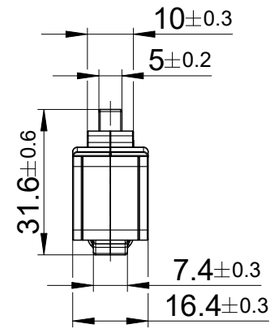

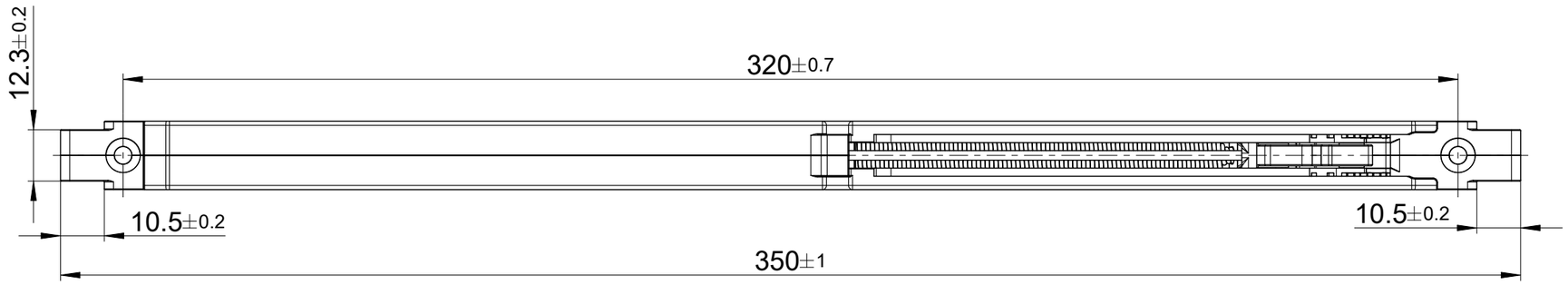

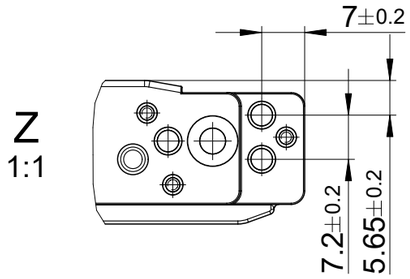

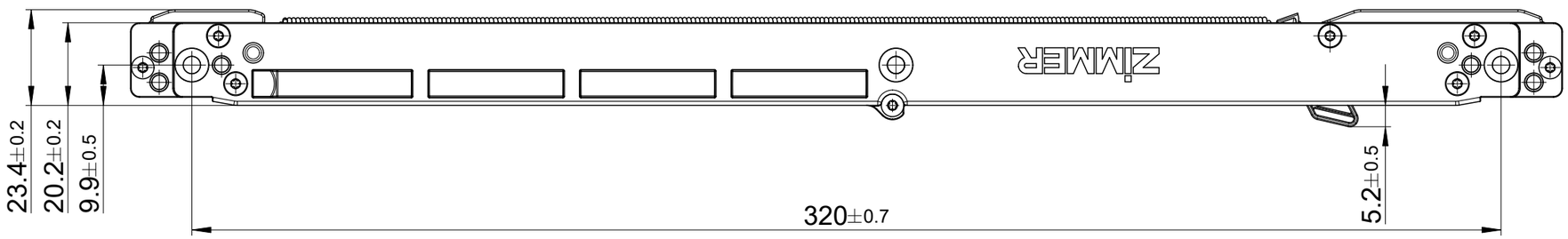

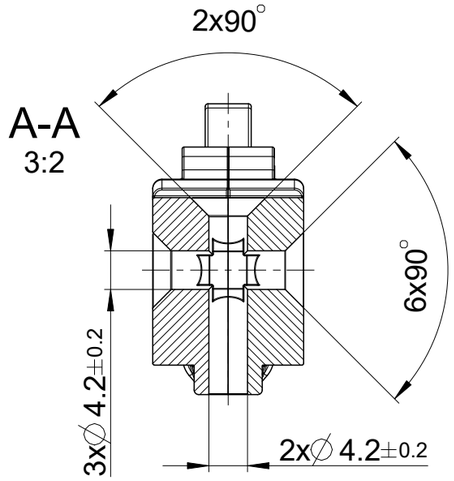

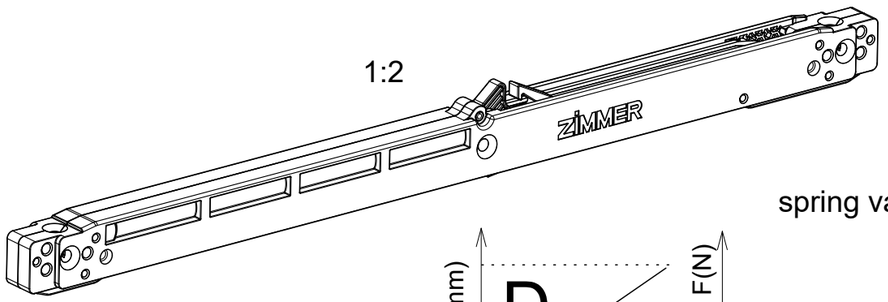

Operating conditions: +10° C to +40° C
Storage conditions: -20° C to +80° C
Max. mass to be braked: 160kg
Do not use as end stop.

spring value without friction!

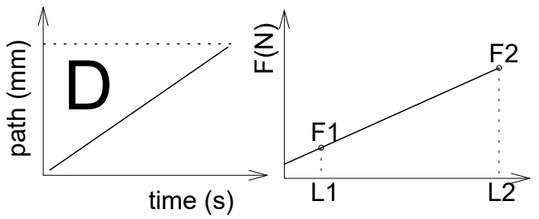

L1= 165mm
L2= 255mm
F1= 25.0±1.5N
F2= 68.0±3.0N

Alle Rechte vorbehalten! / All rights reserved!
Vervielfaeltigung, auch nur Auszugsweise, nur mit schriftlicher Genehmigung der Zimmer Group.
Reproduction, copying, even in extracts, only with the written approval of Zimmer Group.

Kanten nach/Edges according to ISO 13715

projection

f	Anpassung	05.07.24	Izesch
Ind.	Aenderung/modification	Datum	Name

Allgemeintoleranzen/ standard tolerances ISO 2768:1989 T1-f/T2-H

	Datum/date	Name/name
name	18.01.21	jmeier
checked	30.07.24	pbohnert
norm.		
dev.	18.01.21	jmeier

Zimmer GmbH Daempfungssysteme

Masstab scale	3:4	Oberfl. surface	76310mm²	Gewicht weight	0.0989kg
Werkstoff material	-	WerkstNr. mat no.	-	Volumen volume	61403mm³
Halbzeug dimension		Rohteilnr. part no.		Sparte class	SEZFL8

Benennung/name

eaZIsilent
Silento Porta 100
Defined Comfort

Zeichnungsnummer/drawing number

E100-08-062_f

Freigabestatus/status: Zim4_60 | Blatt/sheet 5 v. 5 Bl. | Format DIN A3