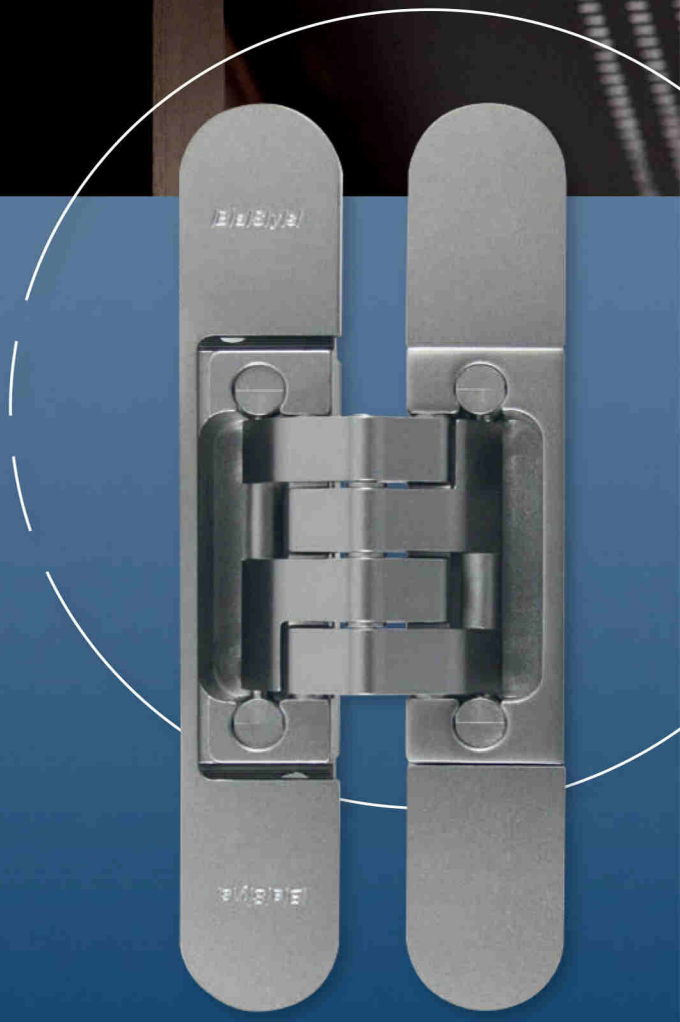

PIVOTA®
DX Series

Systémy skrytých pantů

Neviditelná realita

Skryté před zraky, ale mimořádně účinné – inovativní řešení od společnosti BaSys

BaSys
Bartels Systembeschläge GmbH
FITTINGS WITH IDEAS

IWO group

PIVOTA®
OBSAH

Série DX – kompletní sortiment	Strana 3
Výhody	Strana 4-5
Povrch a váhové kategorie	Strana 6
Reference	Strana 7
Malé	Strana 8-9
Úzké	Strana 10-11
Odsazené	Strana 12-13
S velkou mezerou	Strana 14-15
Výřez typu A	Strana 16
Výřez typu B	Strana 17
Výřez typu C	Strana 18
Výřez typu D	Strana 19
Výřez typu E	Strana 20
Výřez typu F	Strana 21
Pro sklo	Strana 22
Pro kabelové vedení	Strana 23

PIVOTA®
Série DX - kompletní sortiment

Kompletní sortiment.

S řadou PIVOTA® DX nabízí společnost BaSys kompletní sortiment skrytých závěsů pro širokou škálu použití. Od samého počátku bylo naším cílem poskytovat praktické řešení pro co nejvíce oblastí použití našim zákazníkům zabývajícím se výrobou dveří, vybavením komerčních budov a architektonickým plánováním. Výsledkem je, že jsme vytvořili sortiment, který splní všechny požadavky. Ani montáž dorazů pro dveře s hmotností od 40 kg do 350 kg, ani použití dveří s vysokými zárubněmi nebo rámy s malou hloubkou drážky nepředstavuji žádný problém. V případech, kdy je vyžadována vysoká úroveň zabezpečení, doporučujeme speciální typy závěsů vhodné pro protipožární dveře nebo na přání i pro ochranu proti vloupání.

Další zvláštností řady PIVOTA® DX jsou malé rozměry těla závěsu, pokud jde o šířku a hloubku zářezu, při zachování trvale vysoké nosnosti. Zákazník tak může plně využít výhod skrytých závěsů i v případě relativně malých hloubek zářezu a malých šířek křídel.

I příprava a montáž přinášejí úsporu nákladů: šířka výřezu vždy přesně odpovídá šířce závěsu. Dodatečné krycí desky nejsou nutné, jsou však k dispozici na vyžádání (varianta „Design“).

Zavřeno

Zvenčí zcela nevidtělný, skrytý pant je zapuštěn do rámu dveří. V důsledku pohybu se zadní hrana dveří mírně zvedne od hrany rámu.

Otevřeno 90°

V důsledku pohybu se okraj zadních dveří mírně nadzvedne nad okraj rámu.

Otevřeno 180°

Plně otevřená poloha dveří umožňuje volný průchod bez jakýchkoli omezení.

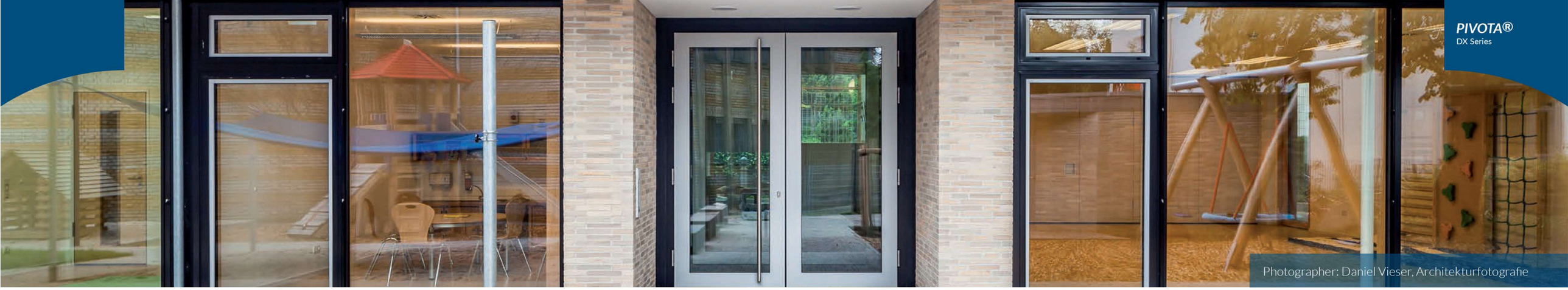

Photographer: Daniel Vieser, Architekturfotografie

Výhody

Konstrukční princip řady PIVOTA® DX nabízí výhody, které vycházejí ze dvou zásadních technických vlastností:

Všechny síly působící na kinematické vedení jsou přebírány horizontálně umístěnými osami. Tento typ pístového vedení nebo plošného vedení zajišťuje velmi vysokou úroveň provozní spolehlivosti.

Čtyř-kloubový spoj se přesně zablokuje, aby zabránil kroucení nebo naklánění, a to i při vysokém namáhání.

Ve spojení s pístovým vedením je pěti-osý spoj navržen pro dlouhodobý, bezúdržbový provoz.

Varianta „Design“ je ideální volbou pro puristický vzhled bez jakýchkoli upevňovacích nebo seřizovacích šroubů. Magneticky připevněné krycí čepičky umožňují snadný přístup ke šroubům a zároveň je esteticky zakrývají.

Všechny naše výrobky jsou vyrobeny z vysoce kvalitních materiálů, jako je masivní ocel, nerezová ocel nebo slitina. Standardní povrchové úpravy: saténově poniklované, vzhled hliníku F1, vzhled nerezové oceli. Další povrchové úpravy k dispozici na vyžádání (viz strana 6).

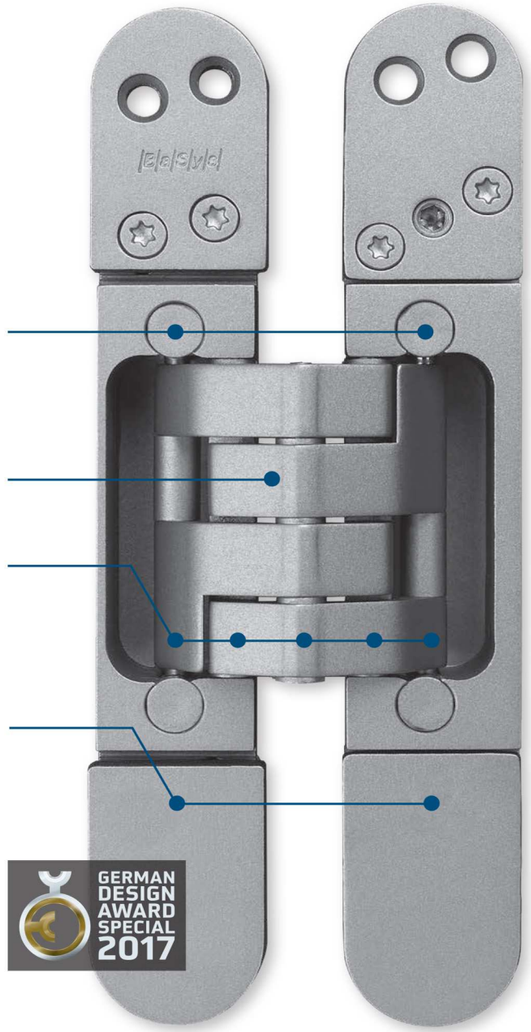

Závěsy PIVOTA® DX jsou nastavitelné ve třech rozměrech. Upínací desky s ozubením umožňují nastavení výšky dveří a bočního uzavíracího tlaku na těsnění nezávisle na zatížení. Vzdálenost od zárubně lze nastavit pomocí nastavovacích vřeten v části závěsu u dveří.

Varianta „IHA“ nabízí mechanismus pro nastavení výšky pomocí přídavného excentru v rámové části závěsu.

Všechna nastavení ovlivňují pouze polohu dveří. Mechanika spojů závěsů zůstává zcela nedotčena – další kvalitativní vlastnost zajišťující nejvyšší přesnost pro každodenní kontinuální provoz.

Odpovídajícím způsobem označené závěsy jsou vhodné pro protipožární dveře.

Konkrétní závěsy lze volitelně vybavit ochranou proti vloupání (RC2/RC3). Varianta „Safe“

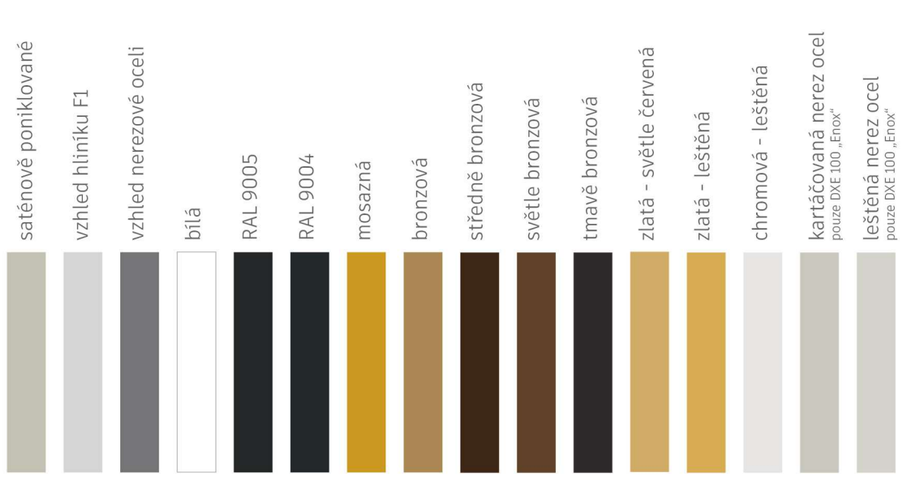

Povrchová úprava a rozdělní:

Třídění dle nosnosti (pro jeden pár)*:

zatížení do 60kg	DX 35 | DX 42 | DX 43
zatížení do 80kg	DX 38 „N“ | DX 78 | DX 80 „ZA“ | DXS 61 „Close“ 2.0 | DX 80 „ZA“ „Close“ 2.0
zatížení do 100kg	DX 60 | DX 61 | DXS 62 | DX 110
zatížení do 120kg	DX 65 | DX 80 „ZA“ „Steel“ | DX 100 | DXS 101 | DX 102
zatížení do 160kg	DX 100 „Enox“ | DXS 100 „Steel“ | DXS 101 „Steel“ | DX 102 „Steel“ | DXS 120 | DXS 120 „33mm“ | DXS 120 „BFP“
zatížení do 180kg	DX 200 „Alu“
zatížení do 200kg	DX 180 | DX 180 „33mm“ | DX 180 „BFP“ | DX 190 | DX 200
zatížení do 250kg	DX 200 „Steel“
zatížení do 300kg	DX 180 „Steel“ | DX 300
zatížení do 350kg	DX 300 „Steel“

*platí pro rozměry dveří 1000x2000mm bez zatěžujících prvků, např. zavírač dveří apod.

Široký sortiment příslušenství

Pro montáž skrytých závěsů PIVOTA® DX do rámů s obložením nebo uzavřených rámů je k dispozici řada bezpečnostních desek. Pro dosažení maximální stability jsou bezpečnostní desky dokonale přizpůsobeny individuálnímu rámu zákazníka. V kombinaci s ocelovými rámy lze do rámu vložit úchyty závěsů. K upevnění závěsů do ocelových dveří lze použít upevňovací sady.
K dispozici jsou také frézovací šablony a frézovací šablony.

Architect: Architekten.3P Feuerstein Rüdenauer & Partner | Photographer: Daniel Vieser, Architekturfotografie | Door manufacturer: Herholz

Reference

Živá realita v kultivovaném prostředí

Při plánování nové stavby nebo rekonstrukce se pozornost vždy soustředí na to, jak lze spojit funkčnost a estetiku prostoru s ekonomickou efektivitou a reálnou proveditelností. To se týká nejen uceleného celkového konceptu, ale i těch nejmenších detailů. V mnoha komerčních budovách zajišťují produkty BaSys plynulé, bezpečné a bezúdržbové otevírání a zavírání dveří

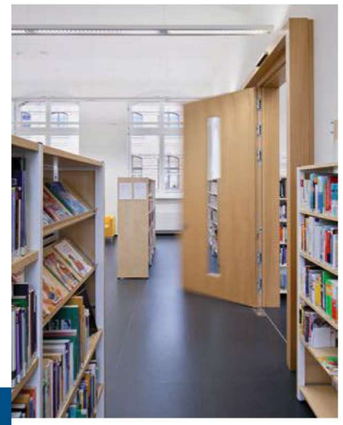

Městská knihovna v Lipsku

Spolehlivost a bezpečnost jsou jen některé z kvalitativních vlastností dveří ve veřejných budovách. Tichý chod je dalším důležitým aspektem pro použití v knihovně. Z těchto důvodů se architekt i výrobce dveří rozhodli vsadit na produkty BaSys. Systémy PIVOTA® DX 200 3-D a DX 300 3-D zajišťují spolehlivý a bezhlučný pohyb velkých dveřních konstrukcí.

Výrobce dveří:
Schörghuber Spezialtüren KG,
www.schoerghuber.de

Fotograf: Daniel Vieser, Architekturfotografie

PIVOTA®

Malé

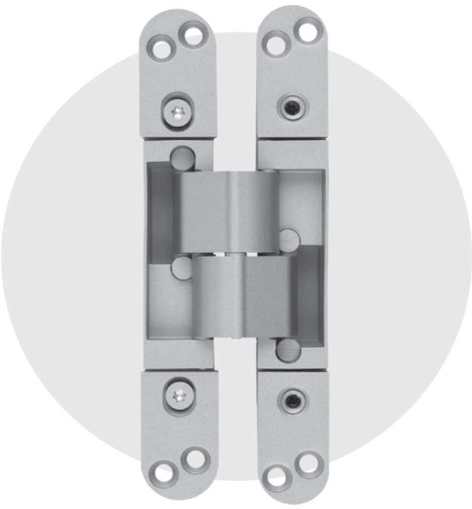

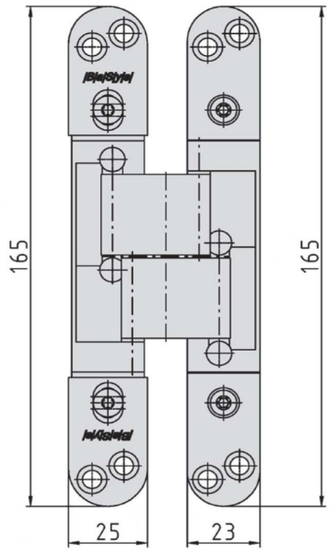

PIVOTA®
DX 35 3-D „LT“

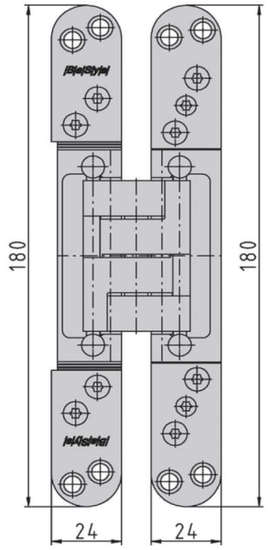

PIVOTA®
DX 38 „N“ 3-D

	DX 35
Hmotnost dveří (pár)	60 kg
provedení „Design“	–
IHA	–
provedení „SAFE“	–
protipožární	–
CE	–
UL	–
	DX.031

vysvětlivky: - není k dispozici I ● volitelné I ✓ standard

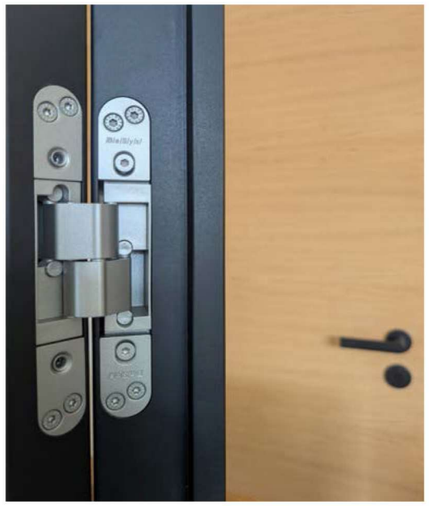

	DX 38 „N“
Hmotnost dveří (pár)	80 kg
provedení „Design“	●
IHA	–
provedení „SAFE“	–
protipožární	–
CE	✓
UL	–
	DX.038 / DX.038b

vysvětlivky: - není k dispozici I ● volitelné I ✓ standard

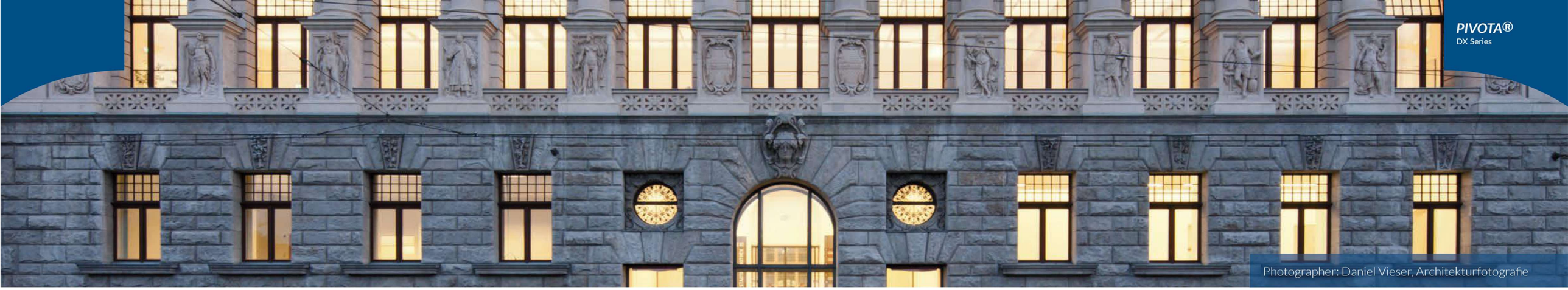

Photographer: Daniel Vieser, Architekturfotografie

PIVOTA®

Úzké

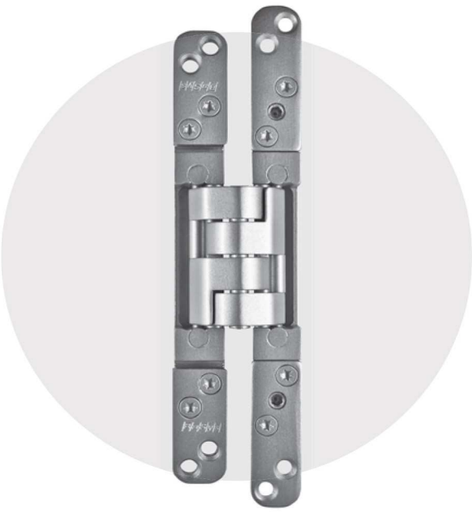

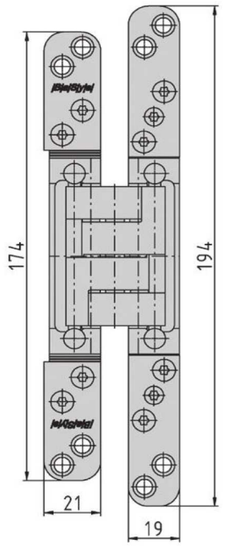

PIVOTA®
DX 42 3-D

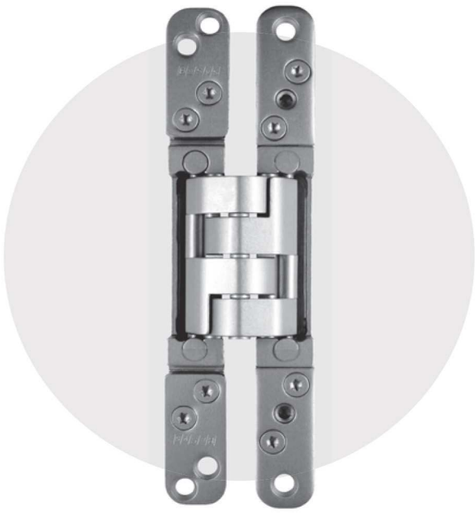

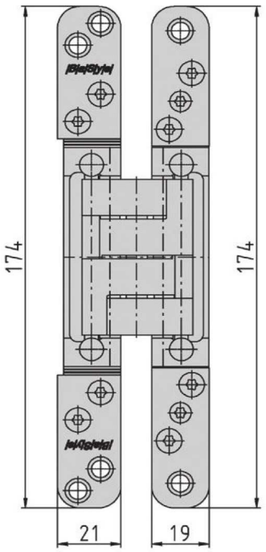

PIVOTA®
DX 43 3-D

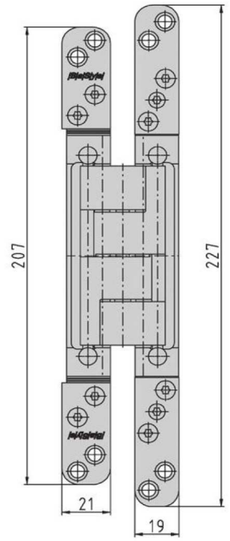

PIVOTA®
DX 78 3-D

	DX 42	DX 43	DX 78
Hmotnost dveří (pár)	60 kg	60 kg	80 kg
provedení „Design“	●	●	●
IHA	–	–	–
provedení „SAFE“	–	–	–
protipožární	–	–	–
CE	–	–	–
UL	–	–	–
	DX.040	DX.043	DX.078

vysvětlivky: - není k dispozici | ● volitelné | ✓ standard

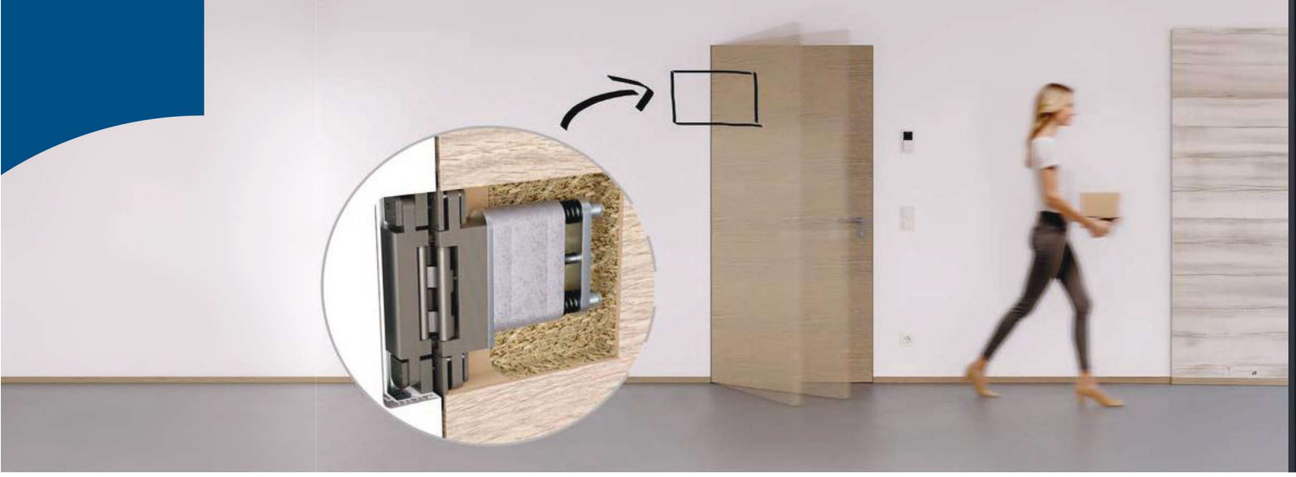

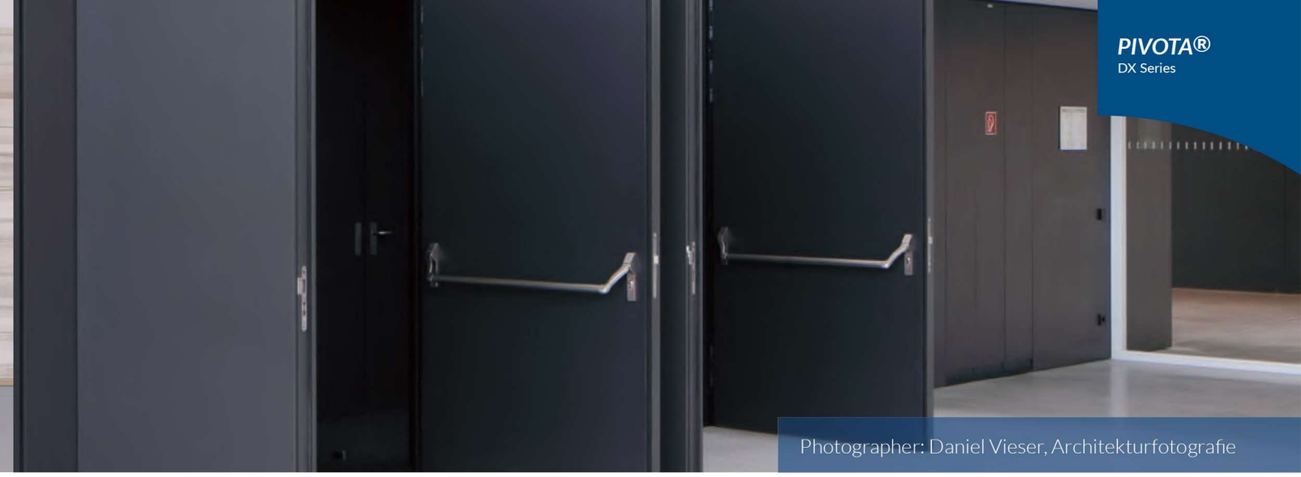

Photographer: Daniel Vieser, Architekturfotografie

PIVOTA®

Odsazené

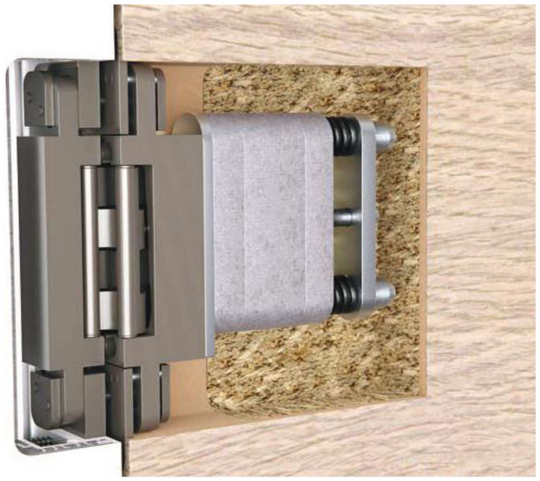

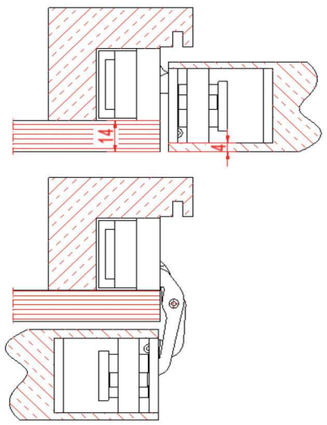

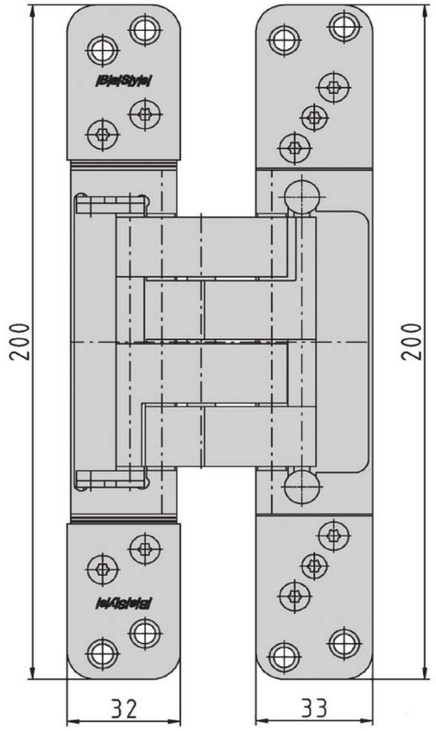

PIVOTA®
DX 80 3-D „ZA“
DXS 80 3-D „ZA“ „Steel“
DXS 80 3-D „ZA“ „Close“ 2.0

	DX 80 „ZA“	DXS 80 „ZA“ „Steel“	self-closing DXS 80 „ZA“ „Close“ 2.0
Hmotnost dveří (pár)	80 kg	120 kg	80 kg
provedení „Design“	●	●	●
IHA	–	–	–
provedení „SAFE“	–	–	–
protipožární	–	–	–
CE	–	–	–
UL	–	–	–
Catalogue page	DX.080	DX.086	DX.088

vysvětlivky: - není k dispozici I ● volitelné I ✓ standard

PIVOTA®

S velkou mezerou (vhodné pro obklady)

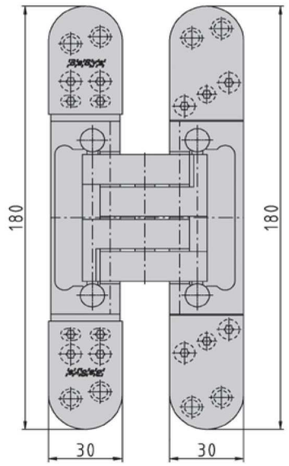

PIVOTA®
DX 65 3-D „Design“

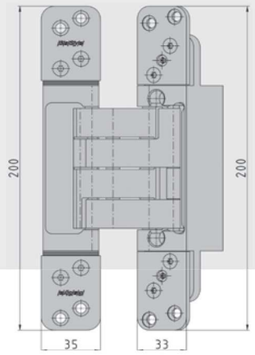

PIVOTA®
DX 110

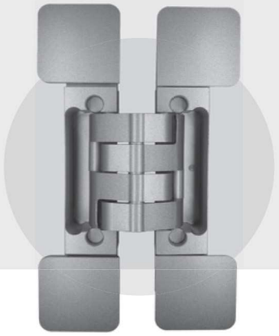

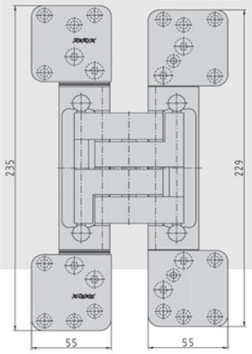

PIVOTA®
DX 120 3-D „BFP“
DX 180 3-D „BFP“

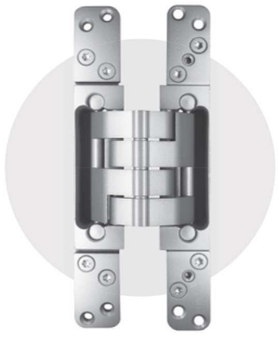

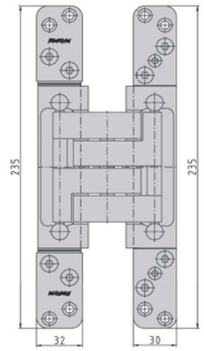

PIVOTA®
DX 120 3-D „33mm“
DX 180 3-D „33mm“

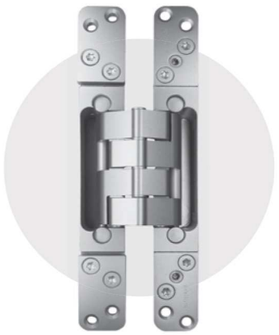

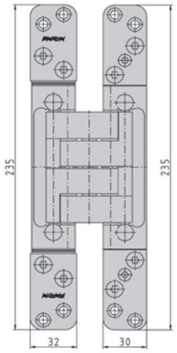

PIVOTA®
DX 190 3-D

	DX 65	DX 110	DX 120 „33mm“	DX 120 „BFP“
Hmotnost dveří (pár)	120 kg	100 kg	160 kg	160 kg
R= X mm u rámu a křídla	6 mm	10 mm	8 mm / 13 mm	26 mm
provedení „Design“	✓	●	●	✓
IHA	–	–	–	–
provedení „SAFE“	–	–	●	●
protipožární	✓	–	–	–
CE	✓	–	✓	✓
UL	✓	–	–	–
	DX.065	–	DX.123	DX.124

vysvětlivky: - není k dispozici I ● volitelné I ✓ standard

	DX 180 „33mm“	DX 180 „BFP“	DX 190
Hmotnost dveří (pár)	200 kg	200 kg	200 kg
R= X mm u rámu a křídla	8 mm / 13 mm	26 mm	6 mm
provedení „Design“	●	✓	●
IHA	–	–	–
provedení „SAFE“	●	●	●
protipožární	✓	✓	✓
CE	✓	✓	✓
UL	–	–	–
	DX.183	DX.184	DX.190

vysvětlivky: - není k dispozici I ● volitelné I ✓ standard

PIVOTA®

Výřez typu A

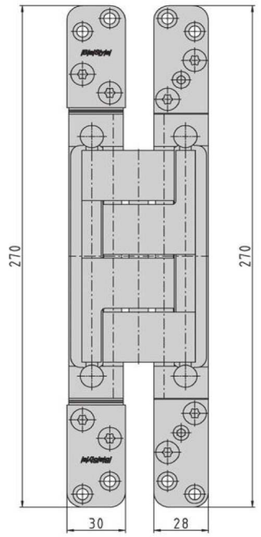

PIVOTA®
DX 300 3-D
DXS 300 3-D „Steel“

	DX 300	DXS 300 „Steel“
Hmotnost dveří (pár)	300 kg	350 kg
provedení „Design“	●	●
IHA	–	–
provedení „SAFE“	●	●
protipožární	✓	✓
CE	✓	✓
UL	✓	✓
	DX.300	DX.350

vysvětlivky: - není k dispozici I ● volitelné I ✓ standard

PIVOTA®

Výřez typu B

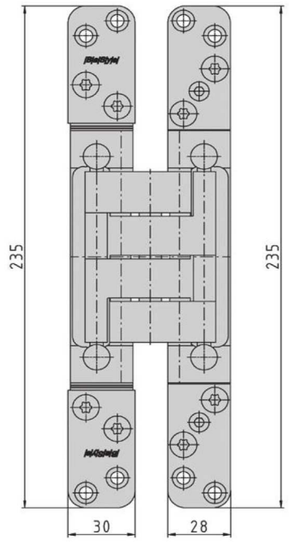

PIVOTA®
DXA 200 3-D „Alu“
DX 200 3-D
DXS 200 3-D „Steel“

	DXA 200 „Alu“	DX 200	DXS 200 „Steel“
Hmotnost dveří (pár)	180 kg	200 kg	250 kg
provedení „Design“	●	●	●
IHA	–	–	–
provedení „SAFE“	●	●	●
protipožární	✓	✓	✓
CE	✓	✓	✓
UL	✓	✓	✓
	DX.200	DX.210	DX.250

vysvětlivky: - není k dispozici I ● volitelné I ✓ standard

Scan the QR code with your smartphone to view the video.

PIVOTA®

Výřez typu C (vhodný pro obklady do tloušťky 8mm)

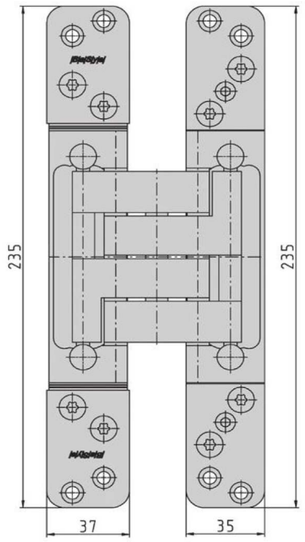

PIVOTA®
DX 120 3-D
DX 180 3-D
DXS 180 3-D „Steel“

	DX 120	DX 180	DXS 180 „Steel“
Hmotnost dveří (pár)	160 kg	200 kg	300 kg
provedení „Design“	●	●	●
IHA	–	–	–
provedení „SAFE“	●	●	●
protipožární	–	✓	✓
CE	✓	✓	✓
UL	–	–	✓
	DX.120	DX.180	DX.180c

vysvětlivky: - není k dispozici I ● volitelné I ✓ standard

PIVOTA®

Výřez typu D

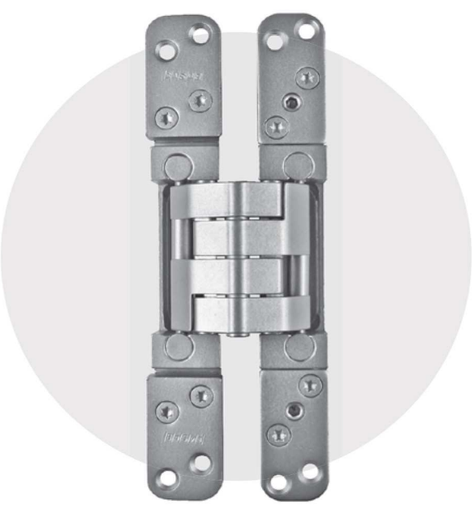

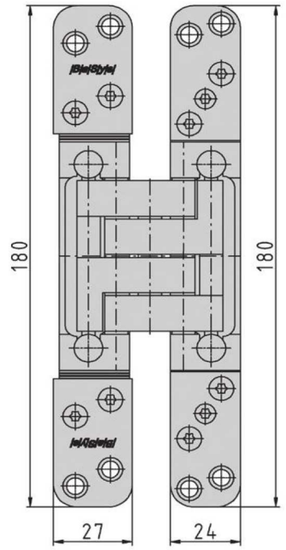

PIVOTA®
DX 60 3-D
DX 100 3-D
DXS 100 3-D „Steel“
DXE 100 3-D „Enox“

	DX 60	DX 100	DXS 100 „Steel“	DXE 100 „Enox“
Hmotnost dveří (pár)	100 kg	120 kg	160 kg	160 kg
provedení „Design“	●	●	●	●
IHA	●	●	–	–
provedení „SAFE“	–	–	–	–
protipožární	✓	✓	✓	✓
CE	✓	✓	✓	✓
UL	✓	✓	✓	✓
	DX.060	DX.100	DX.100c	DX.100d

vysvětlivky: - není k dispozici I ● volitelné I ✓ standard

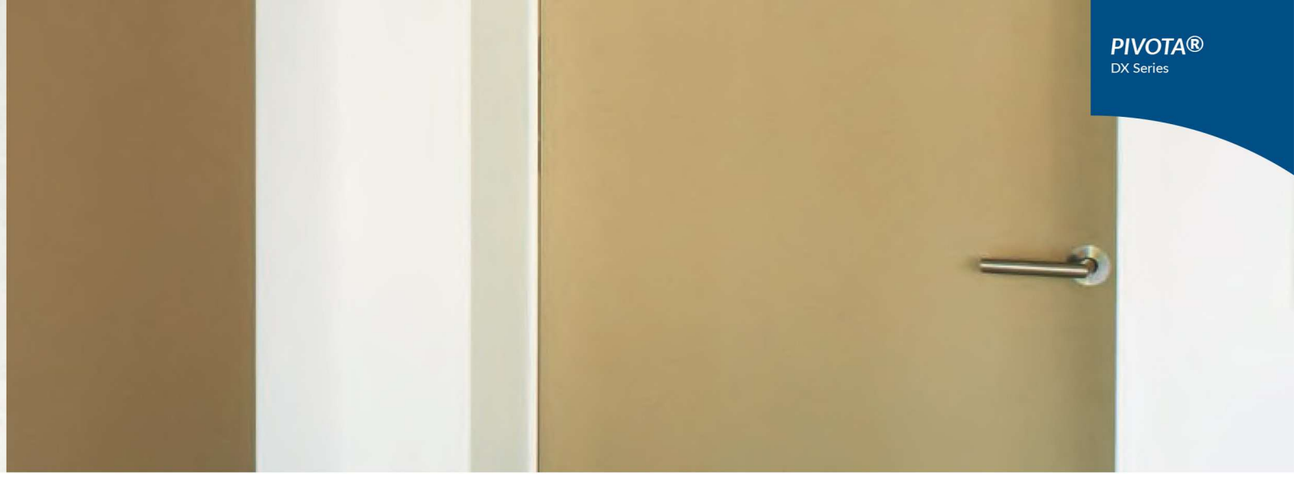

PIVOTA®

Výřez typu E

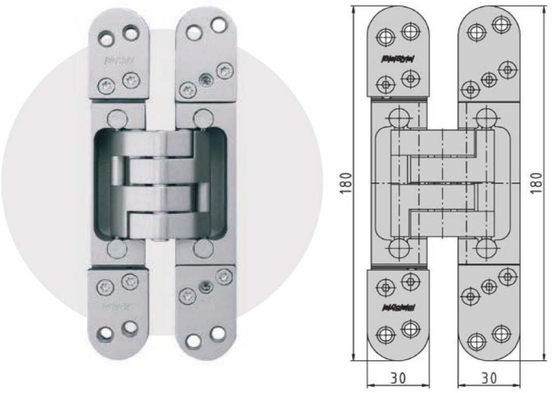

PIVOTA®
DX 61 3-D
DXS 61 „Close“ 2.0
DX 101 3-D
DXS 101 3-D „Steel“

	DX 61	DXS 61 „Close“ 2.0 (self-closing)	DX 101	DXS 101 „Steel“
Hmotnost dveří (pár)	100 kg	80 kg	120 kg	160 kg
provedení „Design“	●	●	●	●
IHA	●	–	●	–
provedení „SAFE“	●	–	●	●
protipožární	✓	–	✓	✓
CE	✓	–	✓	✓
UL	✓	–	✓	✓
	DX.061	DX.061e	DX.101	DX.101c

vysvětlivky: - není k dispozici I ● volitelné I ✓ standard

PIVOTA®

Výřez typu F

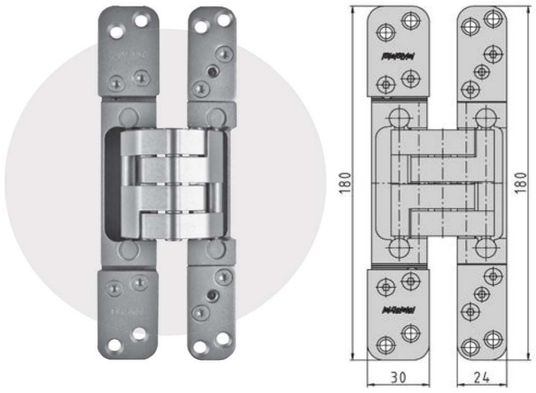

PIVOTA®
DX 62 3-D
DX 102 3-D
DXS 102 3-D „Steel“

	DX 62	DX 102	DXS 102 „Steel“
Hmotnost dveří (pár)	100 kg	120 kg	160 kg
provedení „Design“	●	●	●
IHA	–	–	–
provedení „SAFE“	–	–	–
protipožární	✓	✓	✓
CE	✓	✓	✓
UL	✓	✓	✓
	DX.062	DX.102	DX.102c

vysvětlivky: - není k dispozici I ● volitelné I ✓ standard

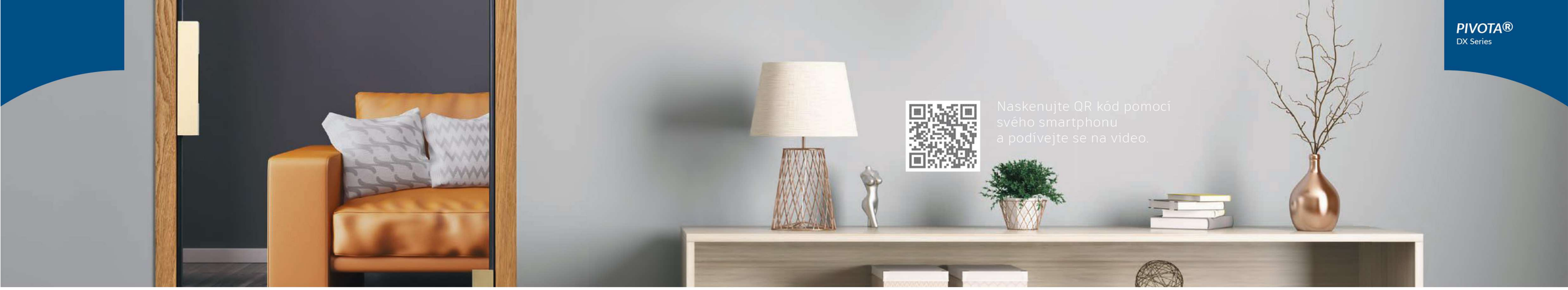

PIVOTA®

Pro sklo

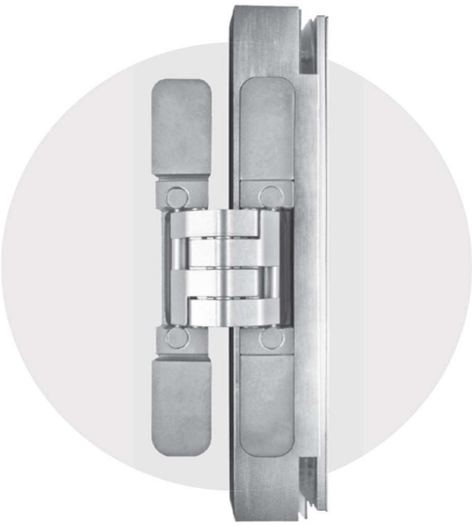

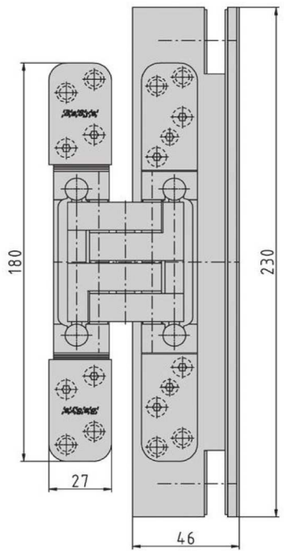

	DX 60/100 3-D „Glass“ hinge retainer	„Glass“ lock case assembly
lze kombinovat s	DX 60 DX 100 DXS 100 „Steel“ DXE 100 „Enox“	DX 60/100 3-D „Glass“ hinge retainer
tloušťka skla	8 mm / 10 mm	8 mm / 10 mm
UL	–	–
	DX.400	DX.450

vysvětlivky: - není k dispozici I ● volitelné I ✓ standard

PIVOTA®

Pro kabelové vedení

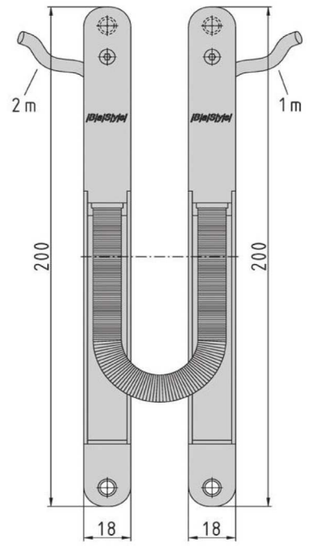

PIVOTA®
„Connect K“
s kabely pro
připojení
na místě

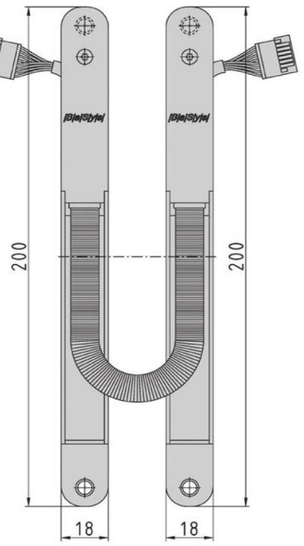

PIVOTA®
„Connect S“
s konektory
pro připojení
na místě

	Connect K/S
lze kombinovat s	*PIVOTA®* DX and FX
napětí	max. 48 V DC
IHA	max. 3,0 A (0,34 mm²)
rozsah provozních teplot	-40°C to +80°C
protipožární	✓
CE	–
UL	–
	DX.500

vysvětlivky: - není k dispozici I ● volitelné I ✓ standard

BaSys product world

Vše z jednoho zdroje

Made in Germany

Pod touto značkou vyvíjíme, vyrábíme a prodáváme kompletní sortiment kování pro renomované výrobce v německém a evropském odvětví dveří a zárubní, jakož i pro mezinárodní zákazníky z řad obchodu a průmyslu. Kromě tohoto hlavního zaměření doplňuje náš sortiment vysoce kvalitní nábytkové kování a speciálně vyvinuté funkční panty, mimo jiné pro aplikace v oblasti ochrany proti vloupání, požární ochrany a zvukové izolace.

PIVOTA® **– systémy skrytých závěsů**

OBJECTA® **– systémy závěsů pro dveře v komerčních objektech**

STABILO® **– systémy dveřních protikusů**

COMBICA® **– systémy závěsů pro bytové dveře**

MASTERBAND **– systémy závěsů pro vchodové dveře**

GERMAN DESIGN AWARD SPECIAL 2017

INNOVATIONSPREIS ARCHITEKTUR + BAUWESEN

ICONIC AWARDS 2018 INNOVATIVE INTERIOR best of best

Cover photograph photographer: Daniel Vieser, Architekturfotografie

BaSys
Bartels Systembeschläge GmbH

FITTINGS WITH IDEAS

Zastoupení pro ČR:

Iwo Group s.r.o.
Vlasty Buriana 489/1
190 15 Praha 9
Ceská republika

sales@iwogroup.eu
www.iwogroup.eu

IWO group

© 241568 I PIVOTA DX I 01-25 ICZ