Ausgabe 2.6

BOOKLET XIII

trionfo | piatto

Bologna | Tiefschwarz

Ihr zuverlässiger Partner
des Fachhandels.

griffwelt

trionfo

Trento
Edelstahl matt

GRIFFFORM

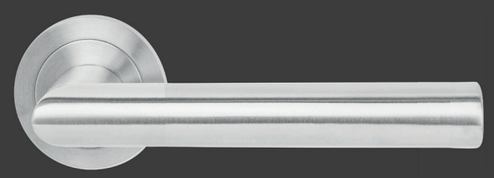

RG0129

Cecina
Edelstahl matt

GRIFFFORM

RG0117

Ferrara
Edelstahl matt

GRIFFFORM

RG0101

Ferrara prio 21
Edelstahl matt

GRIFFFORM

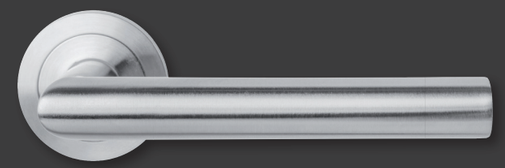

RG0101-21

Padua
Edelstahl matt

GRIFFFORM

RG0108

Foggia
Edelstahl matt

GRIFFFORM

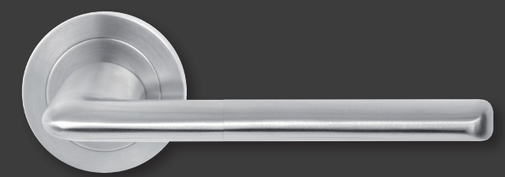

RG0124

Salerno
Edelstahl matt

GRIFFFORM

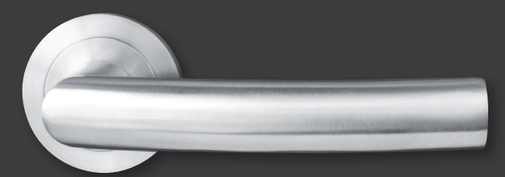

RG0113

Matera
Edelstahl matt

GRIFFFORM

RG0122

Ancona
Edelstahl matt

GRIFFFORM

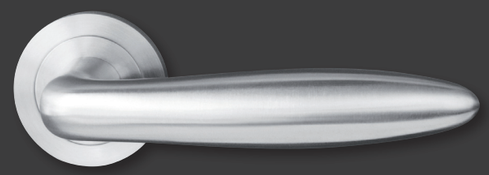

RG0105

Genua
Edelstahl matt

GRIFFFORM

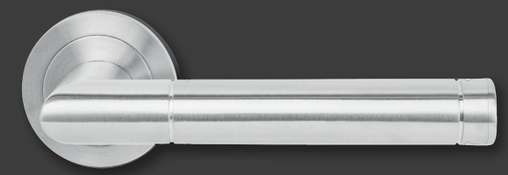

RG0109

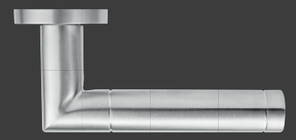

Portofino
Edelstahl matt

GRIFFFORM

RG0128

Innovation ist unsere Stärke!

griffwelt trionfo

- 3-tlg. Schraubrosette ohne sichtbare Verschraubung
- dezente Optik durch 8 mm Rosettenhöhe
- Drücker mit Hochhaltefeder (fest/drehbar gelagert)
- Befestigung der Madenschraube UNTEN
- hochwertiger Edelstahl - Güteklasse 304/V2A
- Klassifizierung gemäß DIN EN 1906 : 2012 Gebrauchskategorie 3 | 4
- Klassifizierung gemäß DIN EN 18273 - FS

trionfo

Alessandria
Edelstahl matt

GRIFFFORM

RG0152

Bologna
Nickel matt

GRIFFFORM

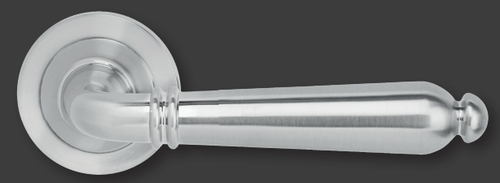

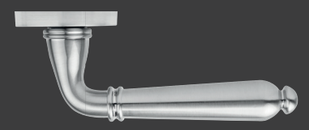

RG0615

Ferrara
Tiefschwarz | RAL 9005

GRIFFFORM

RG0901

Portofino
Tiefschwarz | RAL 9005

GRIFFFORM

RG0928

Bozen
Edelstahl poliert/matt

GRIFFFORM

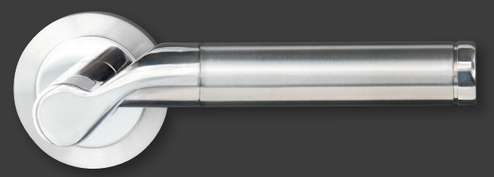

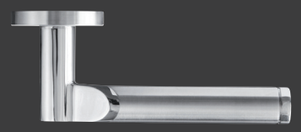

RG0210

Bologna | Nickel matt & Tiefschwarz

Salerno
Tiefschwarz | RAL 9005

GRIFFFORM

RG0913

Matera
Tiefschwarz | RAL 9005

GRIFFFORM

RG0922

Siena II
Edelstahl poliert/matt

GRIFFFORM

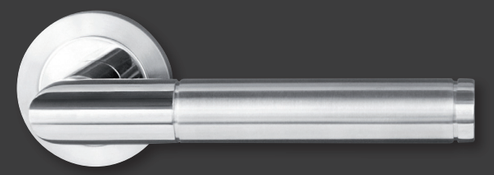

RG0211

Bologna
Tiefschwarz | RAL 9005

GRIFFFORM

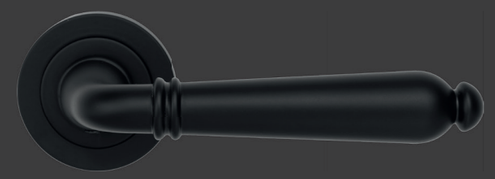

RG0915

Innovation ist unsere Stärke!

griffwelt trionfo

- 3-tlg. Schraubrosette ohne sichtbare Verschraubung
- dezente Optik durch 8 mm Rosettenhöhe
- Drücker mit Hochhaltefeder (fest/drehbar gelagert)
- Befestigung der Madenschraube UNTEN
- hochwertiger Edelstahl - Güteklasse 304/V2A
- Klassifizierung gemäß DIN EN 1906 : 2012 Gebrauchskategorie 3 | 4
- Klassifizierung gemäß DIN EN 18273 - FS

piatto

Ferrara Flat Round

Edelstahl matt

GRIFFFORM

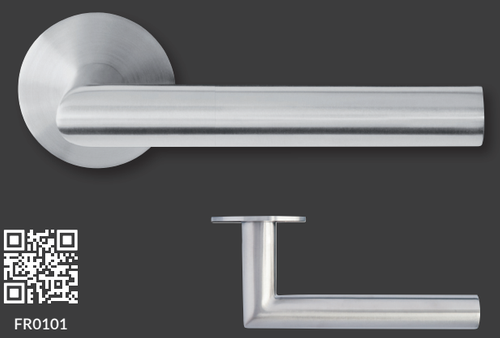

FR0101

Portofino Flat Round

Edelstahl matt

GRIFFFORM

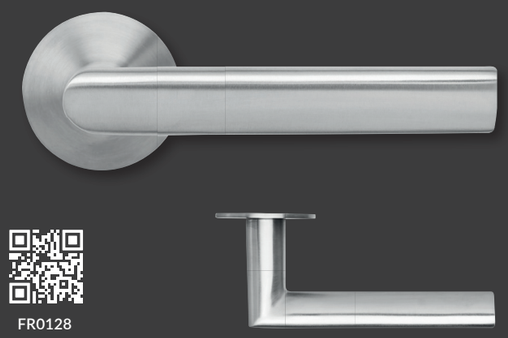

FR0128

Ferrara Flat Square

Edelstahl matt

GRIFFFORM

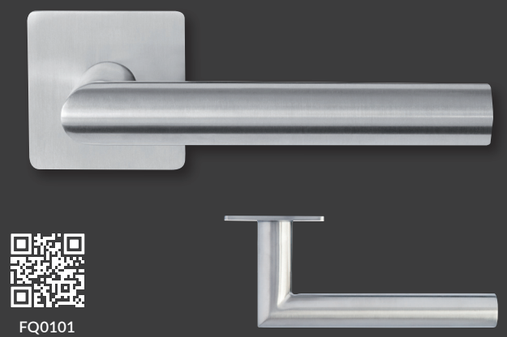

FQ0101

Genua Flat Square

Edelstahl matt

GRIFFFORM

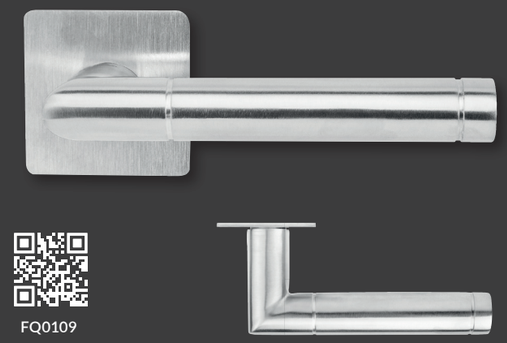

FQ0109

Salerno Flat Round

Edelstahl matt

GRIFFFORM

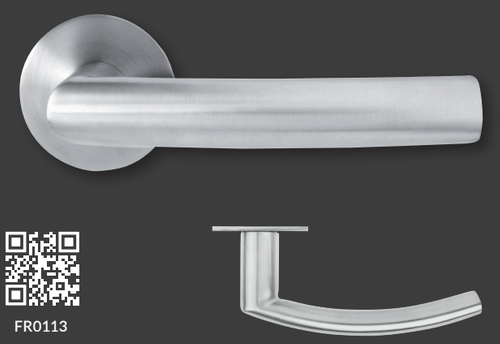

FR0113

Matera Flat Round

Edelstahl matt

GRIFFFORM

FR0122

Amalfi Flat Square

Edelstahl matt

GRIFFFORM

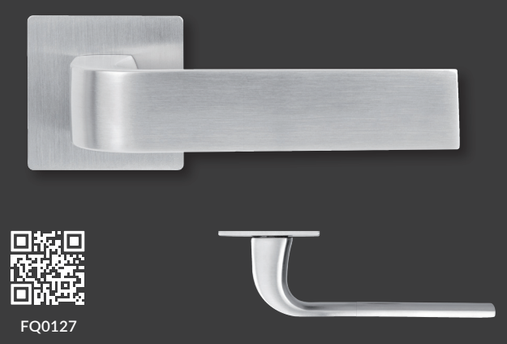

FQ0127

Abano Flat Square

Edelstahl matt

GRIFFFORM

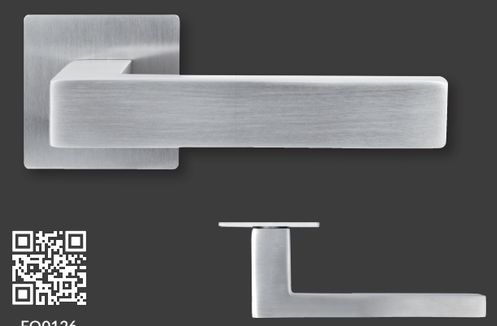

FQ0126

Türgriffe neu erleben!

Griffwelt goes Augmented Reality!

SCAN ME!

Tauchen Sie ein und entdecken Sie die neue Welt der Türgriffe in einem faszinierenden 3D-Erlebnis.
Erkunden Sie jeden erdenklichen Winkel, spüren Sie die feinen Details der unterschiedlichen Formen und entscheiden Sie selbst, welcher Türgriff der Richtige für Sie ist. Noch nicht genug? Dann drücken sie den „AR-Darstellung“ Button und holen sich den Türgriff in die reale Welt!

Innovation ist unsere Stärke!

- Magnetunterkonstruktion für perfekten Halt der Deckrosette
- Drücker mit Hochhaltefeder (fest/drehbar gelagert)
- Befestigung der Madenschraube UNTEN
- flache Rosette 3 mm hoch
- Klassifizierung gemäß DIN EN 1906:2012 / GK3
- Unterkonstruktion mit Stützknocken und Magneteinsatz
- optimale Montage der Deckrosette

piatto

Ferrara Flat Round

Tiefschwarz | RAL 9005

GRIFFFORM

FR0901

Portofino Flat Round

Tiefschwarz | RAL 9005

GRIFFFORM

FR0928

Ferrara Flat Square

Tiefschwarz | RAL 9005

GRIFFFORM

FQ0901

Abano Flat Square

Tiefschwarz | RAL 9005

GRIFFFORM

FQ0926

Matera Flat Round

Tiefschwarz | RAL 9005

GRIFFFORM

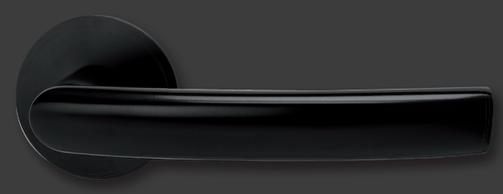

FR0922

Türbänder

Tiefschwarz | RAL 9005

1. TÜRBAND 3-TEILIG DIN-NORM
   Ø 15 mm für Holzzargen
   mit Nylonhülse
2. TÜRBAND 2-TEILIG, DIN-NORM
   Ø 15 mm für Stahlzargen
   mit Nylonhülse
3. TÜRBAND 3-TEILIG, DIN-NORM
   Ø 15 mm für Holzzargen
   mit Nylonhülse
4. TÜRBAND 2-TEILIG DIN-NORM
   Ø 15 mm für Stahlzargen
   mit Nylonhülse

Amalfi Flat Square

Tiefschwarz | RAL 9005

GRIFFFORM

FQ0927

Alessandria Square

Tiefschwarz | RAL 9005

GRIFFFORM

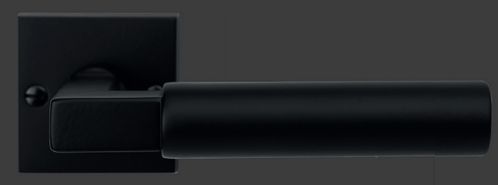

Türband

3-teilig DIN-NORM

Tiefschwarz | RAL 9005

Türband

2-teilig DIN-NORM

Tiefschwarz | RAL 9005

Mehr Lebensgefühl als Farbe!

Diese unverkennbare Note bildet gerade bei dezenten Anwendungen einen gestalterischen „schwarzen Faden“, der sich elegant durch das Gesamtbild zieht. Produkte in einer der spannenden Variationen von Tiefschwarz bilden eine stilistische Brücke zwischen zeitloser Eleganz und neuem Stil. Wenn es um die Optik geht, dann haben sich die Interior Trends definitiv in Richtung Zurückhaltung entwickelt.

Ferrara

Renovierungs-
langschild

Edelstahl matt

Auch in Tiefschwarz erhältlich!

Avellino

Langschild

Nickel matt

Auch in Tiefschwarz erhältlich!

L-Form

Edelstahl matt

GRIFFFORM

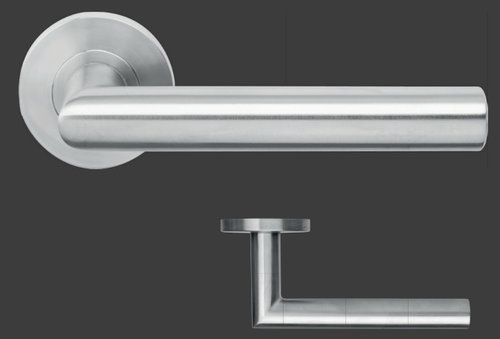

L-Form

Tiefschwarz | RAL 9005

GRIFFFORM

Ferrara SB - ZA

Schutzbeschlag Langschild / Langschild
Klassifizierung gemäß DIN 18257 ES1

Edelstahl matt

Wohnungseingangstüren:
(Türstärke 37-42 mm, Schrauben M6)
Erhältlich als Knopf/Drücker oder Drücker/Drücker
Ausführung: DIN-NORM PZ 72 mm
Ö-NORM PZ 88 mm

Schildhöhe Außen: 14,5 mm
Schildhöhe Innen: 9 mm

ZA = Zylinderabdeckung (Kernziehschutz)
Zylinderüberstand 9-15 mm

Auch in Tiefschwarz erhältlich!

L-Form 3eck

Edelstahl matt

GRIFFFORM

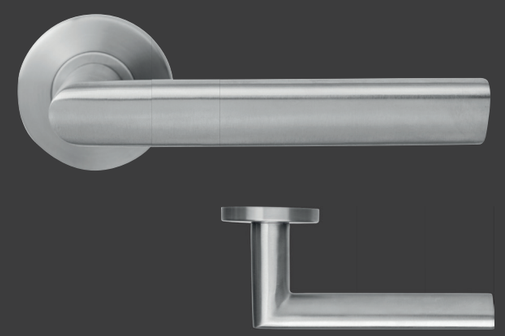

L-Form 3eck

Tiefschwarz | RAL 9005

GRIFFFORM

Ferrara
Kombi SB - ZA

Klassifizierung gemäß DIN 18257 ES1

Edelstahl matt

Wohnungseingangstüren:
(Türstärke 37-42 mm, Schrauben M5)
Knopf versetzt/Drücker
Ausführung: DIN-NORM PZ 72 mm
Ö-NORM PZ 88 mm

Schildhöhe Außen: 14,5 mm
Von innen hochfest verschraubt

ZA = Zylinderabdeckung (Kernziehschutz)
Zylinderüberstand 9-15 mm

Kombi-SB mit allen Griffwelt Drückermodellen kombinierbar.

Auch in Tiefschwarz erhältlich!

S-Form

Edelstahl matt

GRIFFFORM

Advantage

Top Qualität zum besten Preis!

- einseitig vormontiert - schnelle Montage
- Drücker mit Hochhaltefeder (fest/drehbar gelagert)
- Befestigung der Madenschraube UNTEN
- Cliprosette mit Glasfaserverstärkter Nylon Unterkonstruktion
- hochwertiger Edelstahl der Güteklasse 304/V2A
- Klassifizierung gemäß DIN EN 1906:2012 – Gebrauchskategorie 3

Advantage

S-Form 3eck

Edelstahl matt

GRIFFFORM

S-Form 3eck

Tiefschwarz | RAL 9005

GRIFFFORM

L-Form eckig

Edelstahl matt

GRIFFFORM

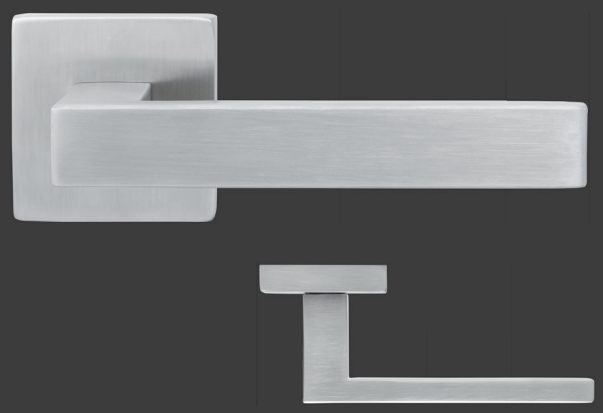

L-Form eckig

Tiefschwarz | RAL 9005

GRIFFFORM

griffwelt

GRIFFWELT GMBH
GEWERBEPARK 239 | 5580 TAMSWEG
TEL.: +43 (0) 6474 / 27 299-0
FAX: +43 (0) 6474 / 27 299-12
INFO@GRIFFWELT.COM
WWW.GRIFFWELT.COM

Ihr zuverlässiger Partner des Fachhandels.

Ihr Ansprechpartner: