2017

FEEL THE SERVICE!

Posuvné systémy
Sliding systems

Skladem v Praze za 1-4 týdny

Delivery 1-4 weeks

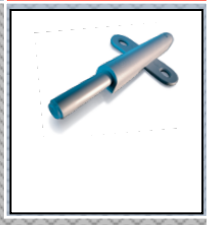

CZECH

Firma Iwo Group je výhradním zástupcem firmy Fulterer pro Východní Evropu a firmy Simon v České a Slovenské republice, Polsku, Slovinsku, Chorvatsku, Srbsku, Bosně a Herzegovině, Černé Hoře, Litvě, Estonsku a Lotyšsku.
Nabízený sortiment je určen především pro:

- Výrobce gastronomického vybavení, především chladící stoly, nábytek z nerezu
- Výrobce vestavných skříní a posuvných dveří
- Výrobce zdravotnického a farmaceutického vybavení
- Nábytkářský průmysl – systémy vyhazovačů /push latch/, tlumičů a zámků

ENGLISH

Iwo Group is Fulterer exclusive representative for Eastern Europe and Simon company in the Czech and Slovak Republic, Poland, Slovenia, Croatia, Serbia, Bosnia and Herzegovina, Montenegro, Lithuania, Estonia and Latvia.
Our assortment is primarily intended for:

- Producers of gastro equipment, mainly cooling tables, stainless steel furniture
- Producers of tooling and metal cabinets
- Manufacturer of built-in cabinets and sliding doors
- Manufacturer of medical and pharmaceutical equipment
- Furniture industry - systems push latch, dampers and locks

IWO group
www.iwogroup.eu
sales@iwogroup.eu
tel.:+420-602-558-254

CZ-EN

www.iwogroup.eu sales@iwogroup.eu tel.: +420 602 558 254

CZ

Jsme obchodní firmou s výhradním zastoupením pro celou Východní Evropu, která se specializuje především v distribuci vysoce kvalitních švýcarských a rakouských výsuvů značky Fulterer (www.fulterer.cz):

- výsuvy pro vysoké zatížení i 200 kg v délce i 1 m, nerezové výsuvy, speciální výsuvná řešení
- nerezové a doplňkové komponenty /dřezy, vany, závěsy, topná tělesa atd./ pro výrobce nerezového nábytku

Iwo Group je i výhradním zástupcem německé firmy Simon v České a Slovenské republice, Polsku, Slovinsku, Chorvatsku, Srbsku, Bosně a Herzegovině, Černé Hoře, Litvě, Estonsku a Lotyšsku.

Distribujeme především tlumiče /soft close/ pro zásuvky, posuvné dveře. Výroba těchto tlumičů je plně robotická a probíhá výhradně v Německu a Švýcarsku.

Máme radost, jsou-li zákazníci spokojeni a cítí důvěru v naše služby.

EN

We are primarily a specialized distributor of Fulterer Swiss and Austrian top quality specialty slides with exclusive representation for the entire Eastern Europe. (www.fulterer.cz, www.fulterer.pl, www.fulterer.com)

For over 60 years Fulterer has been a world leader in drawer technology. We combine design innovation, the latest technology and fine craftsmanship to produce the highest quality drawer slides available. We design and manufacture drawer slides that fit practically any application. You will find we have a large inventory of product available for immediate delivery from our warehouse in Prague the Czech Republic and Lustenau Austria.

Iwo Group is also the exclusive representative of German company Simon in the Czech and Slovak Republic, Poland, Slovenia, Croatia, Serbia, Bosnia and Herzegovina, Montenegro, Lithuania, Estonia and Latvia. We distribute especially drawer dampers / soft close / and sliding door dampers. Production of these dampers is fully robotic and takes place exclusively in Germany and Switzerland.

In our range, please, find also other stainless steel components and furniture accessories. We try to respond to every inquiry quickly. Dispatch of catalogue order is usually immediate.

We are happy if customers are satisfied and feel confidence in our services.

Ivan Vobořil

Sales Manager
Iwo Group s.r.o

Sklad výrobků / Warehouse

Kontakt / Contact

Sídlo společnosti: **(Office)**

Iwo Group s.r.o.

Ing. Ivan Vobořil
Sales Manager – Eastern Europe
Vlasty Buriana 489/1
190 15 Praha 9
Česká republika

ICO (ID): 27558843
DIC (VAT): CZ27558843

Tel. (Phone): +420 602 558 254
E-mail: ivan.voboril@iwogroup.eu
Skype: ivan.voboril
www.iwogroup.eu

Kontakt / Contact

Sklad: (Warehouse)

Areál Impera Park – budova "M"

Oderská 333/5
196 03 Praha 9
Česká republika

Tel. (Phone) : +420 602 558 254
E-mail: ivan.voboril@iwogroup.eu
sales@ iwogroup.eu
www.iwogroup.eu

Posuvné systémy

Sliding systems

Tichý posuvný systém / *Silent sliding system*

Sada S1 / *Set S1*

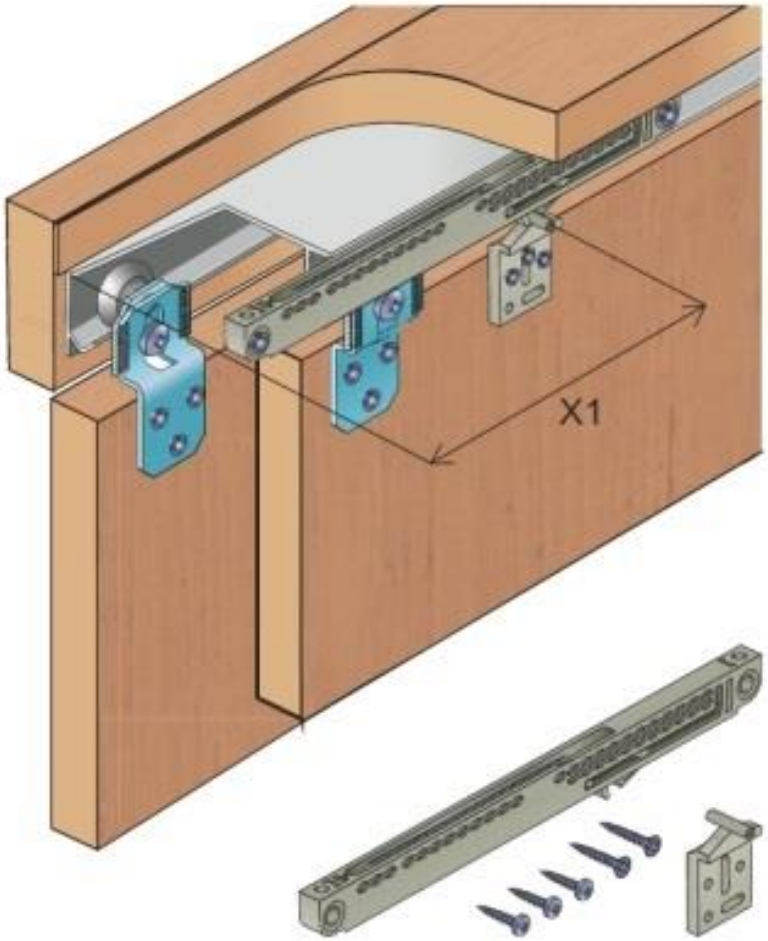

Obj. číslo /Order No	Min.bal./Min.pack (1sada/1 set)	Cena 1 sada* / price 1 set*
Isoftroll i30	4ks / 4pcs	
AC.1411	1ks / 1pc	
I30 – doraz	2ks / 2pc	
I30alu	1ks / 1pc	
Slidix II25	2ks / 2 pcs	
i42	2ks / 2pcs	
TOTAL		**X**

Poznámka: *(*) – pouze na objednávku,* ***minimální množství – 1 sada****, dodací doba je 1 týden od data objednávky*
Note: *(*) – per order only,* ***min. order quantity – 1 set****, delivery period 1 week.*

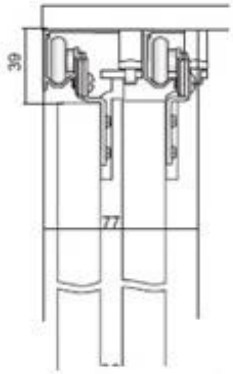

Montáž / *Mount*

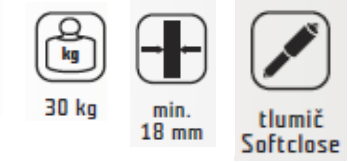

SOUČÁSTÍ SYSTÉMU / *SYSTEM COMPONENT*

Isoftroll i30 - sada

2ks vozíků z ocele s tichými kolečky (obj.č. 1014985) a 2ks brzd

2pcs of carriages from steel with silent wheels (order No.1014985) and 2pcs of brakes

AC.1411

Vedení vrat ze šedého ABS/PC pro 19mm posuvné dveře

Grey ABS/PC door guide for 19mm sliding doors

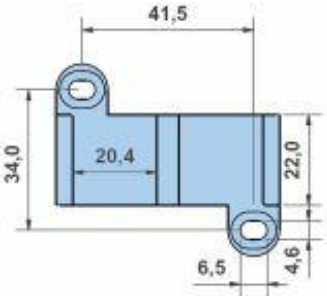

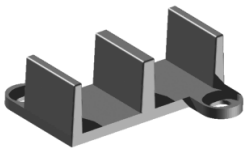

I30 - doraz

Gumový doraz v ocelovém držáku pro posuvné dveře - volitelný

Rubber stop in a steel holder for sliding doors – optional

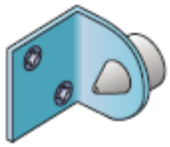

I30alu

Dvojitý AL profil, natural povrch

Dual AL profile, natural surface

I30alu-horní	3m / 3Mts

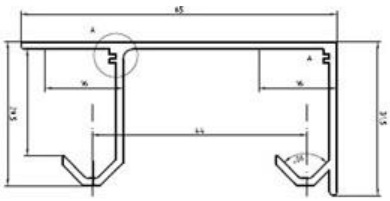

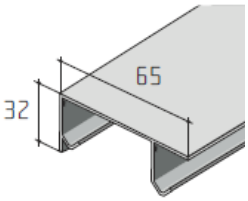

Slidix II25

Tlumič softclose pro posuvné dveře

Softclose damper for sliding doors

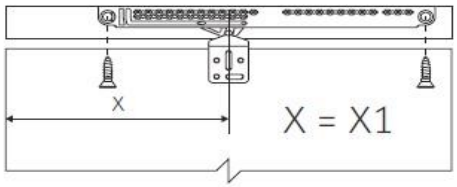

I42

Plastový aktivátor, šedý

Plast activator, grey

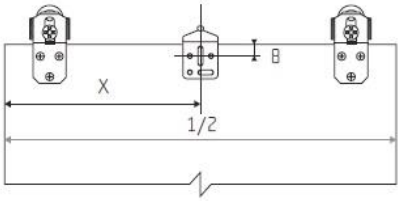

VOLITELNÉ SOUČASTI / *SYSTEM OPTIONS*

I30alu - *Dual Top AL*

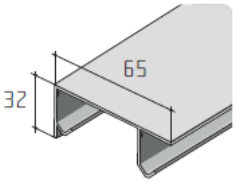

I30alu horní - 6m/6Mts

I30alu horní - 2m/2Mts

I30alu - *Bottom guidance profile*

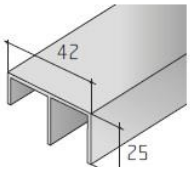

I30alu dolní - 6m/6Mts

I30alu dolní - 2m/2Mts

I30alu dolní - 3m/3Mts

Dolní vedení i30 – sada / *Set of bottom guidance wheels*

Posuvné systémy / *Sliding systems*

Sada C1 / *Set C1*

Obj. číslo /Order No	Min.bal./Min.pack (1sada/1 set)	Cena 1 sada* / price 1 set*
B58-5513	2ks / 2pcs	
B58-5523	2ks / 2pcs	
B57-0120	1ks / 1pc (3,048m)	
B56-1096	2ks / 2pcs	
B60-1086	2ks / 2pcs	
B62-1093	1ks / 1 pc	
TOTAL		**X**

Poznámka: *(*) – pouze na objednávku,* ***minimální množství – 1 sada****, dodací doba je 1 týden od data objednávky*
Note: *(*) – per order only,* ***min. order quantity – 1 set****, delivery period 1 week.*

SOUČÁSTÍ SYSTÉMU / *SYSTEM COMPONENT*

B58-5513

Ohnutý ocelový vozík s ložiskovým kolečkem (B20-1032), nylonový povrch.

Curved steel (B20-1032) ball bearing wheel, nylon surface

B58-5523

Rovný ocelový vozík s ložiskovým kolečkem (B20-1032), nylonový povrch.

Flat steel(B20-1032) ball bearing wheel, nylon surface

B57-0120

Dvojitý hliníkový profil

Track extruded in aluminium

B57-0120	3m / 3Mts

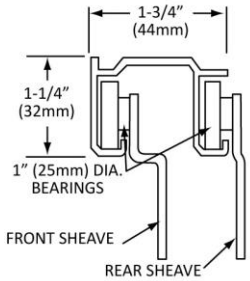

B56-1096

Pružinový vodící kolík, chromovaná mosaz

Spring guide pin, chrome plated brass

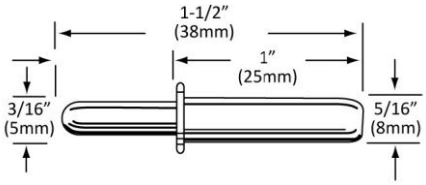

B60-1086

Doraz, pozinkovaná ocel, pevná guma

Bumper, zinc plated steel,solid rubber

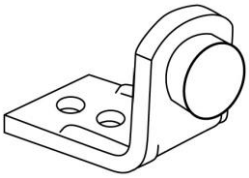

B62-1093

Vodítko vrat pro tloušťku dveří až 19mm, nylon,

Door guide for up to 19mm door thickness, nylon

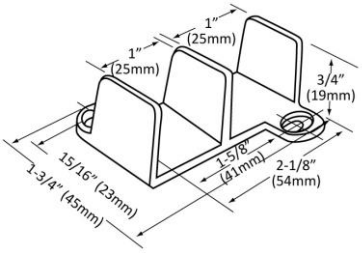

VOLITELNÉ SOUČASTI / *SYSTEM OPTIONS*

B57-xxx

MODEL NO.	LENGTH
B57-0048	48" (1219mm)
B57-0060	60" (1524mm)
B57-0072	72" (1828mm)
B57-0120	120" (3048mm)
B57-0144	144" (3657mm)

B58-5511, přední, ocelový povrch
Front carriage – steel surface

B58-5521, zadní, ocelový povrch
Rear carriage – steel surface

Posuvné systémy / *Sliding systems*

Sada F1 / *Set F1*

AC.1397

AC.1415

Obj. číslo /Order No	Min.bal./Min.pack (1sada/1 set)	Cena 1 sada* / price 1 set*
AC.1397	1ks / 1pc (3m)	
AC.1415	4ks / 4pcs	
AC.1412	1ks / 1pc	
AC.1405	2ks / 2 pcs	
AC.1406	2ks / 2 pcs	
TOTAL		**X**

Poznámka: *(*) – pouze na objednávku,* ***minimální množství – 20 sad****, dodací doba je 3-4 týdny od data objednávky*
Note: *(*) – per order only,* ***min. order quantity – 20 sets****, delivery period 3-4 weeks.*

SOUČÁSTÍ SYSTÉMU / *SYSTEM COMPONENT*

AC.1397

36mm dráha / profil pro posuvné dveře z extrudovaného hliníku

36mm sliding door track in extruded aluminium

AC.1397	3m / 3Mts

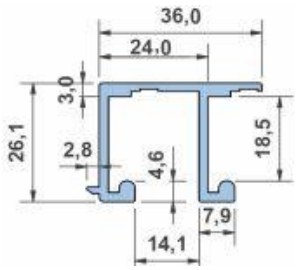

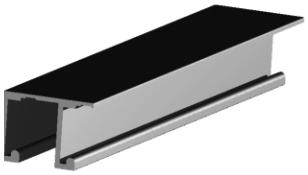

AC.1415

Vozík z pozinkované ocele s kuličkovým ložiskem (AC.2583) pro posuvné dveře

Zinc plated steel support with (AC.2583) ball bearing for sliding doors

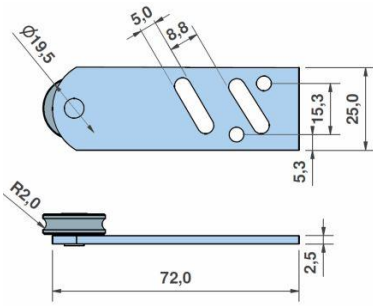

AC.1412

Vedení vrat / vodítko ze šedého ABS/PC pro 13mm posuvné dveře

Grey ABS/PC door guide for 13mm sliding doors

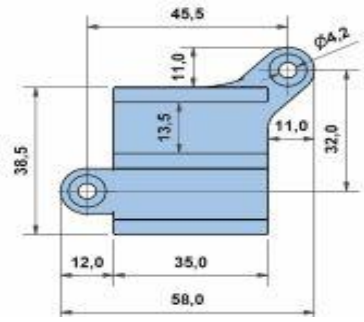

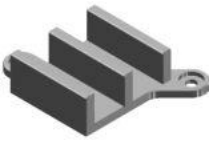

AC.1405

Pružinový vodící kolík pro posuvné dveře

Spring loaded guide pin for sliding doors

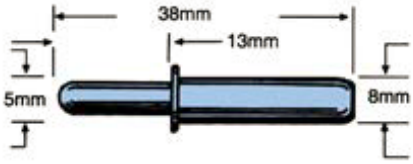

AC.1406

Pozinkovaný ocelový doraz dveří s pryžovým nárazníkem

Zinc plated steel door stop with rubber bumper

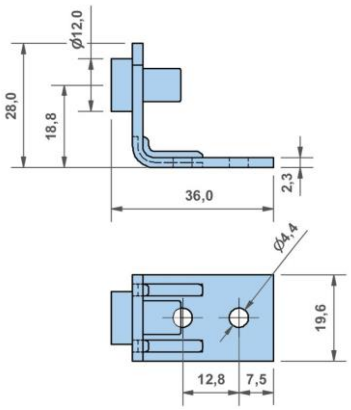

VOLITELNÉ SOUČASTI / *SYSTEM OPTIONS*

AC.1395 – 6m / 6Mts

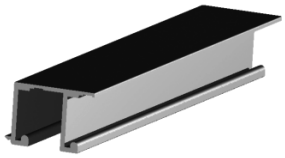

AC.1396 – 2m / 2Mts

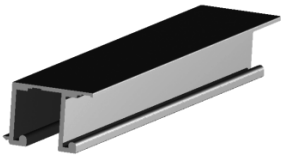

Posuvné systémy / *Sliding systems*

Sada F2 / *Set F2*

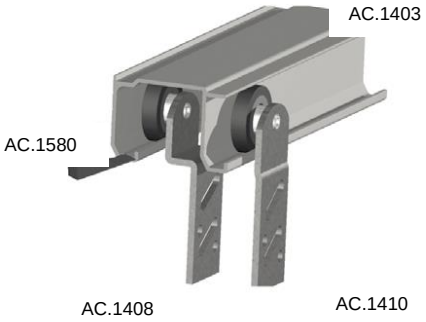

Obj. číslo /Order No	Min.bal./Min.pack (1sada/1 set)	Cena 1 sada* / price 1 set*
AC.1403	1ks / 1pc (3m)	
AC.1580	2ks / 2pcs	
AC.1408	2ks / 2pc	
AC.1410	2ks / 2 pcs	
AC.1405	2ks / 2 pcs	
AC.1406	2ks / 2 pcs	
AC.1411	1ks / 1pc	
TOTAL		**X**

Poznámka: *(*) – pouze na objednávku,* ***minimální množství – 20 sad****, dodací doba je 3-4 týdny od data objednávky*
Note: *(*) – per order only,* ***min. order quantity – 20 sets****, delivery period 3-4 weeks.*

SOUČÁSTÍ SYSTÉMU / *SYSTEM COMPONENT*

AC.1403

46mm dráha / profil pro posuvné dveře z extrudovaného hliníku

46mm sliding door track extruded in aluminium

AC.1403	3m / 3Mts

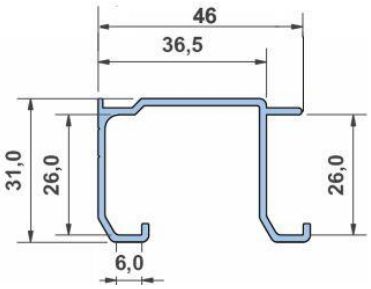

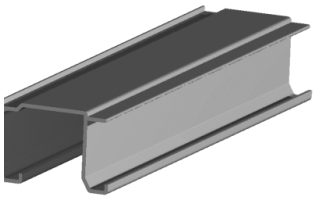

AC.1408

Přední vozík s pozinkované oceli s kuličkovým ložiskem (AC.1007) pro posuvné dveře

Front zinc plated steel support with (AC.1007) ball bearing for sliding doors

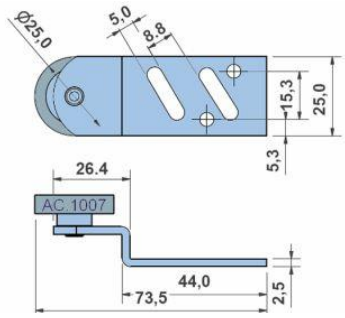

AC.1410

Zadní vozík s pozinkované oceli s kuličkovým ložiskem (AC.1007) pro posuvné dveře

Rear zinc plated steel support with (AC.1007) ball bearing for sliding doors

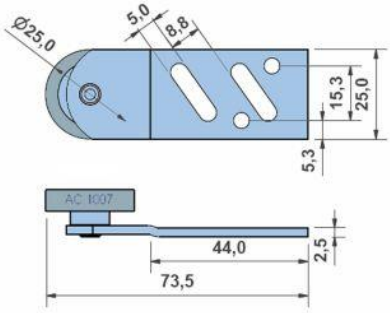

Pružinový vodící kolík pro posuvné dveře

Spring loaded guide pin for sliding doors

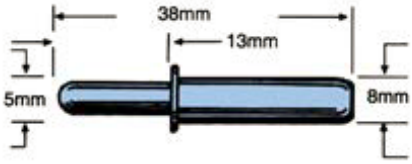

AC.1411

Vedení vrat ze šedého ABS/PC pro 19mm posuvné dveře

Grey ABS/PC door guide for 19mm sliding doors

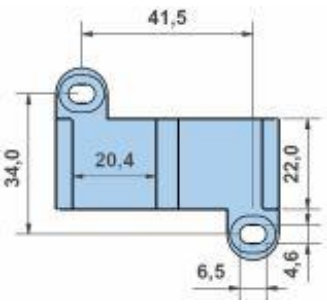

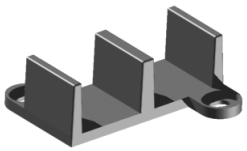

AC.1406

Pozinkovaný ocelový doraz dveří s pryžovým nárazníkem

Zinc plated steel door stop with rubber bumper

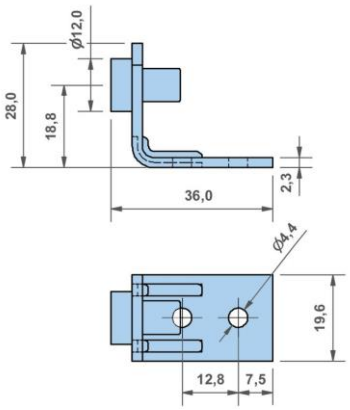

AC.1580

Blok z bílého polyamidu (PA) pro vodící dráhy AC.1400-1403

White polyamide(PA) block for tracks AC.1400-1403

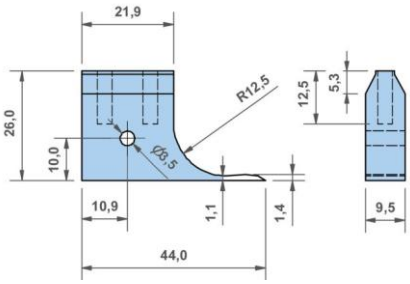

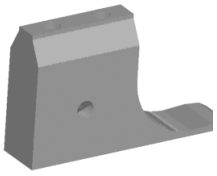

VOLITELNÉ SOUČASTI / *SYSTEM OPTIONS*

AC.1400 – 6m / 6Mts

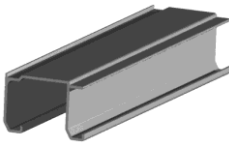

AC.1402 – 2m / 2Mts

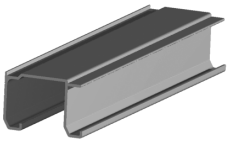

AC.1438 s vertikální drážkou / vertical groove

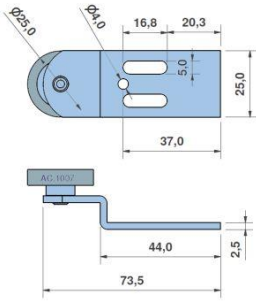

AC.1440 s vertikální drážkou / vertical groove

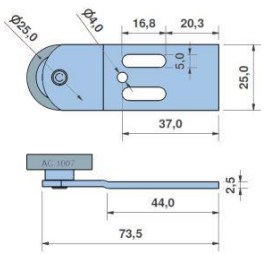

Ostatní příslušenství k posuvným systémům

Other accessories to sliding systems

AC.2583

Pozinkovaná ocel / polyamid (PA), kuličkové ložisko s čepem pro posuvné dveře

Zinc plated steel/polyamide(PA) ball bearing with stud for sliding doors

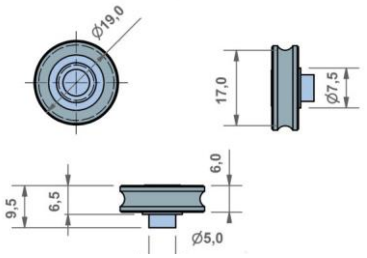

AC.1007

Pozinkovaná ocel / polyamid (PA), kuličkové ložisko pro posuvné dveře

Zinc plated steel/polyamide(PA) ball bearing for sliding doors

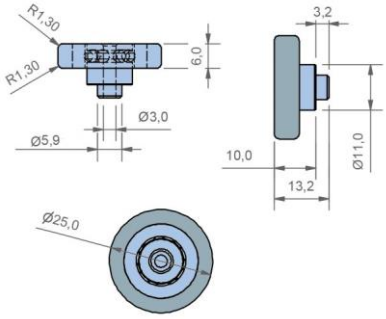

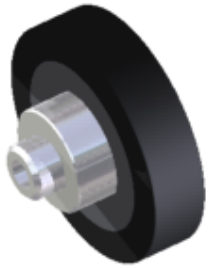

B20-1032

Ocelové ložiskové kolečko

Steel ball bearing

1014985

Tiché kolečko s plastovým povrchem

Silent ball bearing with plastic surface

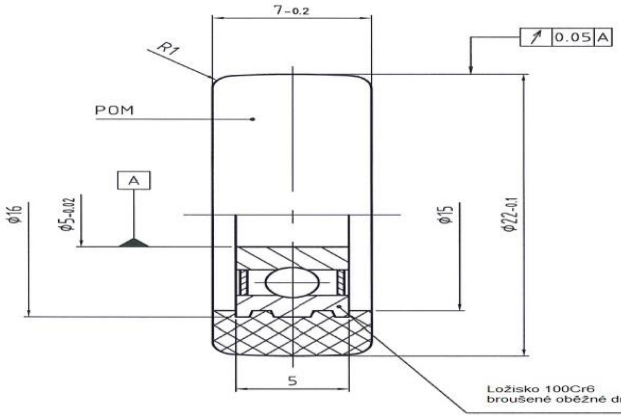

Poznámka: *(**) – pouze na objednávku, dodací doba je 3-4 týdny od data objednávky*
Note: *(**) – per order only, delivery period 3-4 weeks.*

CZ

Veškeré uvedené ceny jsou bez DPH a bez recyklačního poplatku.

Tiskové chyby jsou vyhrazeny.

Výrobce si vyhrazuje právo na změnu konstrukce, detailů a cen bez předchozího upozornění.

EN

All prices are excluding VAT and recycling fee.

Printing errors excepted.

The manufacturer reserves the right to change the design, details and prices without notice.