ACCESSORI

ACCESSORIES
ERSATZTEILE
PIÈCES DÉTACHÉES
ACCESORIOS

RONDA
STYLE THAT WORKS

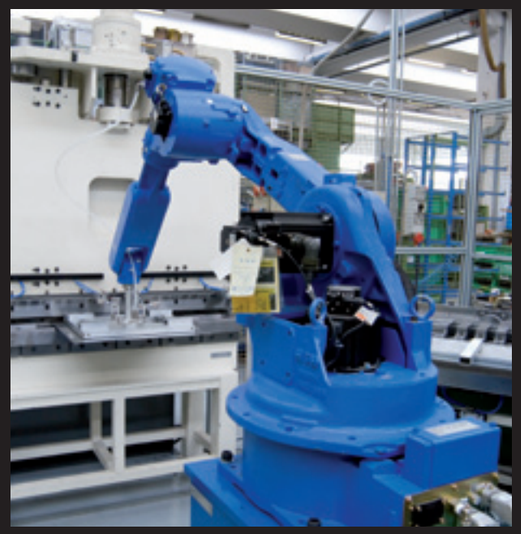

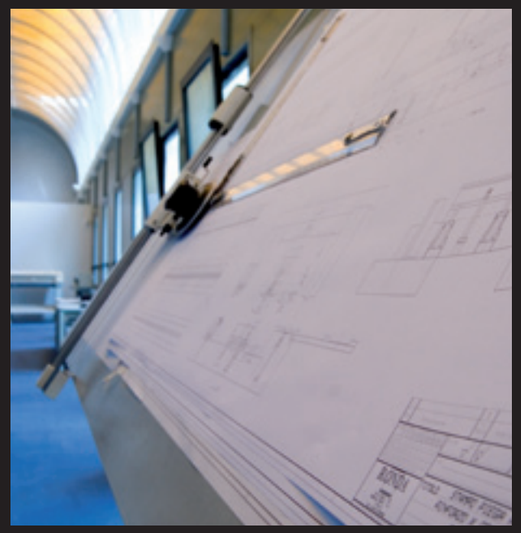

E

CANOTTI PER BOTTIGLIE

CYLINDRICAL CONTAINERS FOR BOTTLES
FLASCHENTÜLLEN
PORTE-BOUTEILLES
CONTENEDORES PARA BOTELLAS

ARTICOLO ITEM ARTIKEL ARTICLE ARTÍCULO	FORO BANCO COUNTER HOLE THEKENAUSSCHNITT DIM. D'ENCASTREMENT HUECO LUZ	DIMENSIONI ESTERNE ED INTERNE EXTERNAL AND INTERNAL SIZE AUBENMAGE UND INNENMAGE DIMENSIONS EXTERNES ET INTERNES DIMENSIONES EXTERNAS Y INTERNAS					BOX
	a(+1) ø	x	e	h	u	s	
E1	95	105	93	165	173	9	10
E11*	95	105	93	165	173	9	10
E2	123	132	120	165	173	9	10
E3**	95	105	93	97	105	9	10

* CON GUARNIZIONE PER TENUTA STAGNA
WITH WATERTIGHT GASKET | MIT WASSERABWEISENDER DICHTUNG | POURVU DE JOINT ÉTANCHE | CON BURLETE ESTANCO

** CON DOPPIO FONDO
WITH DOUBLE BOTTOM | MIT DOPPELTEM BODEN | AVEC DOUBLE FOND | CON DOBLE FONDO

(+1) TOLLERANZA CONSIGLIATA
SUGGESTED TOLERANCE | EMPFOHLENE TOLERANZ | TOLÉRANCE SUGGÉRÉE | TOLERANCIA RECOMENDADA

MISURE IN MM
MEASUREMENTS IN MM | MABE IN MM | MESURES EN MM | MEDIDAS EN MM

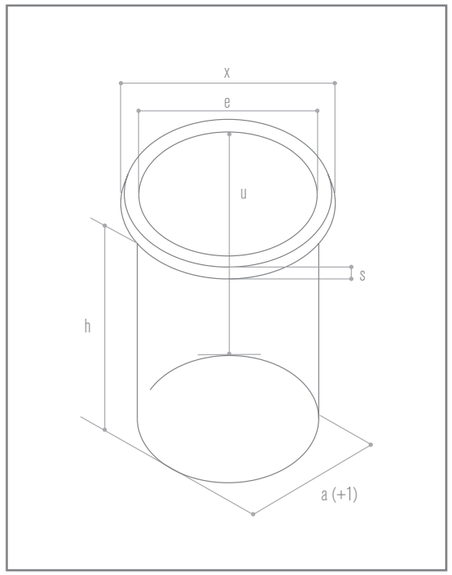

F

BOTTIGLIERE
BOTTLE HOLDERS
FLASCHENKÜHLER
PORTE-BOUTEILLES
BOTELLERAS

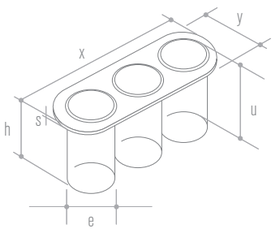

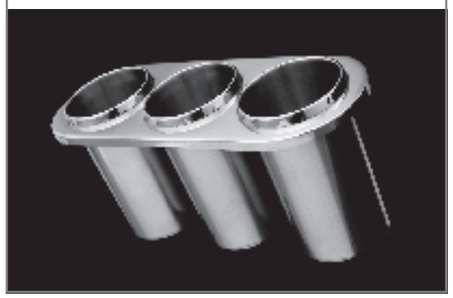

ARTICOLO ITEM ARTIKEL ARTICLE ARTÍCULO	FORO BANCO COUNTER HOLE THEKENAUSSCHNITT DIM. D'ENCASTREMENT HUECO LUZ		DIMENSIONI ESTERNE ED INTERNE EXTERNAL AND INTERNAL SIZE AUSENMAGE UND INNENMAGE DIMENSIONS EXTERNES ET INTERNES DIMENSIONES EXTERNAS Y INTERNAS							N. CANOTTI N. CONTAINER N. FLASCHENTÜLLEN N. PORTE-BOUTEILLES N. CONTENEDORES	BOX
	a(+1)	b(+1)	x	y	e	h	u	r	s	n.	
F1	330	95	375	139	95	152	173	48	11	3	5
F2	448	95	493	140	95	152	173	48	11	4	5
F4	683	95	729	140	95	152	173	48	11	6	5
F5	331	213	376	259	95	152	173	48	11	3+3	5

(+1) TOLLERANZA CONSIGLIATA
SUGGESTED TOLERANCE | EMPFOHLENE TOLERANZ | TOLÉRANCE SUGGÉRÉE | TOLERANCIA RECOMENDADA

MISURE IN MM
MEASUREMENTS IN MM | MABE IN MM | MESURES EN MM | MEDIDAS EN MM

FC

BOTTIGLIERE CON CORNICE
BOTTLE HOLDERS WITH FRAME
FLASCHENKÜHLER MIT RAHMEN
PORTE-BOUTEILLES AVEC ENCADREMENT
BOTELLERAS CON MARCO

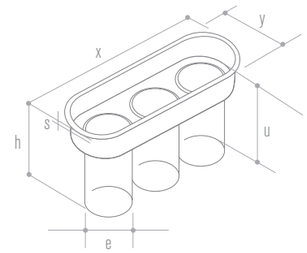

ARTICOLO ITEM ARTIKEL ARTICLE ARTÍCULO	FORO BANCO COUNTER HOLE THEKENAUSSCHNITT DIM. D'ENCASTREMENT HUECO LUZ		DIMENSIONI ESTERNE ED INTERNE EXTERNAL AND INTERNAL SIZE AUSENMAGE UND INNENMAGE DIMENSIONS EXTERNES ET INTERNES DIMENSIONES EXTERNAS Y INTERNAS							N. CANOTTI N. CONTAINER N. FLASCHENTÜLLEN N. PORTE-BOUTEILLES N. CONTENEDORES	BOX
	a(+1)	b(+1)	x	y	e	h	u	r	s	n.	
F1C	379	143	404	172	95	207	173	71	7	3	5
F2C	497	143	520	172	95	207	173	71	7	4	5
F4C	731	143	756	172	95	207	173	71	7	6	5
F5C	378	260	407	290	95	207	173	72	7	3+3	5

(+1) TOLLERANZA CONSIGLIATA
SUGGESTED TOLERANCE | EMPFOHLENE TOLERANZ | TOLÉRANCE SUGGÉRÉE | TOLERANCIA RECOMENDADA

MISURE IN MM
MEASUREMENTS IN MM | MABE IN MM | MESURES EN MM | MEDIDAS EN MM

PC1
PASSACAVI
PROTECTING RINGS FOR CABLES
ABDECKRINGE FÜR KABEL
PASSE-CABLES
PASACABLES

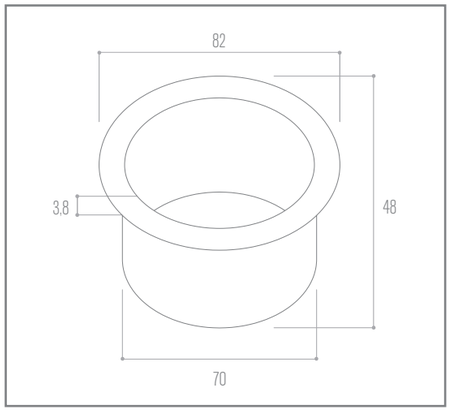

FORO BANCO 71 (ø)
COUNTER HOLE 71 (ø)
THEKENAUSSCHNITT 71 (ø)
DIMENSION D'ENCASTREMENT 71 (ø)
HUECO LUZ 71 (ø)

SB1
SPRUZZABICCHIERI
WATER SPRAY FOR GLASSES
GLÄSERDUSCHEN
RINCE-VERRES
LIMPIAVASOS

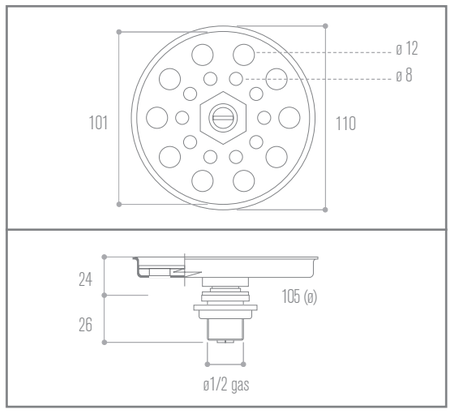

FORO BANCO 105 (ø)
COUNTER HOLE 105 (ø)
THEKENAUSSCHNITT 105 (ø)
DIMENSION D'ENCASTREMENT 105 (ø)
HUECO LUZ 105 (ø)

NUMERO FORI 10x (ø 12 MM / ø 8 MM)
NUMBER OF HOLES 10x (ø 12 MM / ø 8 MM)
LÖCHERNUMMER 10x (ø 12 MM / ø 8 MM)
NOMBRE D'ORIFICES 10x (ø 12 MM / ø 8 MM)
NUMERO AGUJEROS 10x (ø 12 MM / ø 8 MM)

AS
ASTINE DIVISORIE
DIVIDING RODS
TRENNSTÄBE
TIGES DE SÉPARATION
PALITOS DE DIVISIÓN

ARTICOLO ITEM ARTIKEL ARTICLE ARTÍCULO	LUNGHEZZA LENGTH LÄNGE LONGUEUR LONGITUD	SERIE SERIES SERIE SÉRIE SERIE	LARGHEZZA FORO BANCO COUNTER HOLE WIDTH BREITE DES THEKENAUSSCHNITT LARGEUR D'ENCASTREMENT ANCHURA AGUJERO DEL BANCO	
AS1	421	N	484	
AS6	302	N	365	
AS7	358,8	A1	442	
AS8	332,5	S	442	guide telescopiche telescopic guides Teleskopauszüge glissières télescopiques correderas telescópicas
AS9	343,5	S	442	guide non telescopiche non-telescopic guides | Normalauszüge glissières non télescopiques | correderas no telescópicas
AS10	374,5	S	484	guide telescopiche telescopic guides | Teleskopauszüge glissières télescopiques | correderas telescópicas
AS11	385,5	S	484	guide non telescopiche non-telescopic guides | Normalauszüge glissières non télescopiques | correderas no telescópicas

MISURE IN MM
MEASUREMENTS IN MM | MAGE IN MM | MESURES EN MM | MEDIDAS EN MM

TB
TUBO BATTIFILTRO
KNOCK-OUT BAR
KLOPFSTANGE
BARRE FRAPPE-FILTRE
PICAMARRO

TUBO BATTIFILTRO PER
KNOCK-OUT BAR FOR
KLOPFSTANGE FÜR
BARRE FRAPPE-FILTRE POUR
PICAMARRO PARA

AP272	AG12	AG14	NP272	SIP7	SIG 2	SIG 3
TB_311	TB_311	TB_311	TB_311	TB_312.5	TB_264	TB_268

MISURE IN MM
MEASUREMENTS IN MM | MAGE IN MM | MESURES EN MM | MEDIDAS EN MM

CT/1/AC ed. 02 12/11

RONDA
STYLE THAT WORKS

VIA VEGRI 83 - 36010 ZANÉ (VI) ITALY - PH +39 0445 385600 FAX +39 0445 385700
WWW.RONDA.IT