SIMON
Beschlagtechnik

Демпфіровані системи · Push to Open системи

Damping systems · Push to open systems

Dämpfungssysteme · Push to open Systeme

CONTROLLED DYNAMICS

SLIDIX II Демпфірована система для висувних ящиків та розсувних дверей до 60 кг

Демпфірована система для висувних ящиків та розсувних дверей до 60 кг

Damping system for drawers and sliding doors up to 60 kg

Dämpfersystem für Schubladen und Schiebetüren bis 60 kg

Технічні дані · *Technical data* · *Technische Daten*

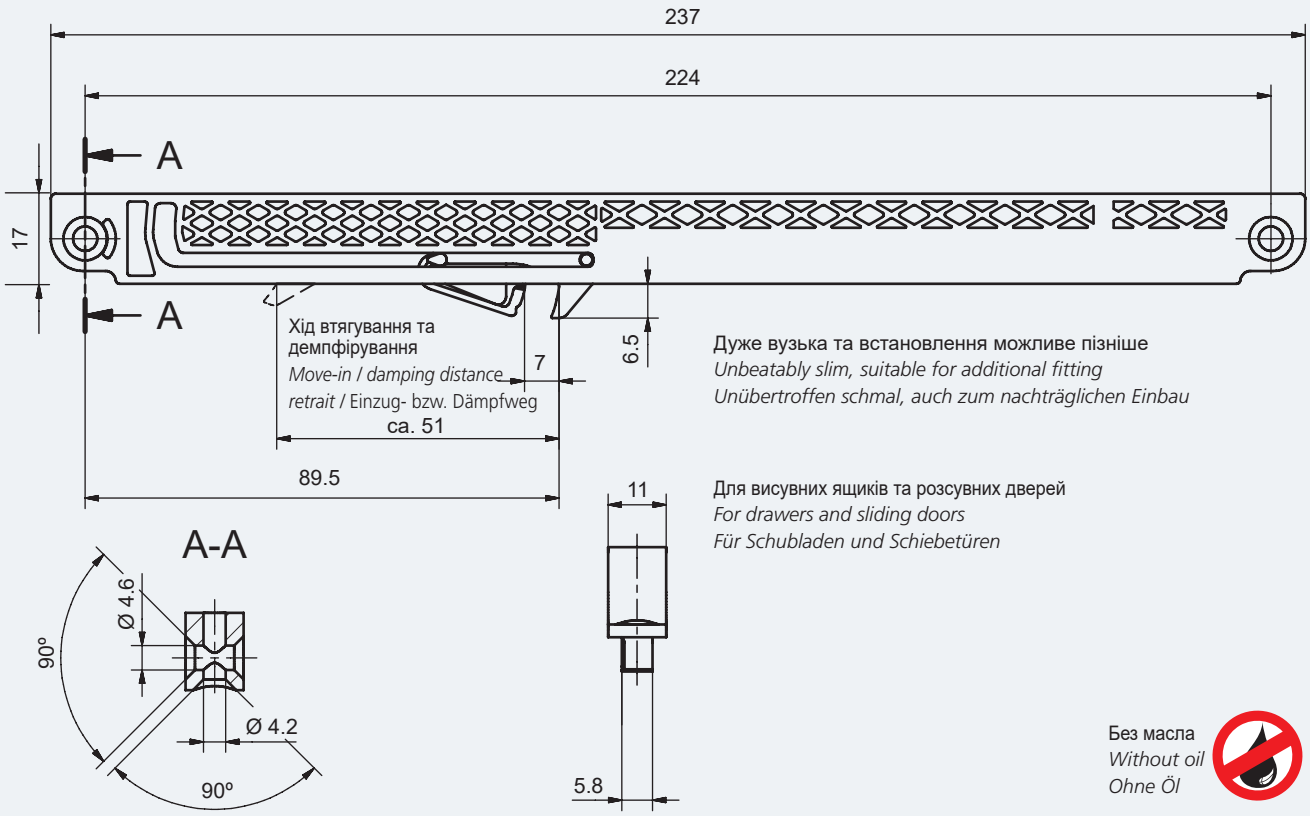

Позначення *Description* *Bezeichnung*	**Вага дверей не більше** *Door weight up to* *Türgewicht bis*	**Номер замовлення** *Order number* *Bestellnummer*
SLIDIX II 15	**15 kg**	**90 065 43**
SLIDIX II 25	**25 kg**	**20 222 03**
SLIDIX II 40	**40 kg**	**90 112 24**
SLIDIX II 60	**60 kg**	**90 336 26**

Приклади додатків SLIDIX II

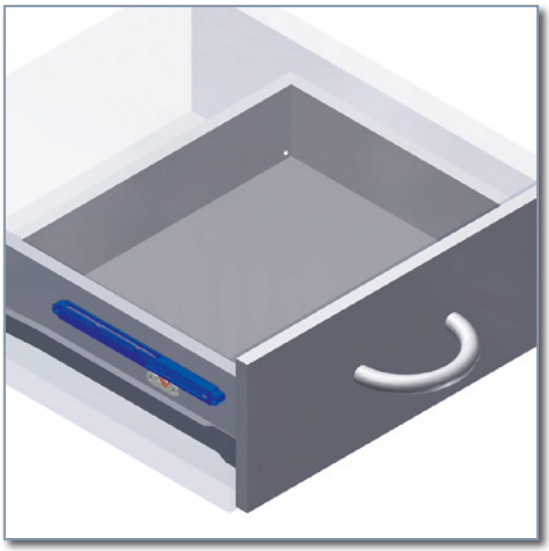

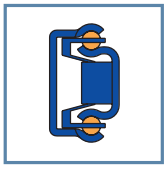

Без масла
Without oil
Ohne Öl

Для роликових та кулькових
For roller slides and ball bearing slides
Für Rollen- und Kugelführungen

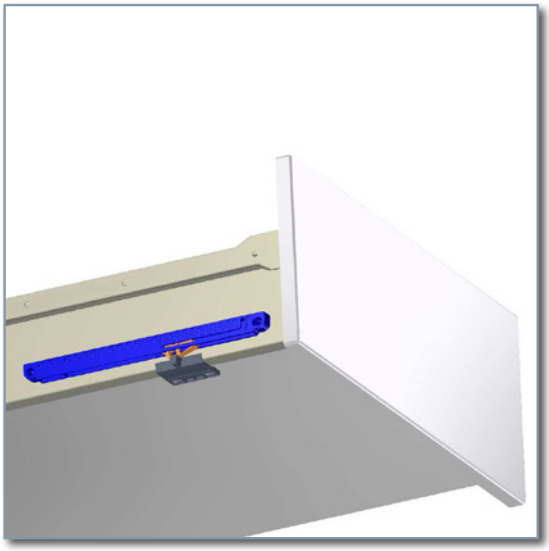

Без масла
Without oil
Ohne Öl

Для одношарних металевих ящиків
For single-walled frames
Für einwandige Metallzargen

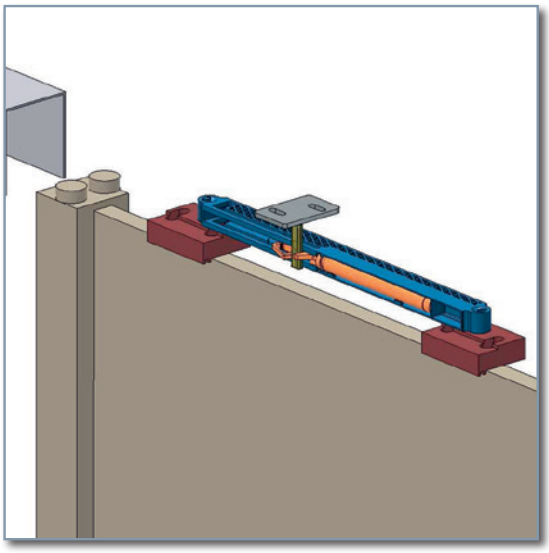

Без масла
Without oil
Ohne Öl

Для розсувних дверей
For sliding doors
Für Schiebetüren

Кришка SLIDIX II

Кришка ліва та права

Cover left and right

Abdeckung links und rechts

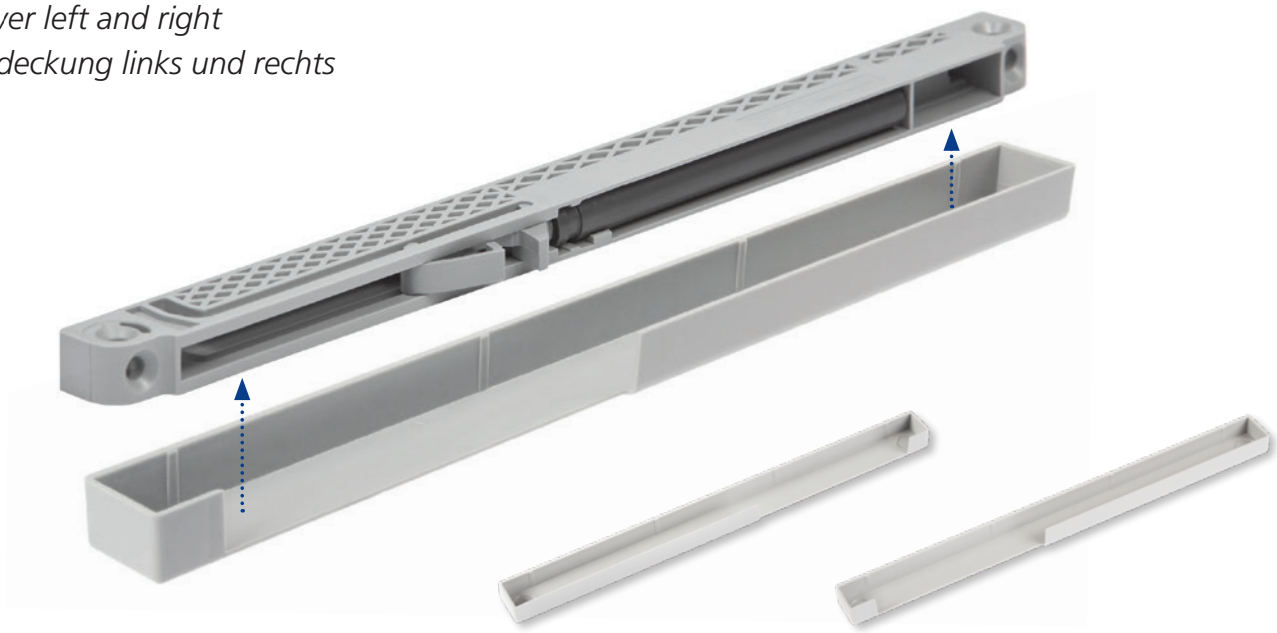

Кришка SLIDIX II ліва
· left · links

Кришка SLIDIX II права
· right · rechts

Технічні дані · *Technical data · Technische Daten*

Кришка SLIDIX II ліва · *Cover* SLIDIX II *left · Abdeckung SLIDIX II links*

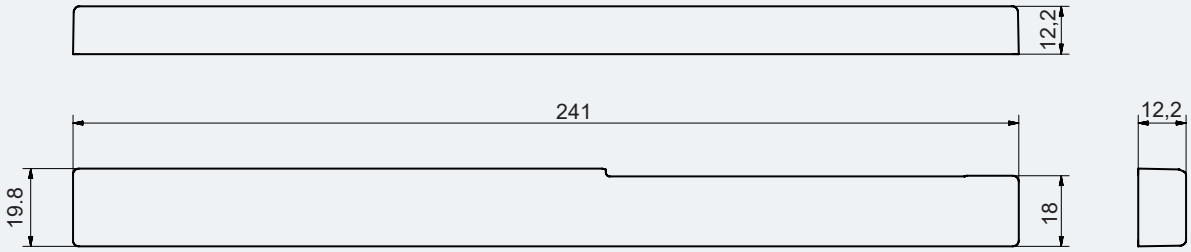

Кришка SLIDIX II права · *Cover* SLIDIX II *right · Abdeckung* SLIDIX II *rechts*

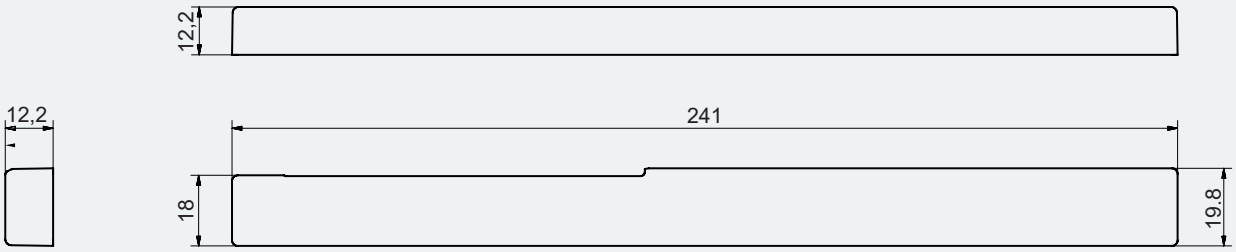

Позначення *Description* *Bezeichnung*	**Номер замовлення** *Order number* *Bestellnummer*
Кришка SLIDIX II права *Cover right* *Abdeckung* SLIDIX II *rechts*	**90 024 73**
Кришка SLIDIX II ліва *Cover left* *Abdeckung* SLIDIX II *links*	**90 024 74**

Для висувних ящиків: PUSHplus

функція натискання та м‘якого закривання

Unifies Push to open and soft close functions

Vereint Push to Open und Soft Close Funktionen

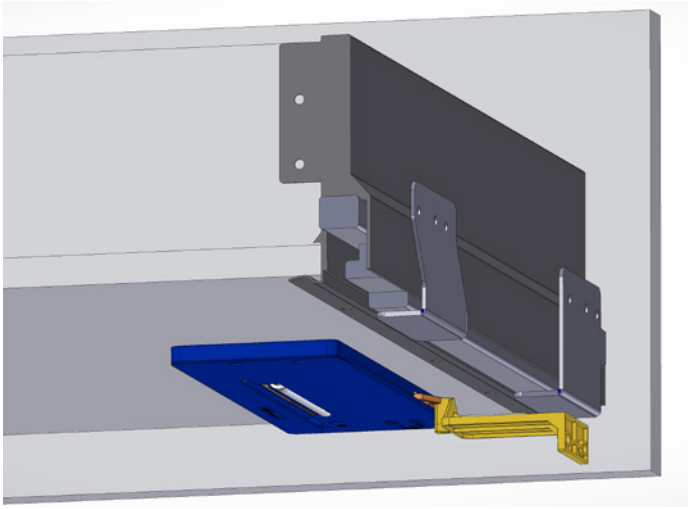

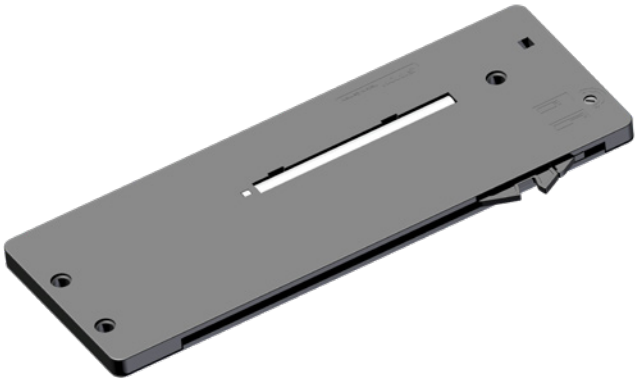

Технічні дані · *Technical data* · *Technische Daten*

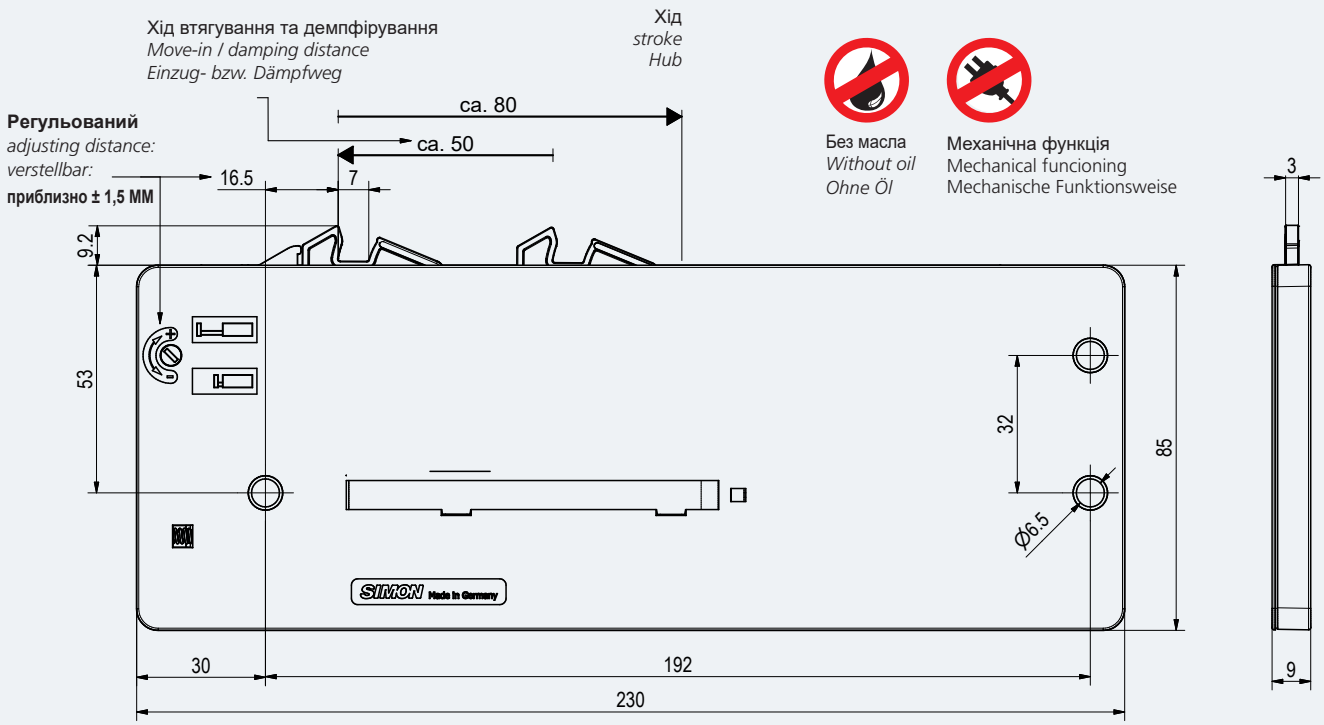

Позначення *Description* *Bezeichnung*	**Висувний ящик вагою не більше** *Drawer weight up to* *Schubladengewicht bis*	**Від довжини направляючої** *From drawer length* *Ab Führungslänge*	**Номер замовлення** *Order number* *Bestellnummer*
PUSHplus 25	**25 kg**	**250 mm**	**90 560 87**

Для системи розділення: SLIDIX TA

Демпфірована система для системи розділення до 120 кг

Damping system for partition wall systems weighing up to 120 kg

Dämpfersystem für Trennwandsysteme bis 120 kg

Технічні дані · *Technical data* · *Technische Daten*

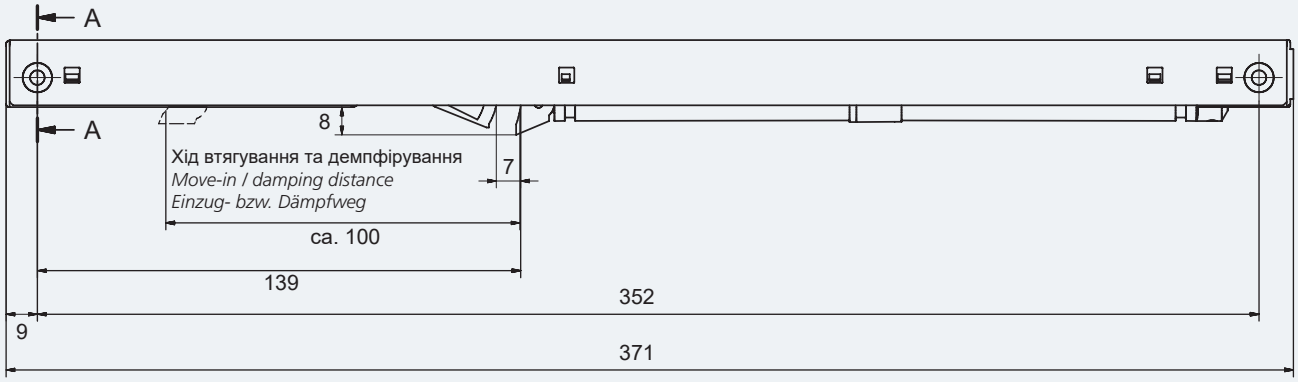

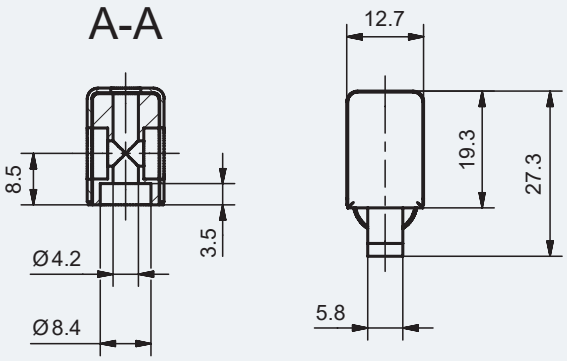

Для системи розділення
For partition wall systems
Für Trennwand-Systeme

Дуже вузька,встановлення можливе пізніше
Unbeatably slim, suitable for add-on fitting
Unübertroffen schmal, auch zum zusätzlichen Einbau

Без масла
Without oil
Ohne Öl

Позначення *Description* *Bezeichnung*	**Вга дверей не більше** *Door weight up to* *Türgewicht bis*	**Номер замовлення** *Order number* *Bestellnummer*
SLIDIX TA II 60	**60 kg**	**90 261 14**
SLIDIX TA II 80	**80 kg**	**90 261 31**
SLIDIX TA II 100	**100 kg**	**90 367 73**
SLIDIX TA II 120	**120 kg**	**90 714 68**

SLIDIX TB для розсувних дверей

Демпфірована система SLIDIX TB для розсувних дверей

Damping system SLIDIX TB for sliding doors

Dämpfersystem SLIDIX TB für Schiebetüren

Технічні дані · *Technical data* · *Technische Daten*

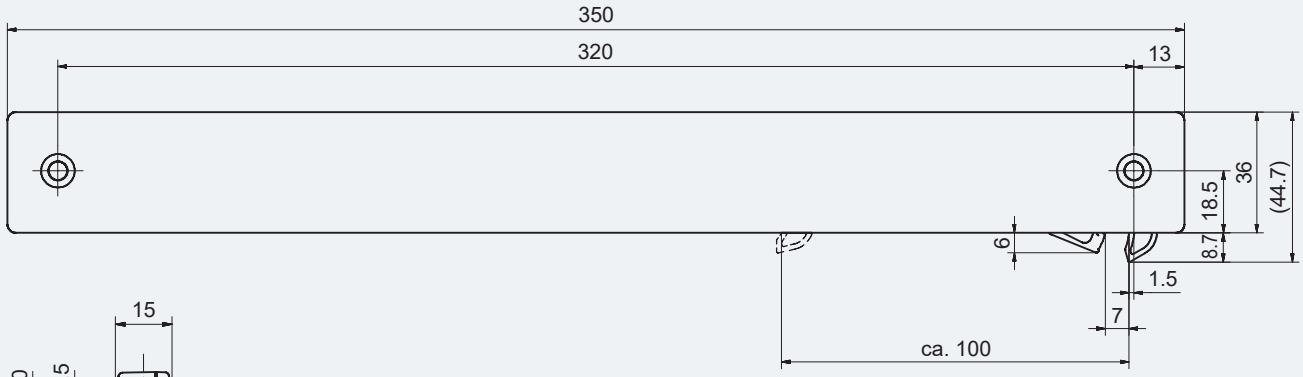

Хід втягування та демпфірування
Move-in / damping distance
Einzug- bzw. Dämpfweg

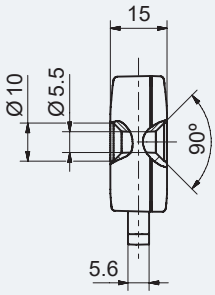

Для розсувних дверей
For sliding doors
Für Schiebetüren

Дуже вузька,встановлення можливе пізніше
Unbeatably slim, suitable for add-on fitting
Unübertroffen schmal, auch zum zusätzlichen Einbau

Без масла
Without oil
Ohne Öl

Позначення *Description* *Bezeichnung*	**Вга дверей не більше** *Door weight up to* *Türgewicht bis*	**Номер замовлення** *Order number* *Bestellnummer*
SLIDIX TB 60	**60 kg**	**90 097 61**
SLIDIX TB 80	**80 kg**	**90 097 65**

Для розсувних дверей: SLIDIX TC

Демпфірована система SLIDIX TC для розсувних дверей

Damping system SLIDIX TC for sliding doors

Dämpfersystem SLIDIX TC für Schiebetüren

Технічні дані · *Technical data* · *Technische Daten*

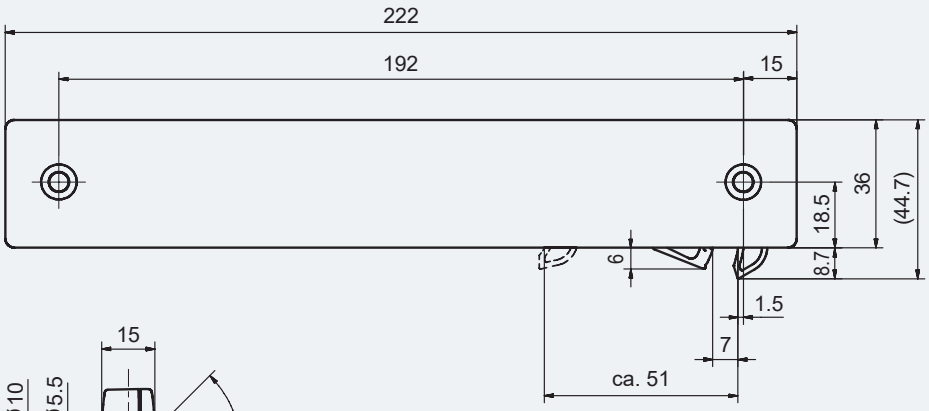

Хід втягування та демпфірування
Move-in / damping distance
Einzug- bzw. Dämpfweg

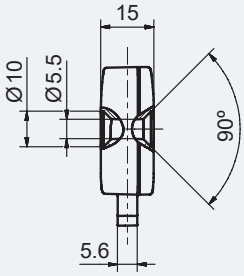

Для розсувних дверей
For sliding doors
Für Schiebetüren

Дуже вузька,встановлення можливе пізніше
Unbeatably slim, suitable for add-on fitting
Unübertroffen schmal, auch zum zusätzlichen Einbau

Без масла
Without oil
Ohne Öl

Позначення *Description* *Bezeichnung*	**Вга дверей не більше** *Door weight up to* *Türgewicht bis*	**Номер замовлення** *Order number* *Bestellnummer*
SLIDIX TC 15	**15 kg**	**90 097 67**
SLIDIX TC 25	**25 kg**	**90 097 69**
SLIDIX TC 40	**40 kg**	**90 097 71**
SLIDIX TC 60	**60 kg**	**90 326 67**

Приклади додатків SLIDIX TA,TB,TC

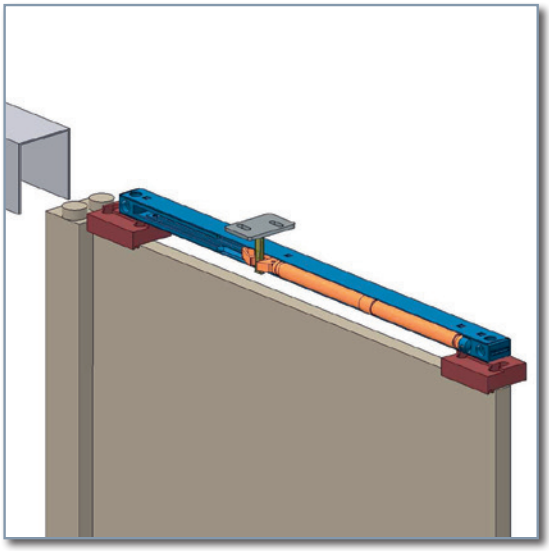

Без масла
Without oil
Ohne Öl

SLIDIX TA

Для системи розділення
For partitions
Für Trennwandsysteme

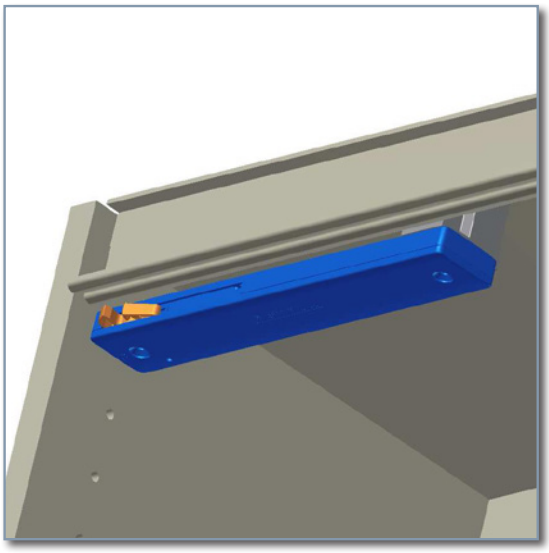

Без масла
Without oil
Ohne Öl

SLIDIX TB,TC

Для розсувних дверей
For sliding doors
Für Schiebetüren

SLIDIX TD для розсувних дверей

Демпфірована система для розсувних дверей

Damping system for sliding doors

Dämpfersystem für Schiebetüren

Технічні дані · *Technical data* · *Technische Daten*

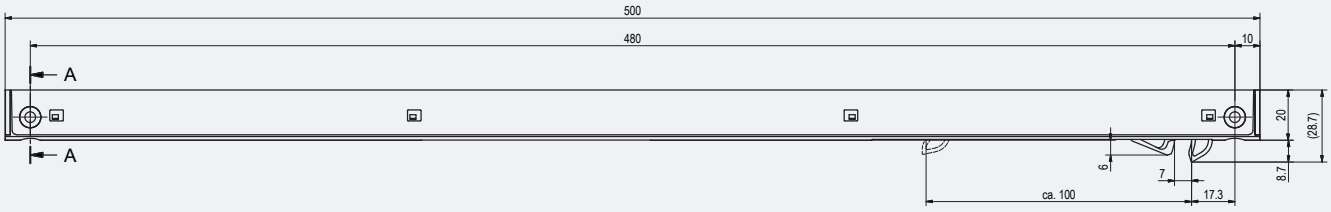

Хід втягування та демпфірування
Move-in / damping distance
Einzug- bzw. Dämpfweg

A-A

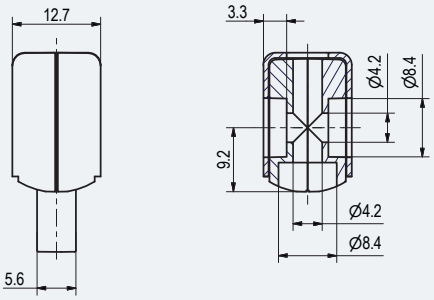

Без масла
Without oil
Ohne Öl

Позначення *Description* *Bezeichnung*	**Вга дверей не більше** *Door weight up to* *Türgewicht bis*	**Номер замовлення** *Order number* *Bestellnummer*
SLIDIX TD 60	**60 kg**	**90 428 31**
SLIDIX TD 80	**80 kg**	**90 428 32**

SLIDIX TE для розсувних дверей

Демпфірована система для розсувних дверей

Damping system for sliding doors

Dämpfersystem für Schiebetüren

Технічні дані · *Technical data* · *Technische Daten*

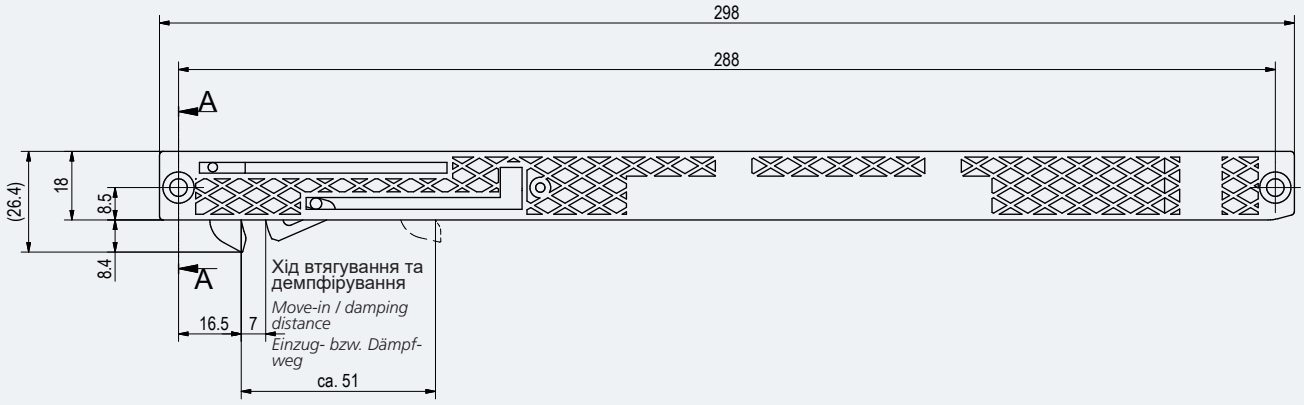

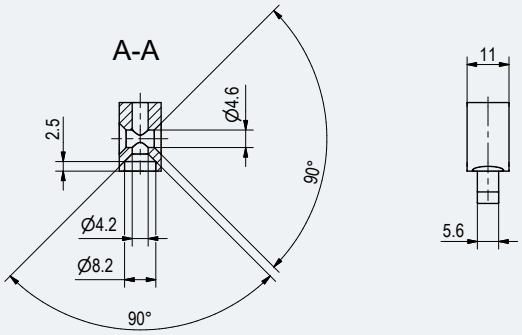

Без масла
Without oil
Ohne Öl

Позначення *Description* *Bezeichnung*	**Вга дверей не більше** *Door weight up to* *Türgewicht bis*	**Номер замовлення** *Order number* *Bestellnummer*
SLIDIX TE 15	**15 kg**	**90 427 33**
SLIDIX TE 25	**25 kg**	**90 337 05**
SLIDIX TE 40	**40 kg**	**90 337 06**
SLIDIX TE 60	**60 kg**	**90 347 68**

Приклади додатків SLIDIX TD

Демпфірована система для розсувних дверей
Damping system for sliding doors
Dämpfersystem für Schiebetüren

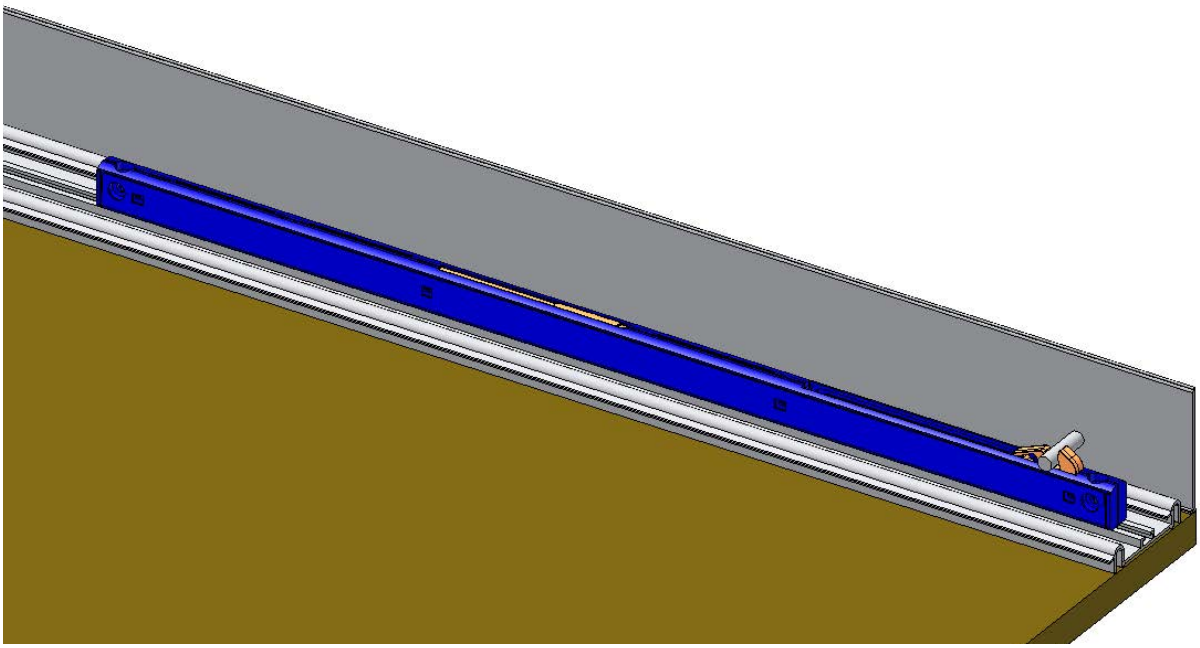

Без масла
Without oil
Ohne Öl

Приклади додатків SLIDIX TE

Демпфірована система для розсувних дверей

Damping system for sliding doors

Dämpfersystem für Schiebetüren

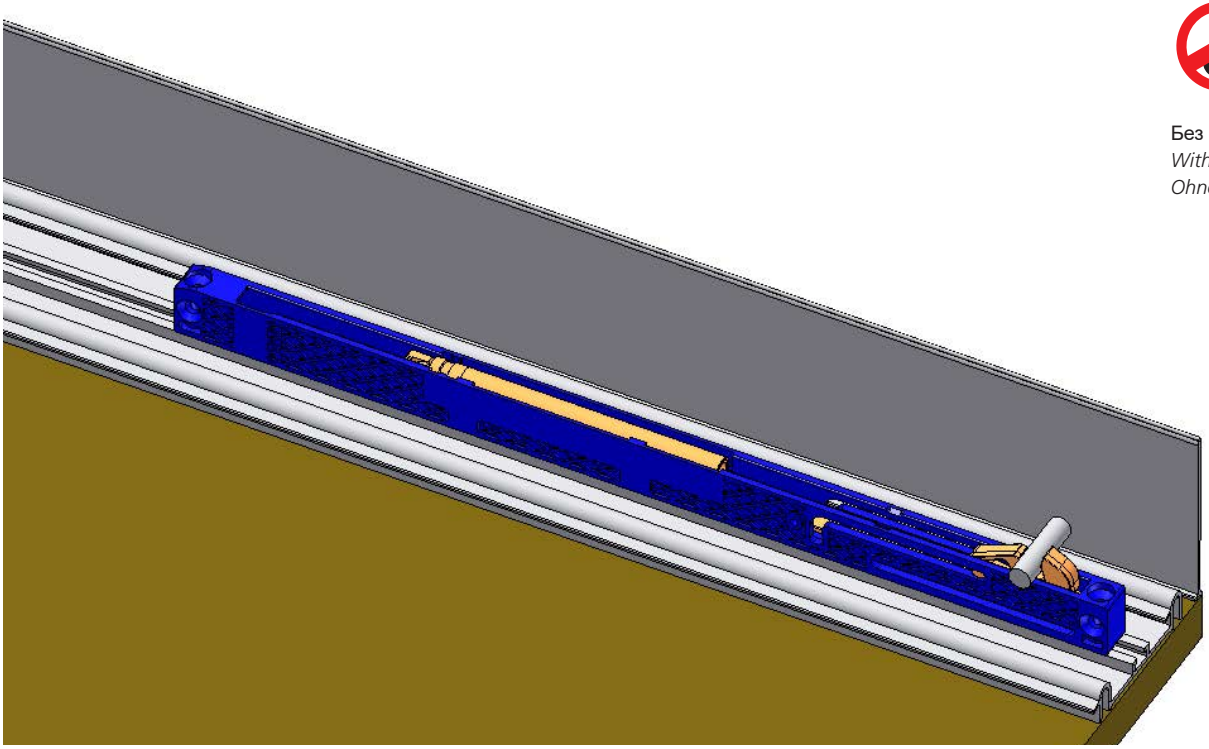

Без масла

Without oil

Ohne Öl

SLIDIX CENTRO демпфірована система для центрування дверей

Демпфірована система для центрування дверей

Damping system for middle door damping and centering

Système Amortissement pour amortir porte du milieu et de centrage

Технічні дані · *Technical data* · *Technische Daten*

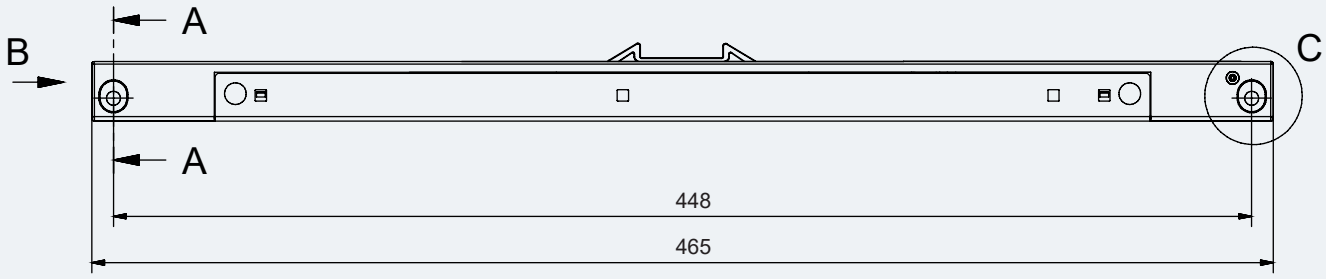

A-A (2 : 1)

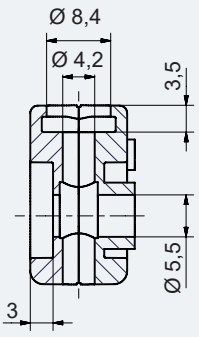

B (2 : 1)

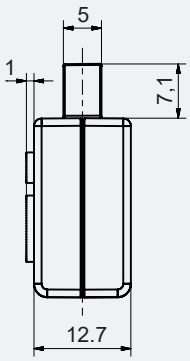

C (2 : 1)

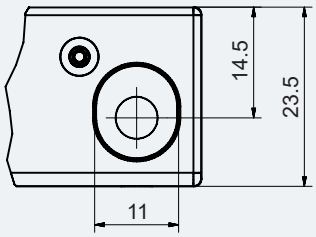

Без масла
Without oil
Ohne Öl

Позначення *Description* *Bezeichnung*	**Вга дверей не більше** *Door weight up to* *Türgewicht bis*	**Номер замовлення** *Order number* *Bestellnummer*
SLIDIX Centro 15	**15 kg**	**90 238 79**
SLIDIX Centro 25	**25 kg**	**90 238 80**
SLIDIX Centro 40	**40 kg**	**90 238 81**

Можливе SLIDIX CENTRO

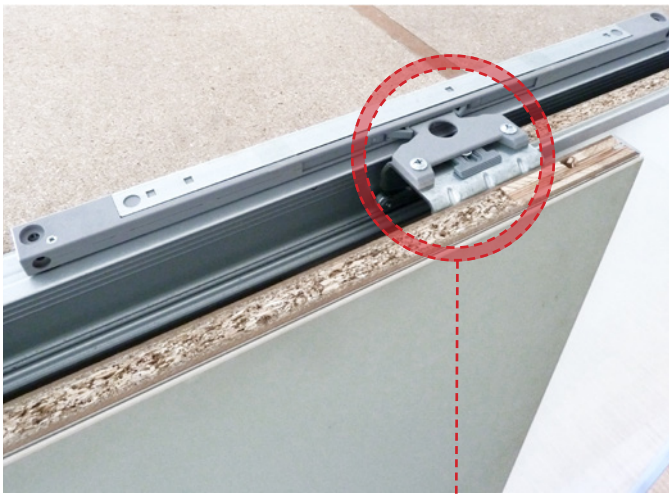

Монтаж на верху в середені шини
Активатор: легкий монтаж на напрвляючій

Mounting on top of carcass respectively inside track
Activator: easy mounting at the track carriage

Montage auf Oberboden bzw. Laufschiene
Aktivator: einfache Montage am Laufwagen

Активатор

Активатор Slidix Centro
Activator Slidix Centro
Aktivator Slidix Centro

Технічні дані · *Technical data* · *Technische Daten*

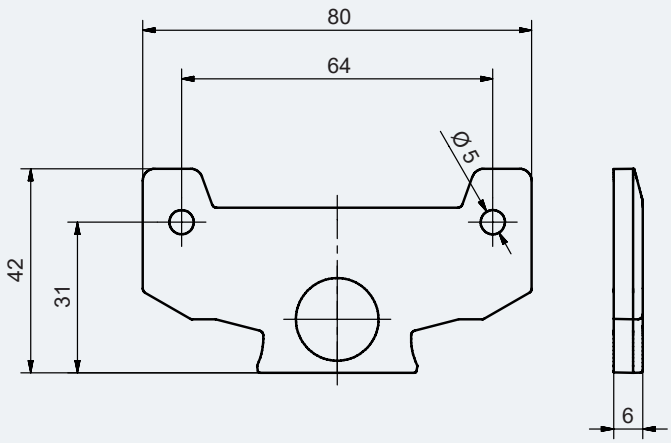

Позначення *Description* *Bezeichnung*	**Номер замовлення** *Order number* *Bestellnummer*
Активатор SLIDIX CENTRO *Activator SLIDIX CENTRO* *Aktivator SLIDIX CENTRO*	**90 240 23**

Активатори

Активатори
Activators
Aktivatoren

Технічні дані · *Technical data* · *Technische Daten*

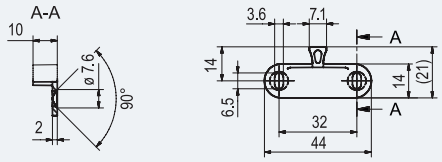

Позначення *Description* *Bezeichnung*	**Номер замовлення** *Order number* *Bestellnummer*
Активатор SP 14 *Activator SP 14* *Aktivator SP 14*	**20 219 52**

Технічні дані · *Technical data* · *Technische Daten*

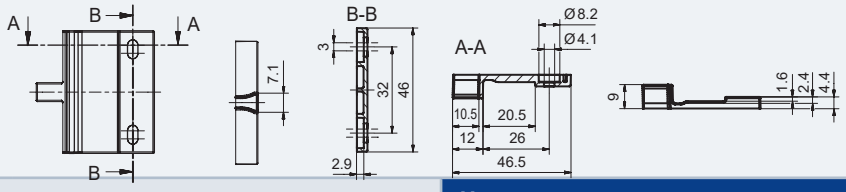

Позначення *Description* *Bezeichnung*		**Номер замовлення** *Order number* *Numéro de commande*
Активатор SMZ *Activator SMZ* *Aktivator SMZ*	сірий/ *grey / grau* крем/ *creme / creme*	**20 221 29** **20 221 04**

Технічні дані · *Technical data* · *Technische Daten*

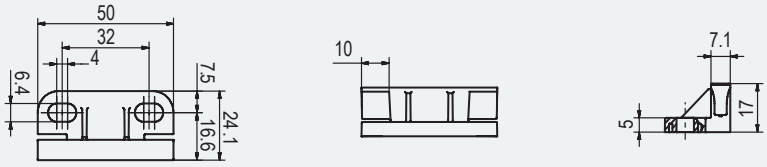

Позначення *Description* *Bezeichnung*	**Номер замовлення** *Order number* *Bestellnummer*
Активатор TS 17 *Activator TS 17* *Aktivator TS 17*	**20 220 30**

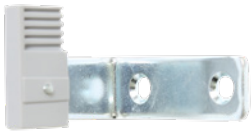

Технічні дані · *Technical data* · *Technische Daten*

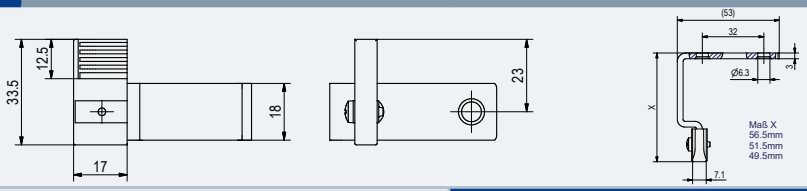

Позначення *Description* *Bezeichnung*	**Номер замовлення по запиту** *Order number on request* *Bestellnummer auf Anfrage*
Активатор TB *Activator TB for outside running doors* *Aktivator TB für außenlaufende Türen*	

Активатори

Активатори
Activators
Aktivatoren

Технічні дані · *Technical data* · *Technische Daten*

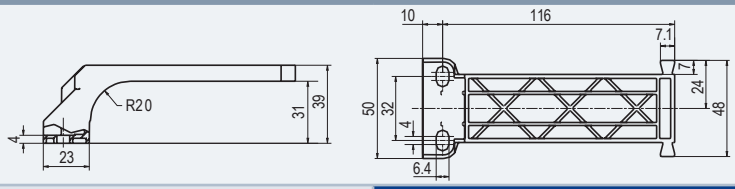

Позначення *Description* *Bezeichnung*	**Номер замовлення** *Order number* *Bestellnummer*
Активатор TP 24 *Activator TP 24* *Aktivator TP 24*	**20 220 31**

Технічні дані · *Technical data* · *Technische Daten*

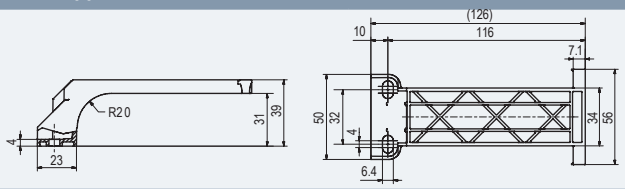

Позначення *Description* *Bezeichnung*	**Номер замовлення** *Order number* *Bestellnummer*
Активатор TS 39 *Activator TS 39* *Aktivator TS 39*	**20 220 32**

Технічні дані · *Technical data* · *Technische Daten*

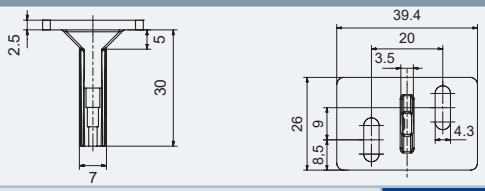

Позначення *Description* *Bezeichnung*	**Номер замовлення** *Order number* *Bestellnummer*
Активатор TX 40 *Activator TX 40 with long hole* *Aktivator TX 40 mit Langloch*	**20 220 99**

Технічні дані · *Technical data* · *Technische Daten*

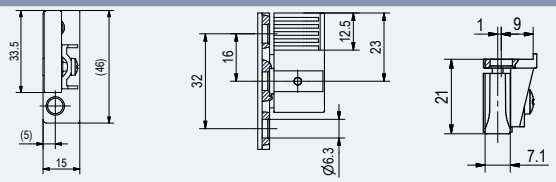

Позначення *Description* *Bezeichnung*	**Номер замовлення по запиту** *Order number on request* *Bestellnummer auf Anfrage*
Активатор TB *Activator TB for inside-running doors* *Aktivator TB für innenlaufende Türen*	

STOPIX

Демпфер дла дверей, повітряний демпфер

Door damper with air

Türdämpfer, luftgedämpft

Технічні дані · *Technical data* · *Technische Daten*

Демпфер дла дверей STOPIX, повітряний демпфер, 10 mm діаметр сверління, сірий

Damper STOPIX, damping with air, for 10 mm drilling diameter, grey

Türdämpfer STOPIX, luftgedämpft, für 10 mm Bohrung, grau

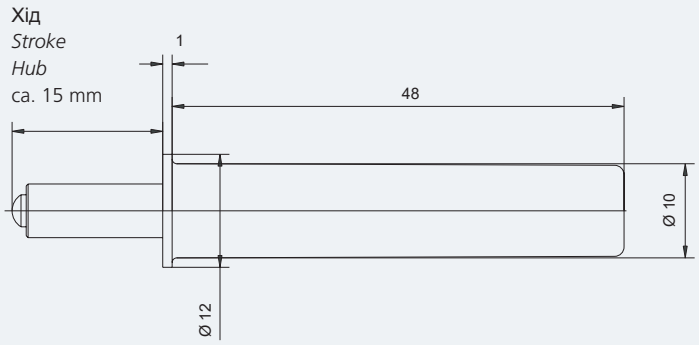

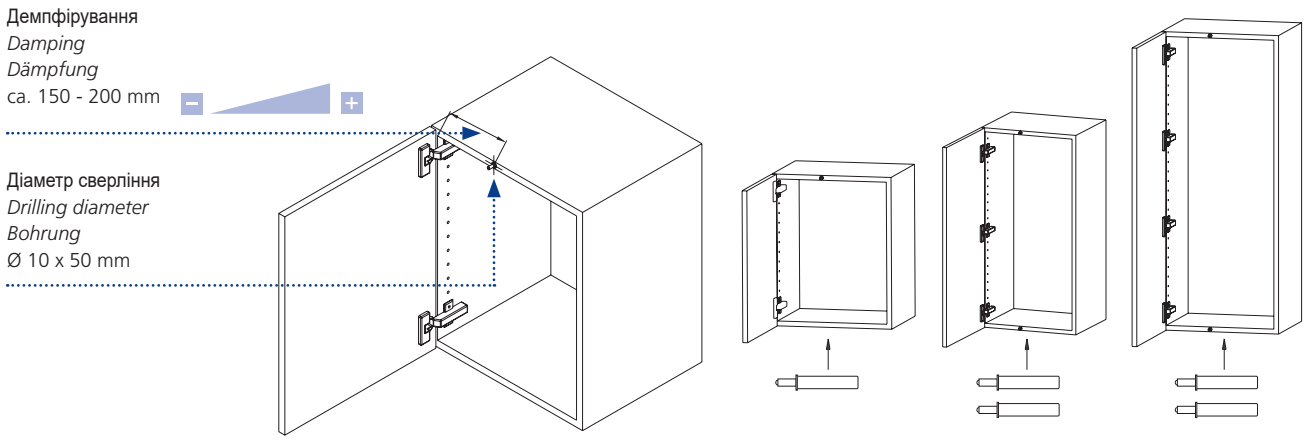

Позначення *Description* *Bezeichnung*	**Довжина** *Length* *Länge*	**Діаметр сверління** *Drilling diameter* *Bohrdurchmesser*	**Номер замовлення** *Order number* *Bestellnummer*
Демпфер для двери STOPIX 15 *Damper STOPIX 15* *Türdämpfer STOPIX 15*	**48 mm**	**Ø 10 x 50 mm**	**20 219 41**

Кронштейн S 01 для дверного демпфера STOPIX

Кронштейн S 01 для дверного демпфера STOPIX
Bracket S01 for door damper STOPIX
Anschraublager S01 für Türdämpfer STOPIX

Технічні дані · *Technical data* · *Technische Daten*

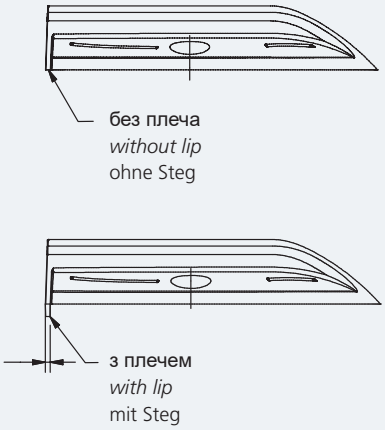

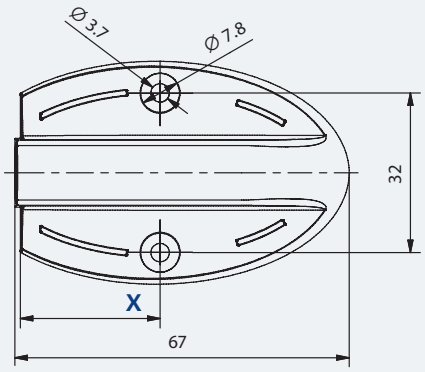

X 28 / 37 mm

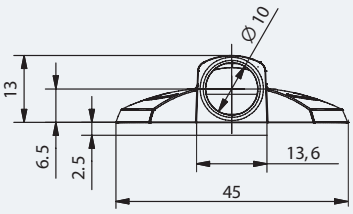

Позначення *Description* *Bezeichnung*	**Ряд отворів X** *Hole spacing X* *Lochreihe X*	**Версия** *Finish* *Ausführung*	**Номер замовлення** *Order number* *Bestellnummer*
Кронштейн S 01 для дверного демпфера STOPIX	**28 mm**	сірий, без плеча/ *grey, without lip/ grau, ohne Steg*	**20 218 40**
	28 mm	сірий, з плечем/ *grey, with lip/ grau mit Steg*	**20 218 41**
	37 mm	сірий, без плеча/ *grey, without lip/ grau, ohne Steg*	**20 218 42**
	37 mm	сірий, з плечем/ *grey, with lip/ grau mit Steg*	**20 218 43**
Bracket S01 for door damper STOPIX	**28 mm**	нікельований матовий/ *nickel mat, without lip/ vernickelt-matt, ohne Steg*	**20 218 78**
	28 mm	нікельований матовий/ *nickel mat, with lip/ vernickelt-matt, mit Steg*	**20 218 79**
Anschraublager S01 für Türdämpfer STOPIX	**37 mm**	нікельований матовий/ *nickel mat, without lip/ vernickelt-matt, ohne Steg*	**20 218 80**
	37 mm	нікельований матовий / *nickel mat, with lip/ vernickelt-matt, mit Steg*	**20 218 81**

PUSH LATCH Версія закручування

Версія закручування для дверей та висувних ящиків без ручок
Screw-on version for drawers and doors without handles
Anschraubversion für grifflose Türen und Schubladen

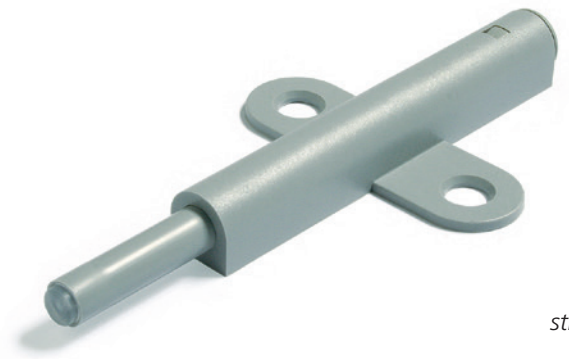

Хід
stroke
Hub
20 mm

Технічні дані · *Technical data* · *Technische Daten*

Регульований:
adjusting distance:
verstellbar:
приблизно 4 мм

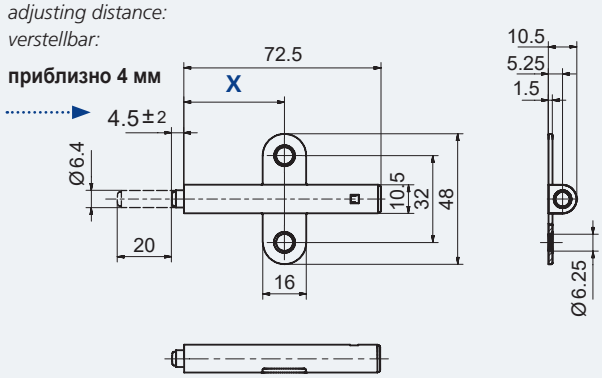

Версія *Finish* *Ausführung*	**Версія з магнітом по запиту** *Finish with magnet on demand* *Ausführung mit Magnet auf Anfrage*	**Ряд отворів X** *set back X* *Lochreihe X*	**Номер замовлення** *Order number* *Bestellnummer*
20 мм хід, сірий RAL 7004 *stroke 20 mm, grey RAL 7004 · 20 mm Hub, grau RAL 7004*		**28 mm**	**20 220 24**
20 мм хід, сірий RAL 7004 *stroke 20 mm, grey RAL 7004 · 20 mm Hub, grau RAL 7004*		**37 mm**	**20 219 53**

Хід
stroke
Hub
40 mm

Технічні дані · *Technical data* · *Technische Daten*

Регульований:
adjusting distance:
verstellbar:
приблизно 4 мм

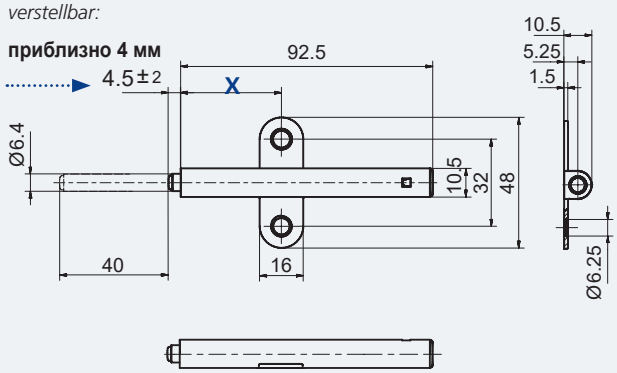

Версія *Finish* *Ausführung*	**Версія с магнитом по запросу** *Finish with magnet on demand* *Ausführung mit Magnet auf Anfrage*	**Ряд отворів X** *set back X* *Lochreihe X*	**Номер замовлення** *Order number* *Bestellnummer*
40 мм хід, сірий RAL 7004 *stroke 40 mm, grey RAL 7004 · 40 mm Hub, grau RAL 7004*		**28 mm**	**20 220 23**
20 мм хід, сірий RAL 7004 *stroke 40 mm, grey RAL 7004 · 40 mm Hub, grau RAL 7004*		**37 mm**	**20 219 54**

Угвинчуватися версія: PUSH LATCH

Версія для висувних ящиків і дверей без ручки
Drill-in version for drawers and doors without handles
Einbohrversion für grifflose Türen und Schubladen

Хід
stroke
course
20 mm

Технічні дані · *Technical data* · *Technische Daten*

Регульований:
adjusting distance:
verstellbar:
приблизно 4 мм

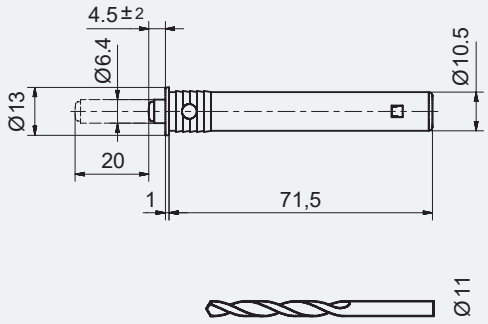

Версія *Finish* *Ausführung*	**Версія з магнітом по запиту** *Finish with magnet on demand* *Ausführung mit Magnet auf Anfrage*	Ряд отворів **X** *set back X* *Bohrdurchmesser X*	**Номер замовлення** *Order number* *Bestellnummer*
20 мм хід, сірий RAL 7004 *stroke 20 mm, grey RAL 7004* *20 mm Hub, grau RAL 7004*		**11 mm**	**20 221 00**

Хід
stroke
Hub
40 mm

Технічні дані · *Technical data* · *Technische Daten*

Регульований:
adjusting distance:
verstellbar:
приблизно 4 мм

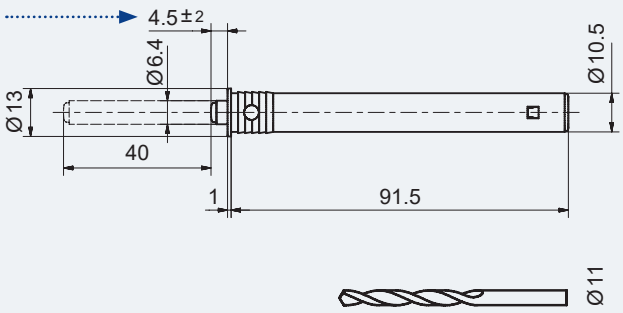

Версія *Finish* *Ausführung*	**Версія с магнитом по запросу** *Finish with magnet on demand* *Ausführung mit Magnet auf Anfrage*	Ряд отворів **X** *set back X* *Bohrdurchmesser X*	**Номер замовлення** *Order number* *Bestellnummer*
40 мм хід, сірий RAL 7004 *stroke 40 mm, grey RAL 7004* *40 mm Hub, grau RAL 7004*		**11 mm**	**90 097 72**

PUSH LATCH з монтажної плати, 20 мм хід

Версія закручування монтажної плати для дверей та висувних ящиків без ручок, 20 мм хід
With (screw-on) adapter plate for drawers and doors without handles, stroke 20 mm
Mit (Anschraub-) Adapterplatte für grifflose Türen und Schubladen, 20 mm Hub

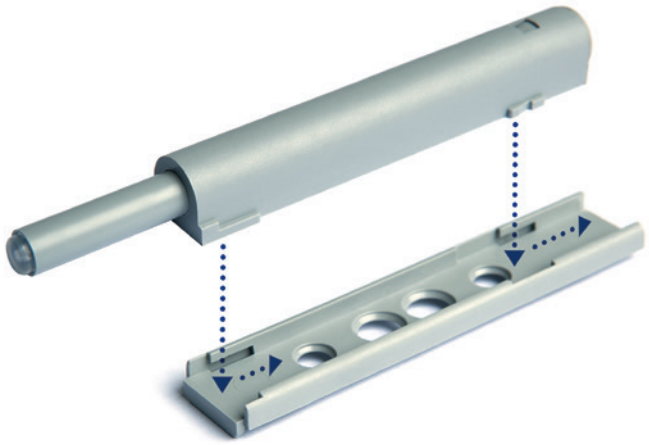

Технічні дані · *Technical data* · *Technische Daten*

Регульований:
adjusting distance:
verstellbar:

приблизно 4 мм

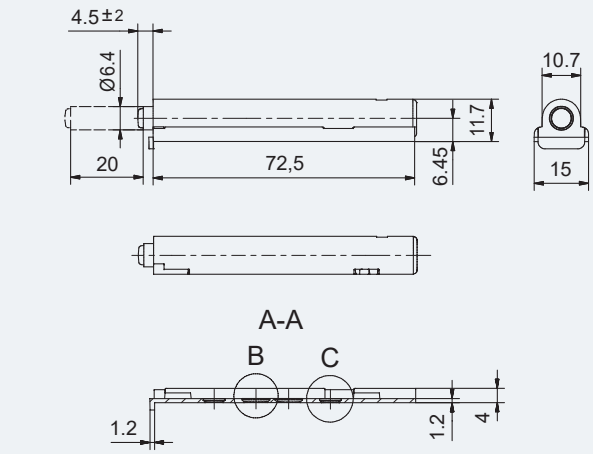

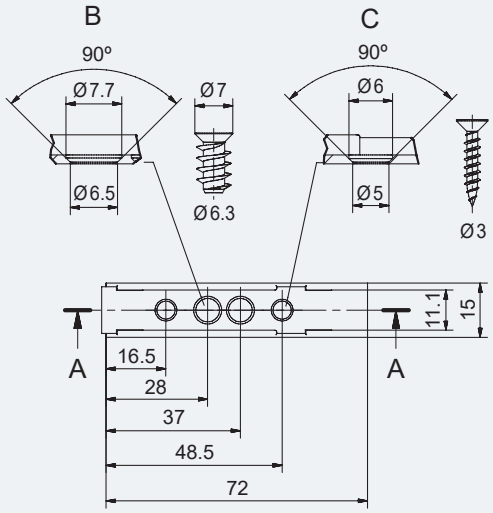

Версія *Finish* *Ausführung*	**Версія з магнітом по запиту** *Finish with magnet on demand* *Ausführung mit Magnet auf Anfrage*	**Номер замовлення** *Order number* *Bestellnummer*
20 мм хід, сірий RAL 7004 *stroke 20 mm, grey RAL 7004* *20 mm Hub, grau RAL 7004*		**20 221 01**
Адаптерна пластина з плечем на 20 мм *adapter plate with lip for stroke 20 mm* *Adapterplatte mit Steg für 20 mm Hub*		**20 221 02**
Адаптерна пластина без виступа для удару 20 мм *adapter plate without lip for stroke 20 mm* *Adapterplatte ohne Steg für 20 mm Hub*		**20 221 34**

З монтажної плати, 40 мм хід: PUSH LATCH

Версія закручування монтажної плати для дверей та висувних ящиків без ручок, 40 мм хід
With (screw-on) adapter plate for drawers and doors without handles, stroke 40 mm
Mit (Anschraub-) Adapterplatte für grifflose Türen und Schubladen, 40 mm Hub

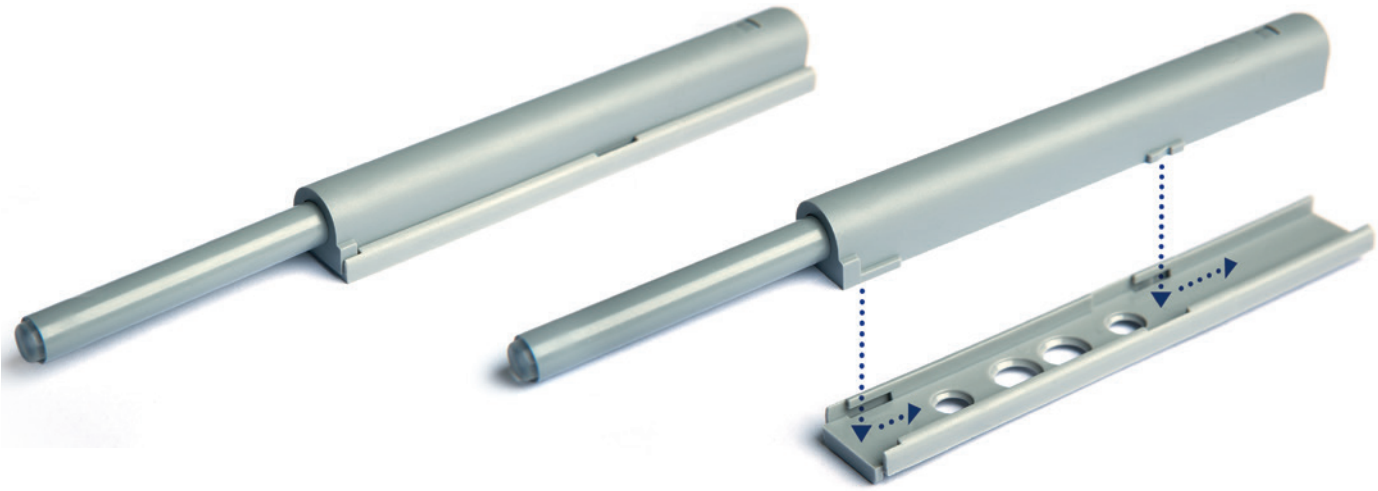

Технічні дані · *Technical data* · *Technische Daten*

Регульований:
adjusting distance:
verstellbar:

приблизно 4 мм

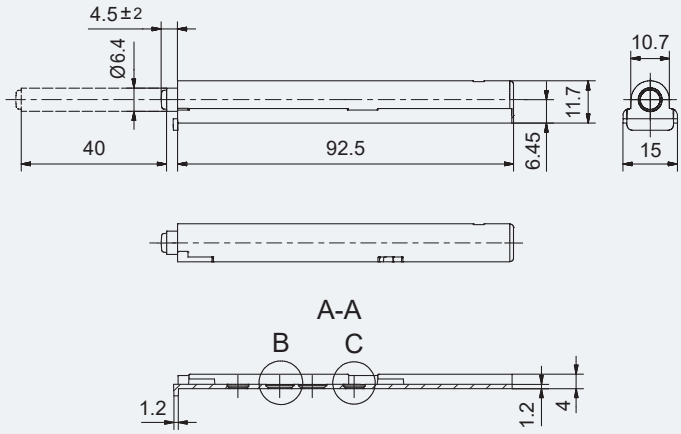

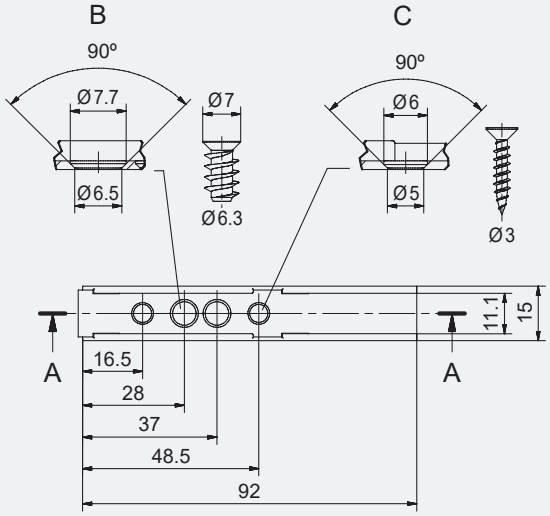

Версія *Finish* *Ausführung*	**Версія з магнітом по запиту** *Finish with magnet on demand* *Ausführung mit Magnet auf Anfrage*	**Номер замовлення** *Order number* *Bestellnummer*
40 мм хід, сірий RAL 7004 *stroke 40 mm, grey RAL 7004* *40 mm Hub, grau RAL 7004*		**20 222 31**
Адаптерна пластина з плечем на 40 мм *adapter plate with lip for stroke 40 mm* *Adapterplatte mit Steg für 40 mm Hub*		**20 222 10**
Адаптерна пластина без виступа для удару 40 мм *adapter plate without lip for stroke 40 mm* *Adapterplatte ohne Steg für 40 mm Hub*		**20 222 11**

CONTROLLED DYNAMICS

SIMON Beschlagtechnik
Karl SIMON GmbH & Co. KG

Sulgener Str. 19-23 · D-78733 Aichhalden

Tel: +49 (0) 7422/565-0 (Zentrale/Head Office/Centrale)
Fax: +49 (0) 7422/565-312

beschlaege@simon.de
www.simon-beschlagtechnik.de

9079587/Index 1 © Karl SIMON GmbH & Co. KG · З урахуванням технічних модифікацій · subject to technical modifications · Technische Änderungen vorbehalten