SIMON
Beschlagtechnik

Демпфированные системы · Push to Open системы

Damping systems · Push to open systems

Dämpfungssysteme · Push to open Systeme

CONTROLLED DYNAMICS

SLIDIX II Демпферная система для выдвижных ящиков и раздвижных дверей до 60 кг

Демпферная система для выдвижных ящиков и раздвижных дверей до 60 кг

Damping system for drawers and sliding doors up to 60 kg

Dämpfersystem für Schubladen und Schiebetüren bis 60 kg

Технические данные · *Technical data* · *Technische Daten*

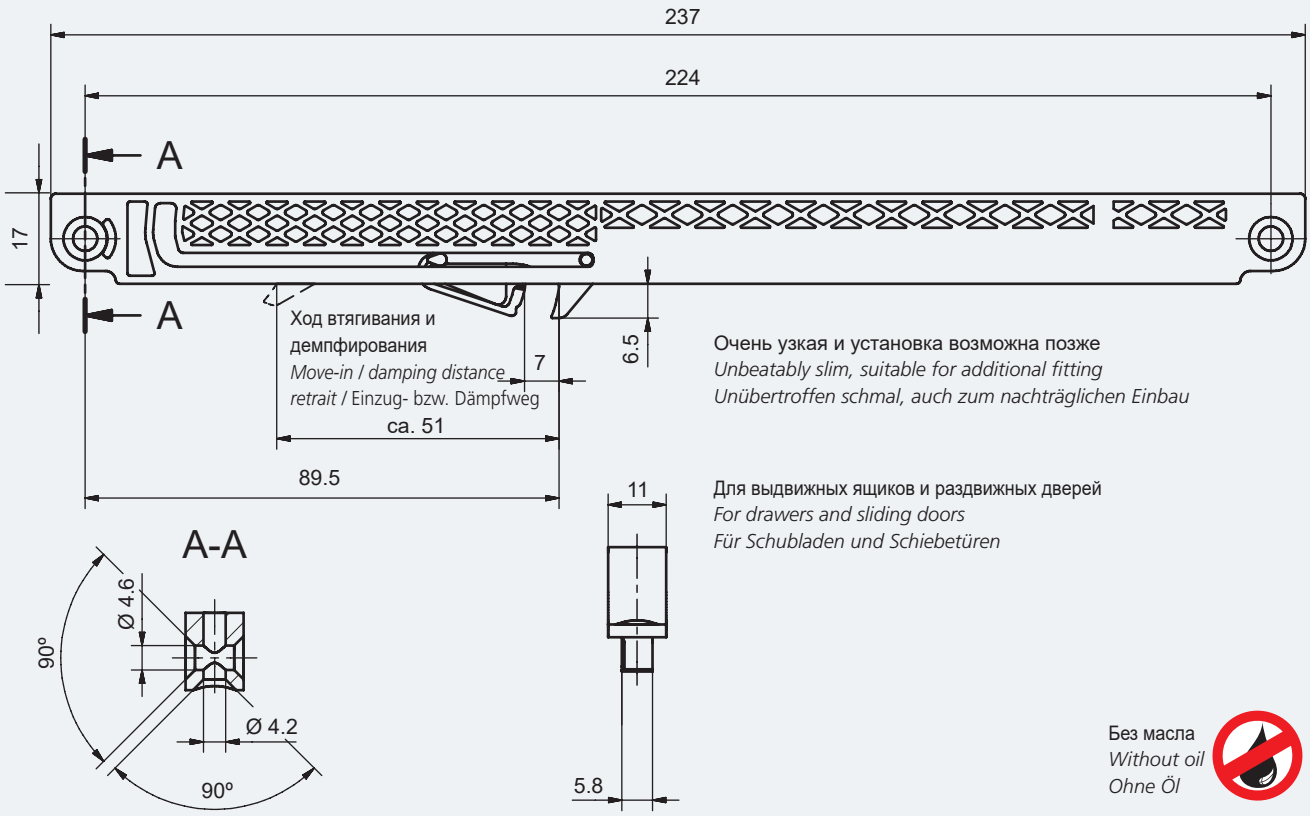

Обозначение *Description* *Bezeichnung*	**Вес двери не более** *Door weight up to* *Türgewicht bis*	**Номер заказа** *Order number* *Bestellnummer*
SLIDIX II 15	**15 kg**	**90 065 43**
SLIDIX II 25	**25 kg**	**20 222 03**
SLIDIX II 40	**40 kg**	**90 112 24**
SLIDIX II 60	**60 kg**	**90 336 26**

Примеры приложений SLIDIX II

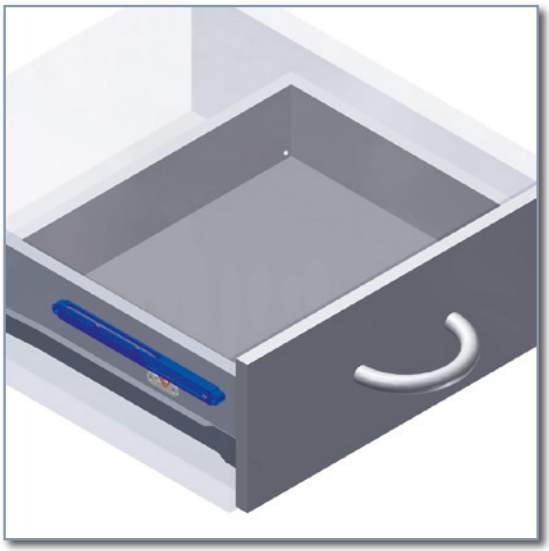

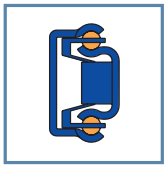

Без масла
Without oil
Ohne Öl

Для роликовых и шариковых
For roller slides and ball bearing slides
Für Rollen- und Kugelführungen

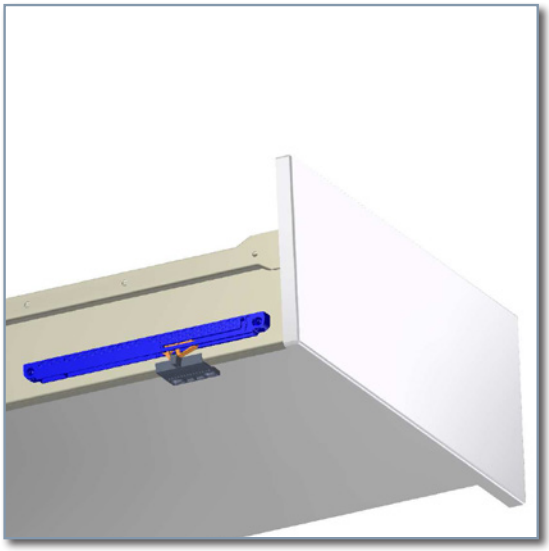

Без масла
Without oil
Ohne Öl

Для одностенных металлических ящиков
For single-walled frames
Für einwandige Metallzargen

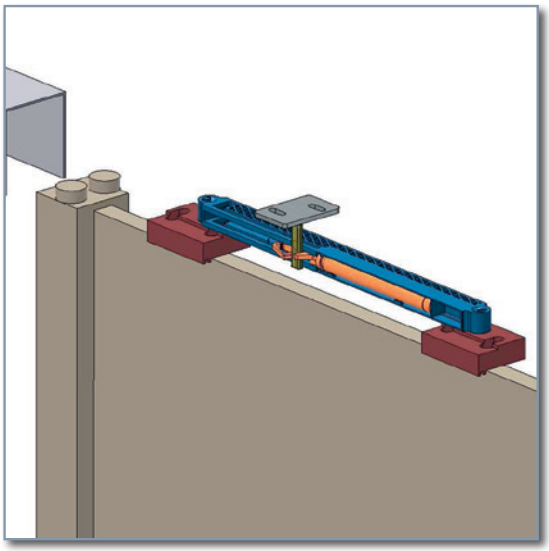

Без масла
Without oil
Ohne Öl

Для раздвижных дверей
For sliding doors
Für Schiebetüren

Крышка SLIDIX II

Крышка левая и правая

Cover left and right

Abdeckung links und rechts

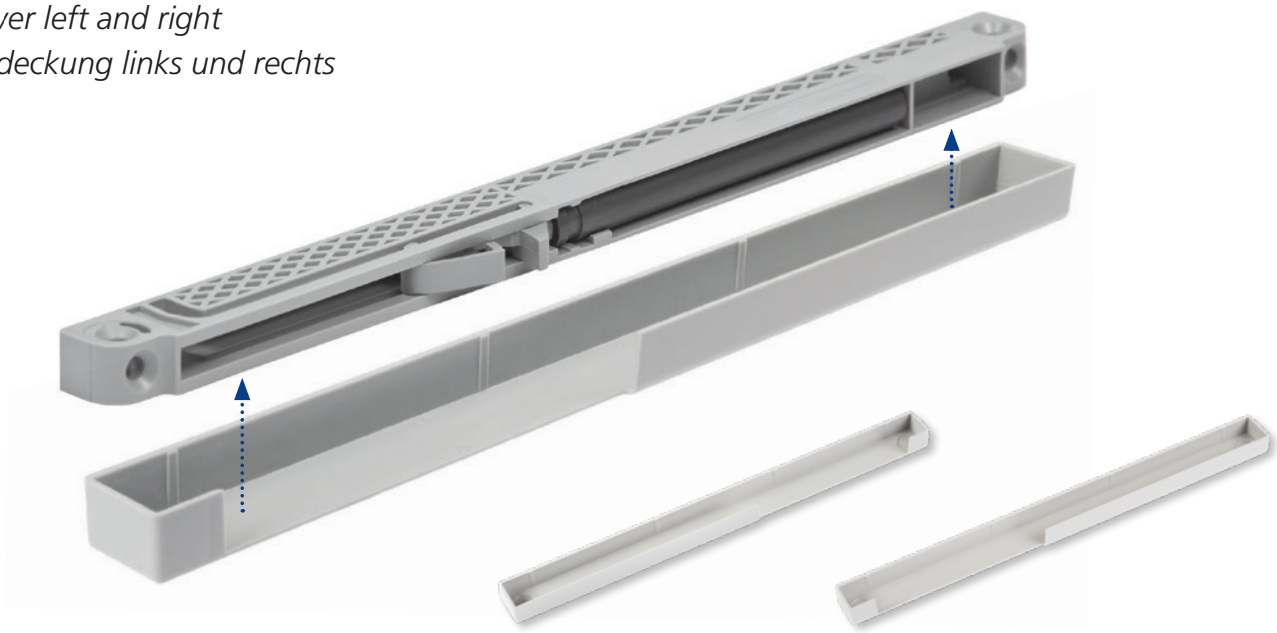

Крышка SLIDIX II слева · left · links

Крышка SLIDIX II справа · right · rechts

Технические данные · *Technical data* · *Technische Daten*

Крышка SLIDIX II слева · *Cover* SLIDIX II *left* · *Abdeckung SLIDIX II links*

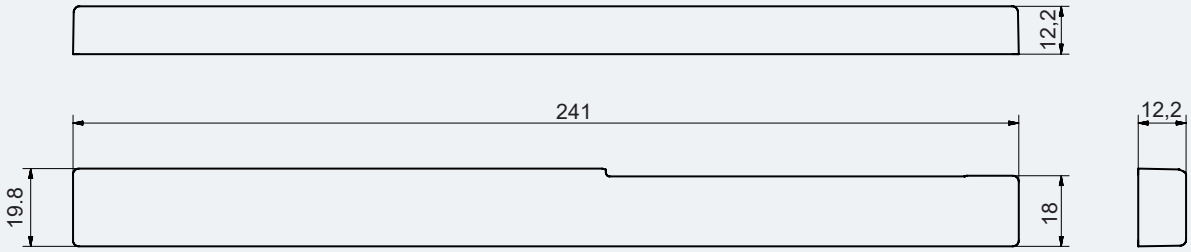

Крышка SLIDIX II справа · *Cover* SLIDIX II *right* · *Abdeckung* SLIDIX II *rechts*

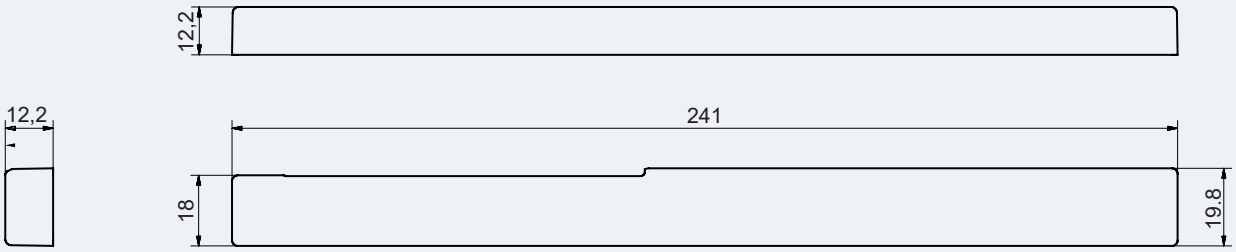

Обозначение *Description* *Bezeichnung*	**Номер заказа** *Order number* *Bestellnummer*
Крышка SLIDIX II справа *Cover right* *Abdeckung* SLIDIX II *rechts*	**90 024 73**
Крышка SLIDIX II слева *Cover left* *Abdeckung* SLIDIX II *links*	**90 024 74**

Для выдвижных ящиков: PUSHplus

Унифицирует функции Push to open и soft close

Unifies Push to open and soft close functions

Vereint Push to Open und Soft Close Funktionen

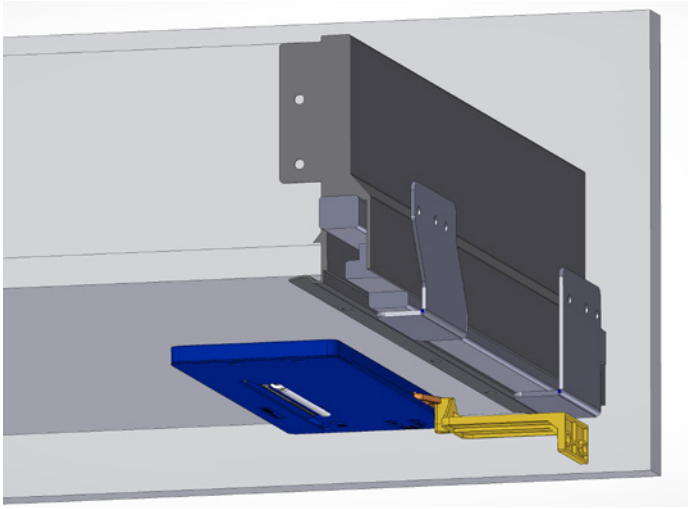

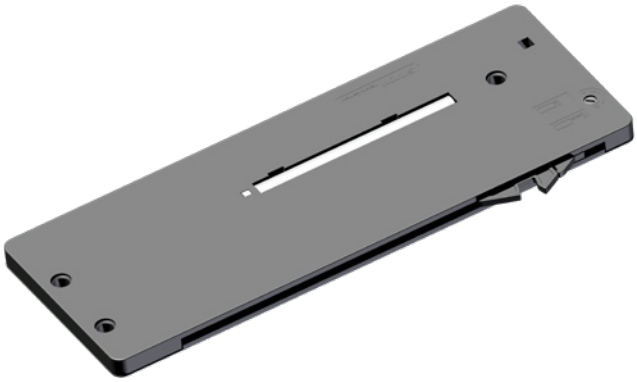

Технические данные · *Technical data · Technische Daten*

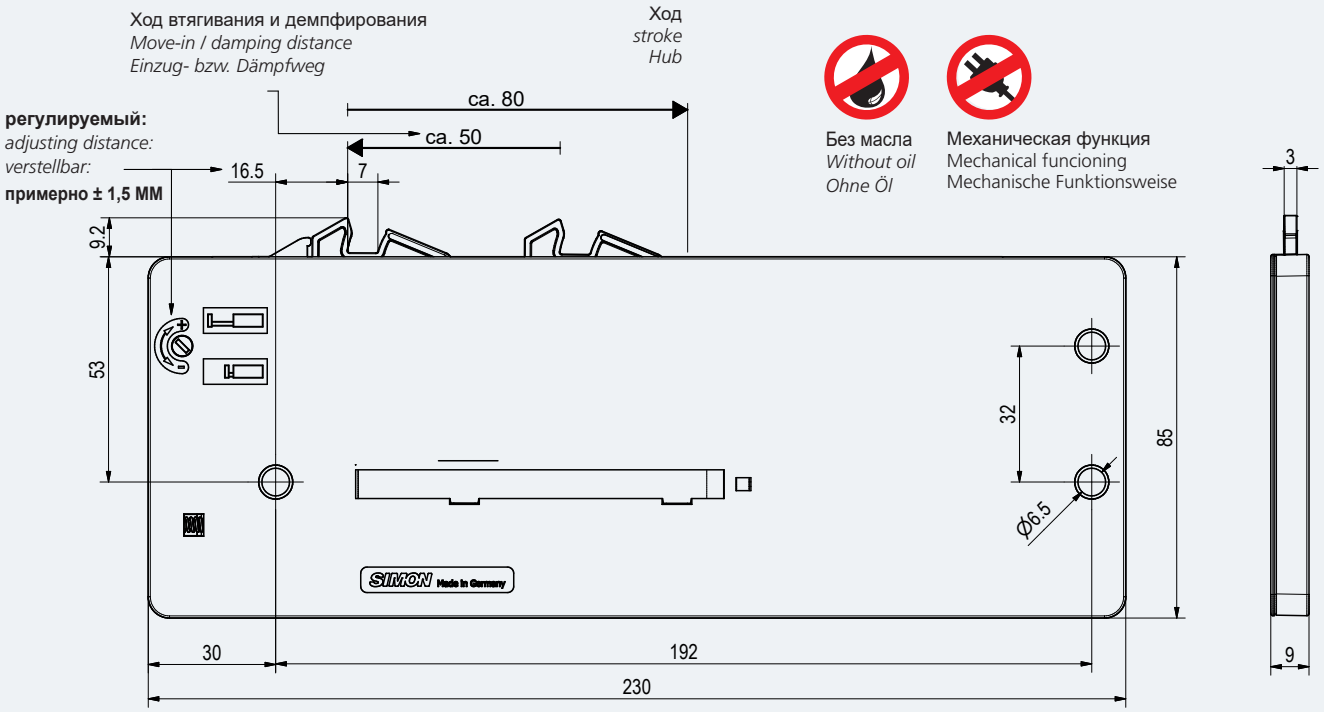

Обозначение *Description* *Bezeichnung*	Выдвижной ящик весом не более *Drawer weight up to* *Schubladengewicht bis*	От длины направляющей *From drawer length* *Ab Führungslänge*	Номер заказа *Order number* *Bestellnummer*
PUSHplus 25	**25 kg**	**250 mm**	**90 560 87**

Для системы разделения: SLIDIX TA

Демпфированная система для системы разделения до 120 кг

Damping system for partition wall systems weighing up to 120 kg

Dämpfersystem für Trennwandsysteme bis 120 kg

Технические данные · *Technical data* · *Technische Daten*

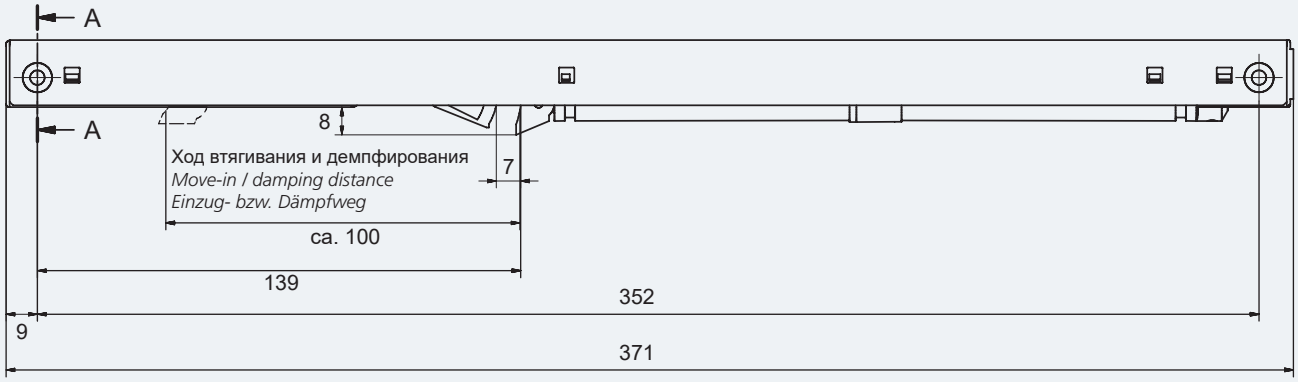

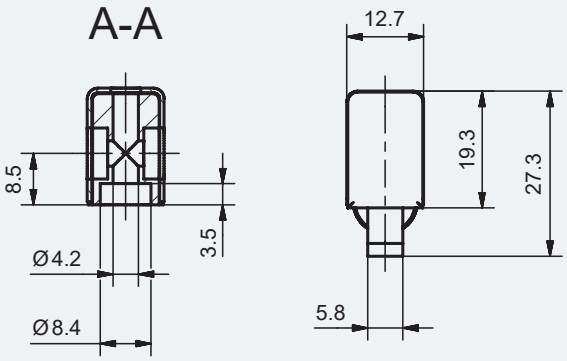

Для системы разделения
For partition wall systems
Für Trennwand-Systeme

Очень узкая и установка возможна позже
Unbeatably slim, suitable for add-on fitting
Unübertroffen schmal, auch zum zusätzlichen Einbau

Без масла
Without oil
Ohne Öl

Обозначение *Description* *Bezeichnung*	**Вес двери не более** *Door weight up to* *Türgewicht bis*	**Номер заказа** *Order number* *Bestellnummer*
SLIDIX TA II 60	**60 kg**	**90 261 14**
SLIDIX TA II 80	**80 kg**	**90 261 31**
SLIDIX TA II 100	**100 kg**	**90 367 73**
SLIDIX TA II 120	**120 kg**	**90 714 68**

SLIDIX TB для раздвижных дверей

Демпфированная система SLIDIX TB для раздвижных дверей

Damping system SLIDIX TB for sliding doors

Dämpfersystem SLIDIX TB für Schiebetüren

Технические данные · *Technical data · Technische Daten*

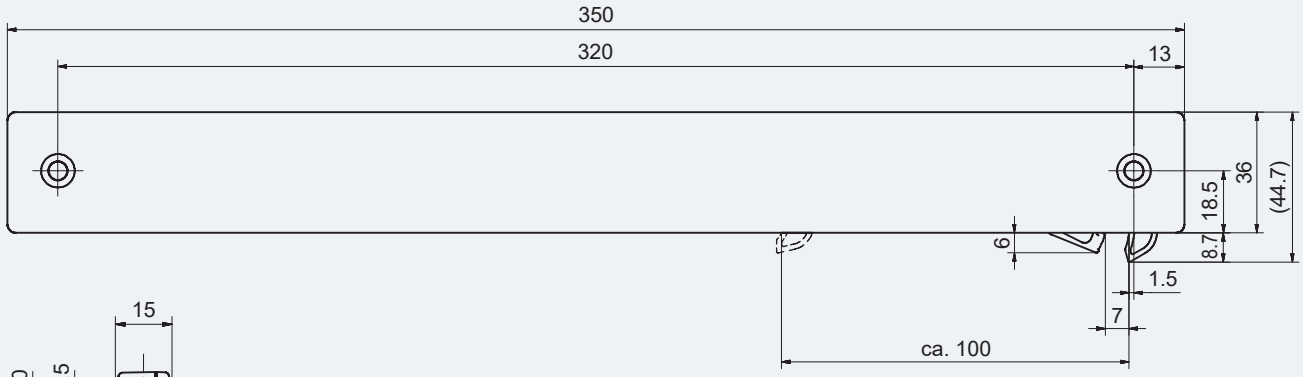

Ход втягивания и демпфирования
Move-in / damping distance
Einzug- bzw. Dämpfweg

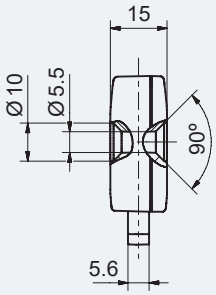

Для раздвижных дверей
For sliding doors
Für Schiebetüren

Очень узкая и установка возможна позже
Unbeatably slim, suitable for add-on fitting
Unübertroffen schmal, auch zum zusätzlichen Einbau

Без масла
Without oil
Ohne Öl

Обозначение *Description* *Bezeichnung*	Вес двери не более *Door weight up to* *Türgewicht bis*	Номер заказа *Order number* *Bestellnummer*
SLIDIX TB 60	60 kg	90 097 61
SLIDIX TB 80	80 kg	90 097 65

Для раздвижных дверей: SLIDIX TC

Демпфированная система SLIDIX TC дла раздвижных дверей

Damping system SLIDIX TC for sliding doors

Dämpfersystem SLIDIX TC für Schiebetüren

Технические данные · *Technical data* · *Technische Daten*

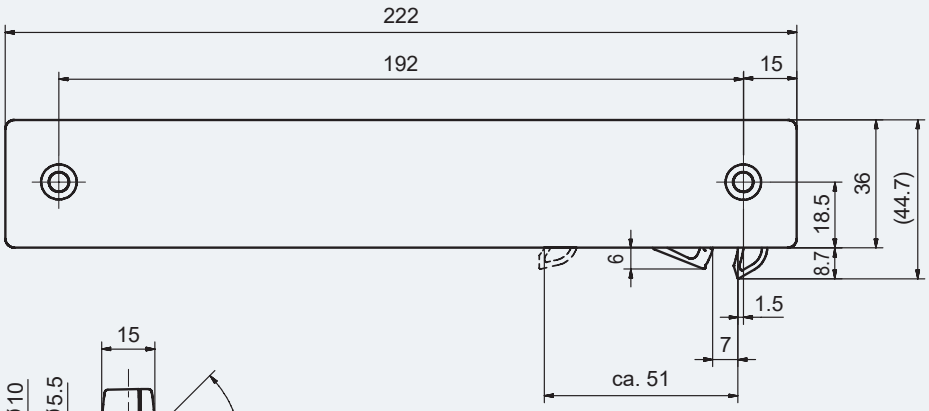

Ход втягивания и демпфирования
Move-in / damping distance
Einzug- bzw. Dämpfweg

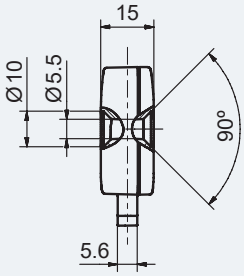

Для раздвижных дверей
For sliding doors
Für Schiebetüren

Очень узкая и установка возможна позже
Unbeatably slim, suitable for add-on fitting
Unübertroffen schmal, auch zum zusätzlichen Einbau

Без масла
Without oil
Ohne Öl

Обозначение *Description* *Bezeichnung*	**Вес двери не более** *Door weight up to* *Türgewicht bis*	**Номер заказа** *Order number* *Bestellnummer*
SLIDIX TC 15	**15 kg**	**90 097 67**
SLIDIX TC 25	**25 kg**	**90 097 69**
SLIDIX TC 40	**40 kg**	**90 097 71**
SLIDIX TC 60	**60 kg**	**90 326 67**

Примеры приложений SLIDIX TA,TB,TC

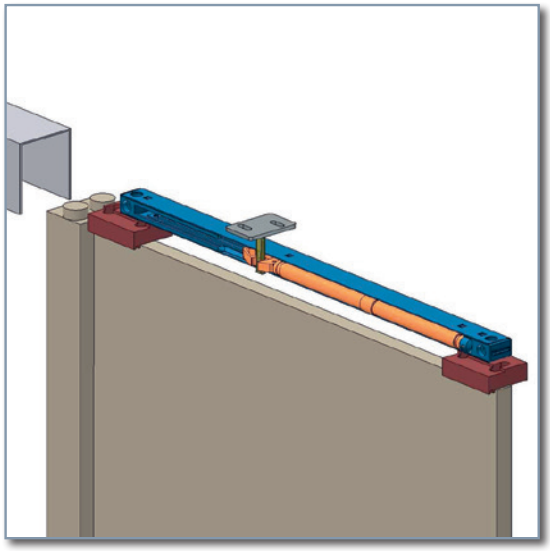

Без масла
Without oil
Ohne Öl

SLIDIX TA

Дла системы разделения
For partitions
Für Trennwandsysteme

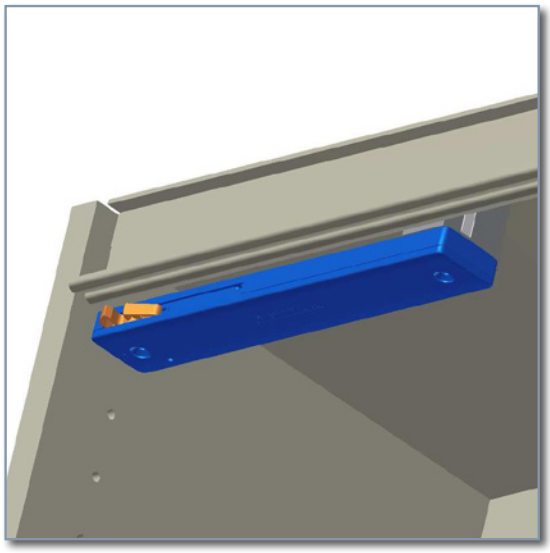

Без масла
Without oil
Ohne Öl

SLIDIX TB,TC

Для раздвижных дверей
For sliding doors
Für Schiebetüren

SLIDIX TD для раздвижных дверей

Демпфированная система дла раздвижных дверей

Damping system for sliding doors

Dämpfersystem für Schiebetüren

Технические данные · *Technical data* · *Technische Daten*

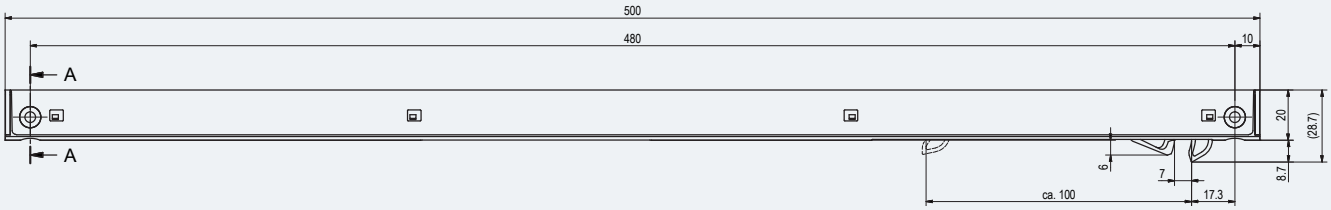

Ход втягивания и демпфирования
Move-in / damping distance
Einzug- bzw. Dämpfweg

A-A

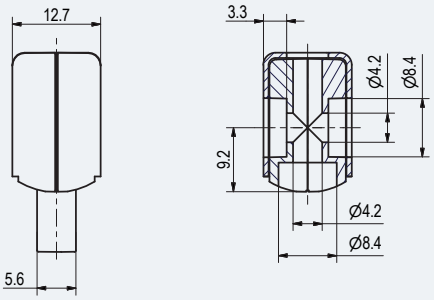

Без масла
Without oil
Ohne Öl

Обозначение *Description* *Bezeichnung*	**Вес двери не более** *Door weight up to* *Türgewicht bis*	**Номер заказа** *Order number* *Bestellnummer*
SLIDIX TD 60	**60 kg**	**90 428 31**
SLIDIX TD 80	**80 kg**	**90 428 32**

SLIDIX TE для раздвижных дверей

Демпфированная система дла раздвижных дверей

Damping system for sliding doors

Dämpfersystem für Schiebetüren

Технические данные · *Technical data · Technische Daten*

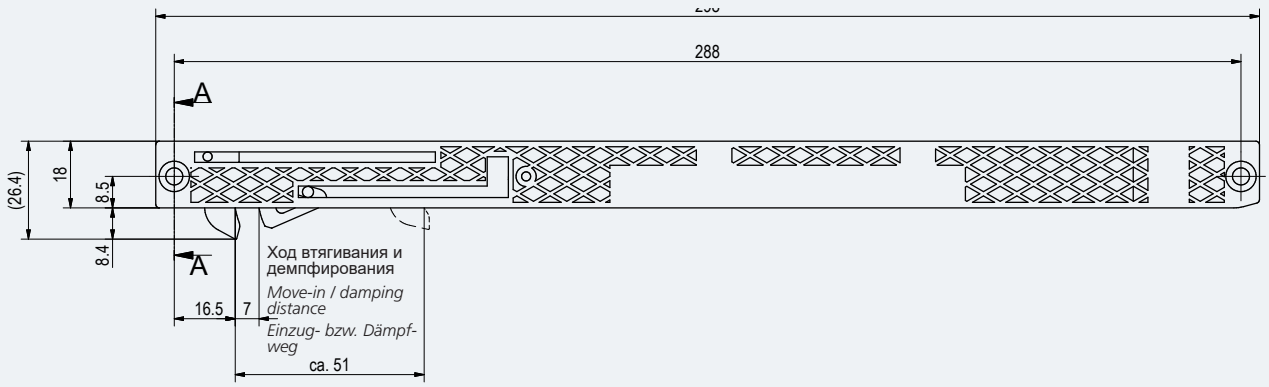

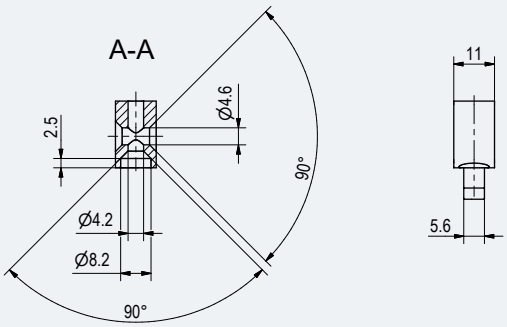

Без масла
Without oil
Ohne Öl

Обозначение *Description* *Bezeichnung*	Вес двери не более *Door weight up to* *Türgewicht bis*	Номер заказа *Order number* *Bestellnummer*
SLIDIX TE 15	15 kg	90 427 33
SLIDIX TE 25	25 kg	90 337 05
SLIDIX TE 40	40 kg	90 337 06
SLIDIX TE 60	60 kg	90 347 68

Примеры приложений SLIDIX TD

Демпфированные системы дла раздвижных дверей
Damping system for sliding doors
Dämpfersystem für Schiebetüren

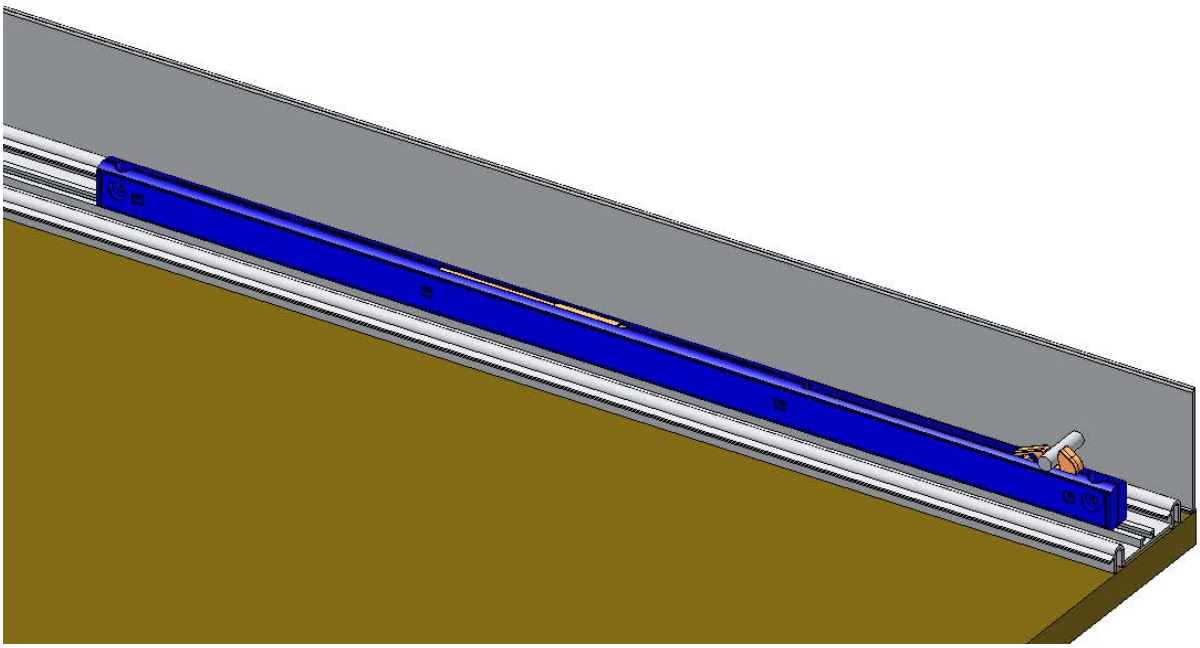

Без масла
Without oil
Ohne Öl

Примеры приложений SLIDIX TE

Демпфированные системы дла раздвижных дверей

Damping system for sliding doors

Dämpfersystem für Schiebetüren

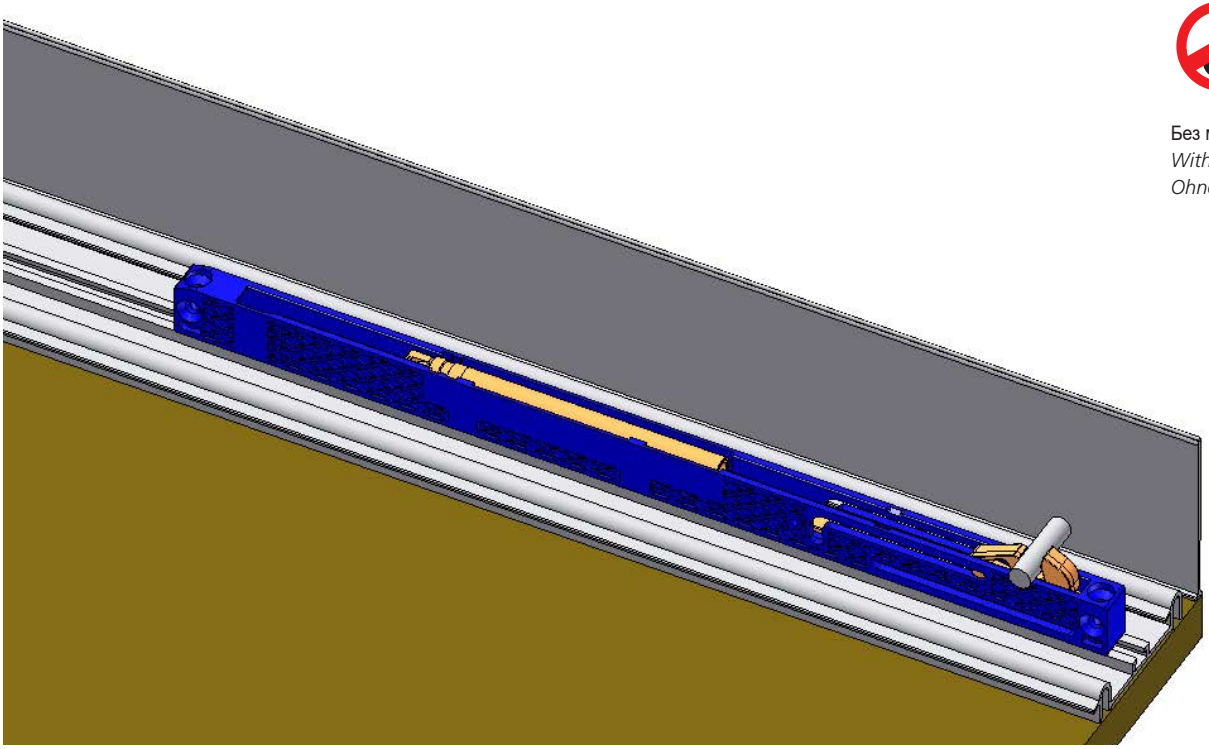

Без масла

Without oil

Ohne Öl

SLIDIX CENTRO демпфированная система дла центрирования двери

Демпфированная система дла центрирования двери

Damping system for middle door damping and centering

Système Amortissement pour amortir porte du milieu et de centrage

Технические данные · *Technical data* · *Technische Daten*

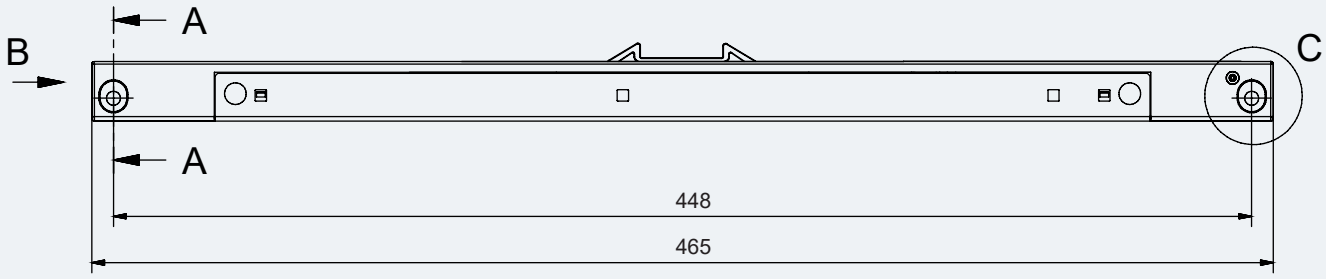

A-A (2 : 1)

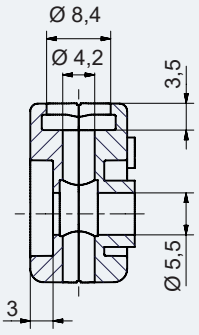

B (2 : 1)

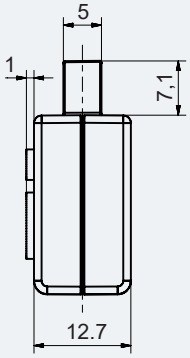

C (2 : 1)

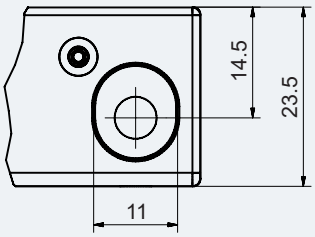

Без масла
Without oil
Ohne Öl

Обозначение *Description* *Bezeichnung*	**Вес двери не более** *Door weight up to* *Türgewicht bis*	**Номер заказа** *Order number* *Bestellnummer*
SLIDIX Centro 15	**15 kg**	**90 238 79**
SLIDIX Centro 25	**25 kg**	**90 238 80**
SLIDIX Centro 40	**40 kg**	**90 238 81**

Монтаж SLIDIX CENTRO

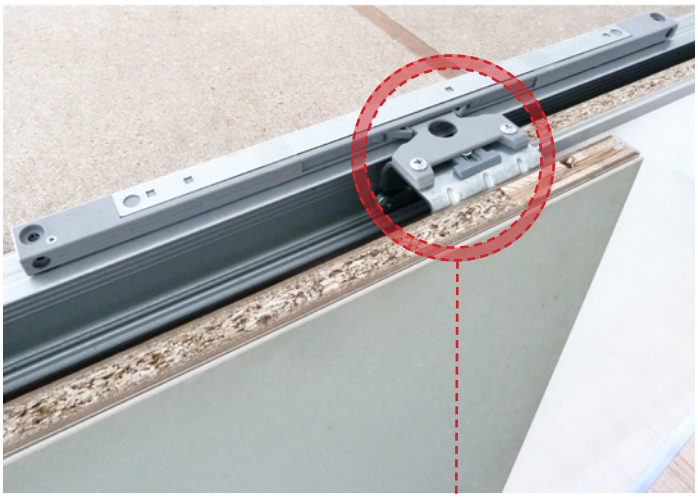

Монтаж таж на верху в середине шини
Активатор: легкий монтаж на напрвляющей

Mounting on top of carcass respectively inside track
Activator: easy mounting at the track carriage

Montage auf Oberboden bzw. Laufschiene
Aktivator: einfache Montage am Laufwagen

Активатор

Активатор Slidix Centro
Activator Slidix Centro
Aktivator Slidix Centro

Технические данные · *Technical data* · *Technische Daten*

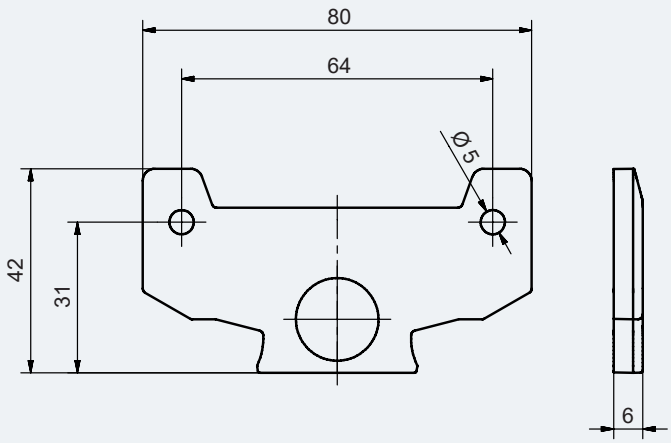

Обозначение *Description* *Bezeichnung*	**Номер заказа** *Order number* *Bestellnummer*
Активатор SLIDIX CENTRO *Activator SLIDIX CENTRO* *Aktivator SLIDIX CENTRO*	**90 240 23**

Активаторы

Активаторы
Activators
Aktivatoren

Технические данные · *Technical data · Technische Daten*

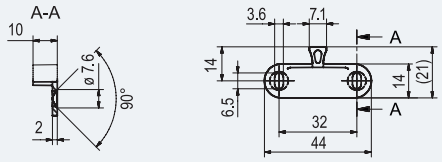

Обозначение *Description* *Bezeichnung*	Номер заказа *Order number* *Bestellnummer*
Активатор SP 14 *Activator SP 14* *Aktivator SP 14*	**20 219 52**

Технические данные · *Technical data · Technische Daten*

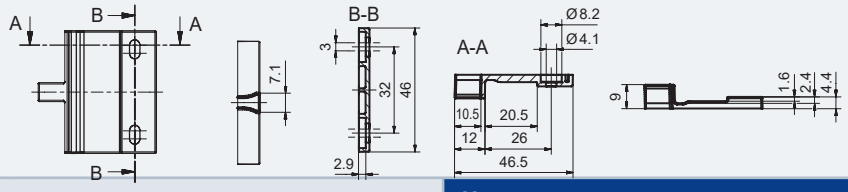

Обозначение *Description* *Bezeichnung*		Номер заказа *Order number* *Numéro de commande*
Активатор SMZ *Activator SMZ* *Aktivator SMZ*	серый / *grey / grau* крем/ *creme / creme*	**20 221 29** **20 221 04**

Технические данные · *Technical data · Technische Daten*

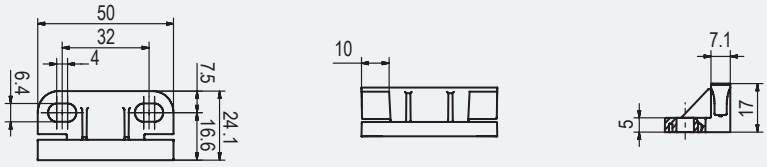

Обозначение *Description* *Bezeichnung*	Номер заказа *Order number* *Bestellnummer*
Активатор TS 17 *Activator TS 17* *Aktivator TS 17*	**20 220 30**

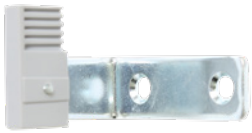

Технические данные · *Technical data · Technische Daten*

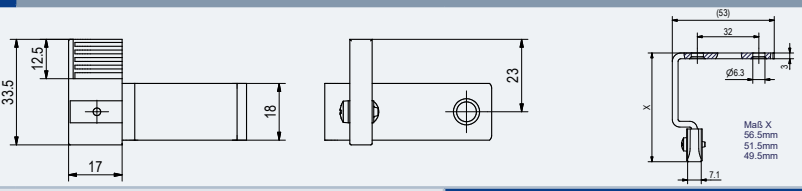

Обозначение *Description* *Bezeichnung*	Номер заказа по запросу *Order number on request* *Bestellnummer auf Anfrage*
Активатор TB *Activator TB for outside running doors* *Aktivator TB für außenlaufende Türen*	

Активаторы

Активаторы
Activators
Aktivatoren

Технические данные · *Technical data* · *Technische Daten*

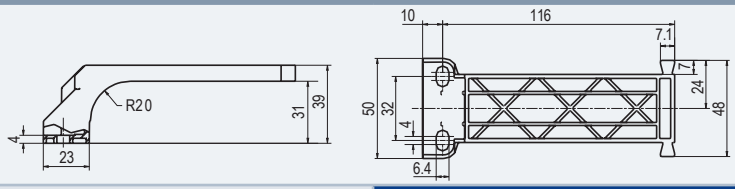

Обозначение *Description* *Bezeichnung*	**Номер заказа** *Order number* *Bestellnummer*
Активатор TP 24 *Activator TP 24* *Aktivator TP 24*	**20 220 31**

Технические данные · *Technical data* · *Technische Daten*

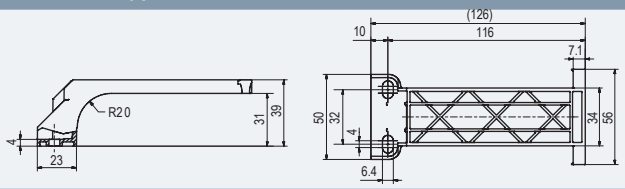

Обозначение *Description* *Bezeichnung*	**Номер заказа** *Order number* *Bestellnummer*
Активатор TS 39 *Activator TS 39* *Aktivator TS 39*	**20 220 32**

Технические данные · *Technical data* · *Technische Daten*

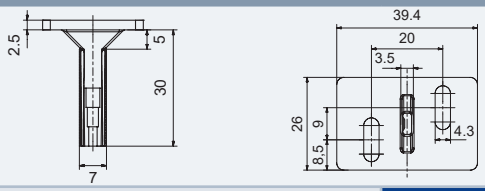

Обозначение *Description* *Bezeichnung*	**Номер заказа** *Order number* *Bestellnummer*
Активатор TX 40 *Activator TX 40 with long hole* *Aktivator TX 40 mit Langloch*	**20 220 99**

Технические данные · *Technical data* · *Technische Daten*

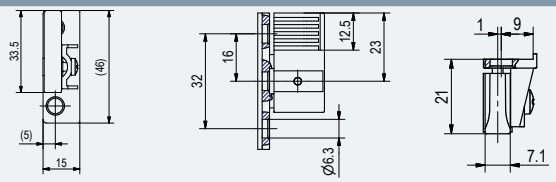

Обозначение *Description* *Bezeichnung*	**Номер заказа по запросу** *Order number on request* *Bestellnummer auf Anfrage*
Активатор TB *Activator TB for inside-running doors* *Aktivator TB für innenlaufende Türen*	

STOPIX

Демпфер дла двери, воздушный демпфер

Door damper with air

Türdämpfer, luftgedämpft

Технические данные · *Technical data* · *Technische Daten*

Демпфер дла двери STOPIX, воздушный демпфер, 10 mm диаметр сверления, серый

Damper STOPIX, damping with air, for 10 mm drilling diameter, grey

Türdämpfer STOPIX, luftgedämpft, für 10 mm Bohrung, grau

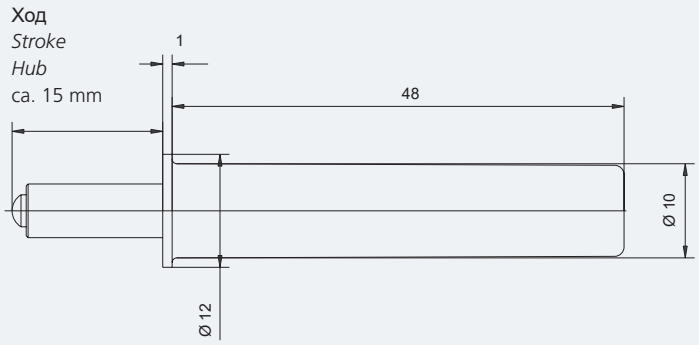

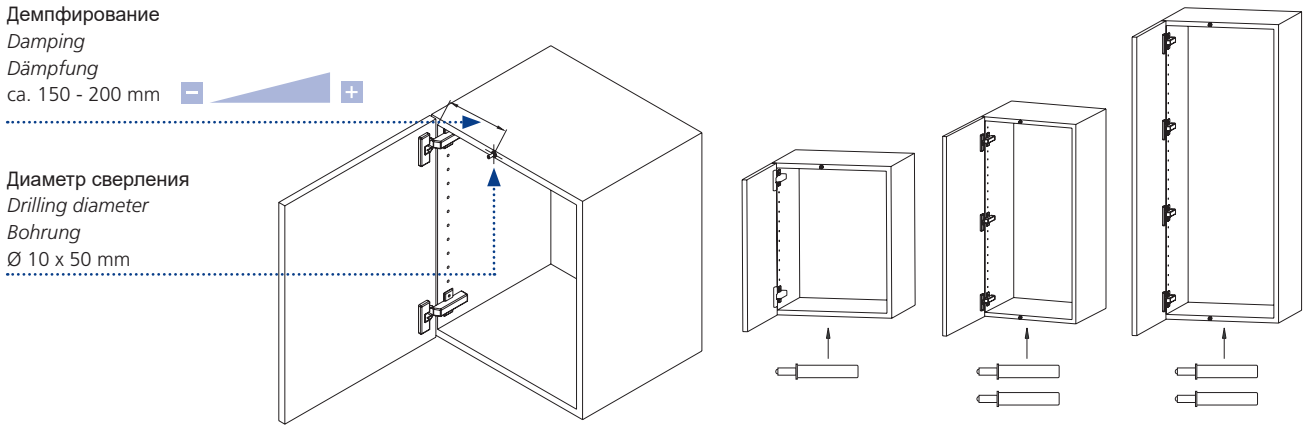

Обозначение *Description* *Bezeichnung*	**Длина** *Length* *Länge*	**Диаметр сверления** *Drilling diameter* *Bohrdurchmesser*	**Номер заказа заказа** *Order number* *Bestellnummer*
Демпфер для двери STOPIX 15 *Damper STOPIX 15* *Türdämpfer STOPIX 15*	**48 mm**	**Ø 10 x 50 mm**	**20 219 41**

Кронштейн S 01 для дверного демпфера STOPIX

Кронштейн S 01 для дверного демпфера STOPIX
Bracket S01 for door damper STOPIX
Anschraublager S01 für Türdämpfer STOPIX

Технические данные · *Technical data* · *Technische Daten*

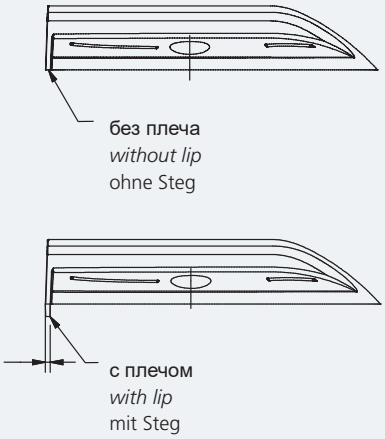

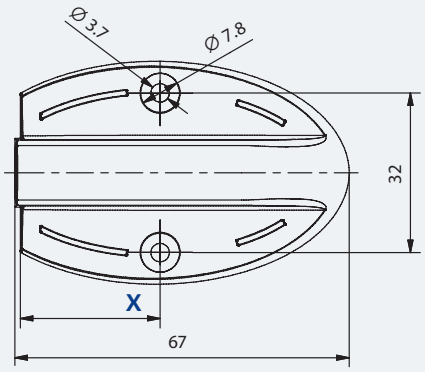

X 28 / 37 mm

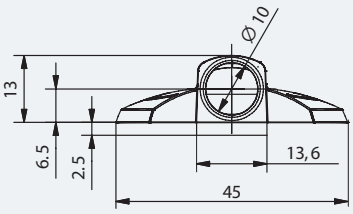

Обозначение *Description* *Bezeichnung*	**Ряд отверстий X** *Hole spacing X* *Lochreihe X*	**Версия** *Finish* *Ausführung*	**Номер заказа** *Order number* *Bestellnummer*
Кронштейн S 01 для дверного демпфера STOPIX	**28 mm**	серый, без плеча/ *grey, without lip/ grau, ohne Steg*	**20 218 40**
	28 mm	серый, с плечом/ *grey, with lip/ grau mit Steg*	**20 218 41**
	37 mm	серый, без плеча/ *grey, without lip/ grau, ohne Steg*	**20 218 42**
	37 mm	серый, с плечом/ *grey, with lip/ grau mit Steg*	**20 218 43**
Bracket S01 for door damper STOPIX	**28 mm**	никелированный матовый/ *nickel mat, without lip/ vernickelt-matt, ohne Steg*	**20 218 78**
	28 mm	никелированный матовый, с плечом/ *nickel mat, with lip/ vernickelt-matt, mit Steg*	**20 218 79**
Anschraublager S01 für Türdämpfer STOPIX	**37 mm**	никелированный матовый/ *nickel mat, without lip/ vernickelt-matt, ohne Steg*	**20 218 80**
	37 mm	никелированный матовый, с плечом/ *nickel mat, with lip/ vernickelt-matt, mit Steg*	**20 218 81**

PUSH LATCH Версия с закручиающей монтажной платой

безопасности детей

Версия с закручиающей монтажной платой для дверей и выдвижных ящиков без ручек
Screw-on version for drawers and doors without handles
Anschraubversion für grifflose Türen und Schubladen

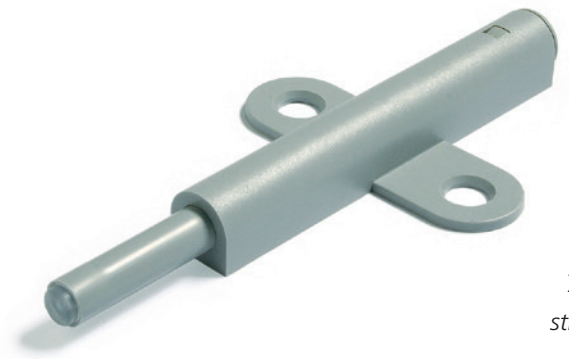

Ход
stroke
Hub
20 mm

Технические данные · *Technical data* · *Technische Daten*

регулируемый:
adjusting distance:
verstellbar:
примерно 4 мм

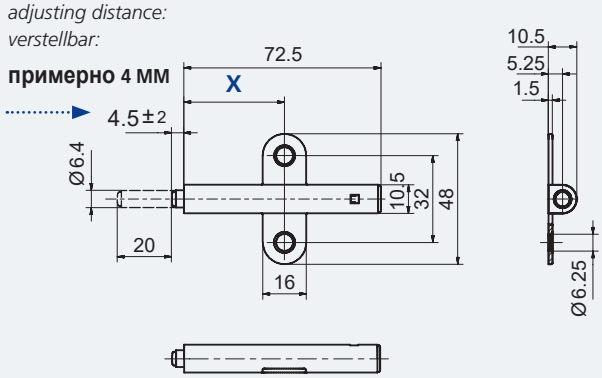

Версия *Finish* *Ausführung*	**Версия с магнитом по запросу** *Finish with magnet on demand* *Ausführung mit Magnet auf Anfrage*	**Ряд отверстий X** *set back X* *Lochreihe X*	**Номер заказа** *Order number* *Bestellnummer*
20 мм ход, серый RAL 7004 *stroke 20 mm, grey RAL 7004 · 20 mm Hub, grau RAL 7004*		**28 mm**	**20 220 24**
20 мм ход, серый RAL 7004 *stroke 20 mm, grey RAL 7004 · 20 mm Hub, grau RAL 7004*		**37 mm**	**20 219 53**

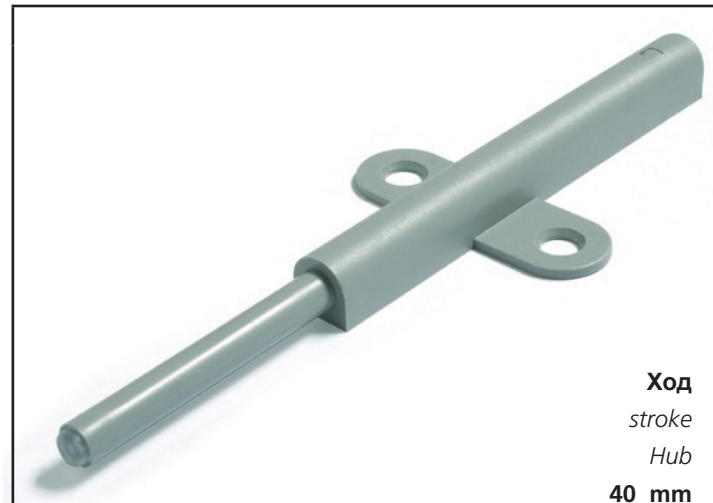

Ход
stroke
Hub
40 mm

Технические данные · *Technical data* · *Technische Daten*

регулируемый:
adjusting distance:
verstellbar:
примерно 4 mm

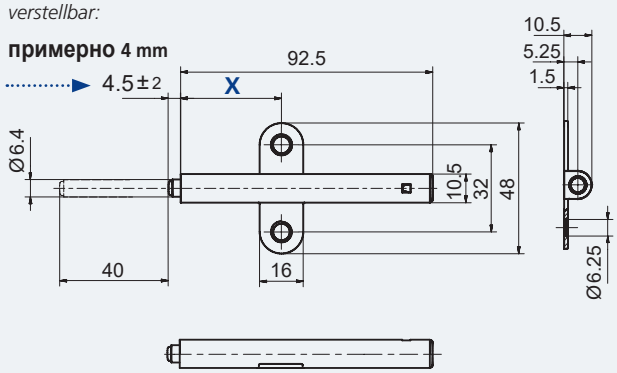

Версия *Finish* *Ausführung*	**Версия с магнитом по запросу** *Finish with magnet on demand* *Ausführung mit Magnet auf Anfrage*	**Ряд отверстий X** *set back X* *Lochreihe X*	**Номер заказа** *Order number* *Bestellnummer*
40 мм ход, серый RAL 7004 *stroke 40 mm, grey RAL 7004 · 40 mm Hub, grau RAL 7004*		**28 mm**	**20 220 23**
40 мм ход, серый RAL 7004 *stroke 40 mm, grey RAL 7004 · 40 mm Hub, grau RAL 7004*		**37 mm**	**20 219 54**

безопасности детей

Ввинчиваемая версия для : PUSH LATCH

Ввинчиваемая версия для ящиков и дверей без ручки

Drill-in version for drawers and doors without handles

Einbohrversion für grifflose Türen und Schubladen

Ход
stroke
course
20 mm

Технические данные · *Technical data* · *Technische Daten*

регулируемый:
adjusting distance:
verstellbar:
примерно 4 мм

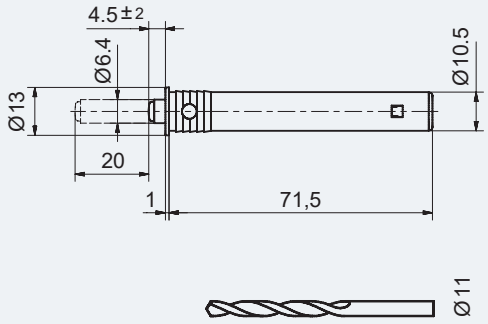

Версия *Finish* *Ausführung*	**Версия с магнитом по запросу** *Finish with magnet on demand* *Ausführung mit Magnet auf Anfrage*	**Ряд отверстий X** *set back X* *Bohrdurchmesser X*	**Номер заказа** *Order number* *Bestellnummer*
20 мм ход, серый RAL 7004 *stroke 20 mm, grey RAL 7004* *20 mm Hub, grau RAL 7004*		**11 mm**	**20 221 00**

Ход
stroke
Hub
40 mm

Технические данные · *Technical data* · *Technische Daten*

регулируемый:
adjusting distance:
verstellbar:
примерно 4 мм

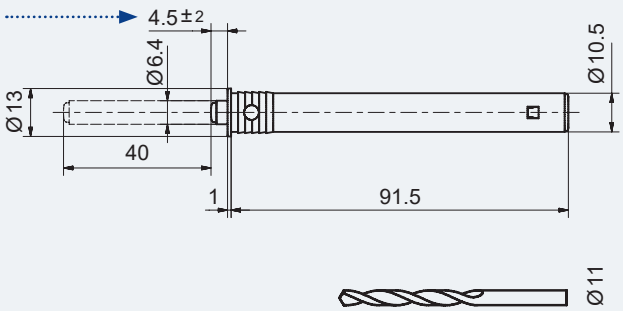

Версия *Finish* *Ausführung*	**Версия с магнитом по запросу** *Finish with magnet on demand* *Ausführung mit Magnet auf Anfrage*	**Ряд отверстий X** *set back X* *Bohrdurchmesser X*	**Номер заказа** *Order number* *Bestellnummer*
40 мм ход, серый RAL 7004 *stroke 40 mm, grey RAL 7004* *40 mm Hub, grau RAL 7004*		**11 mm**	**90 097 72**

PUSH LATCH с монтажной платой, 20 мм ход

безопасности детей

Версия с закручиающей монтажной платой для дверей и выдвижных ящиков без ручек, 20 мм ход
With (screw-on) adapter plate for drawers and doors without handles, stroke 20 mm
Mit (Anschraub-) Adapterplatte für grifflose Türen und Schubladen, 20 mm Hub

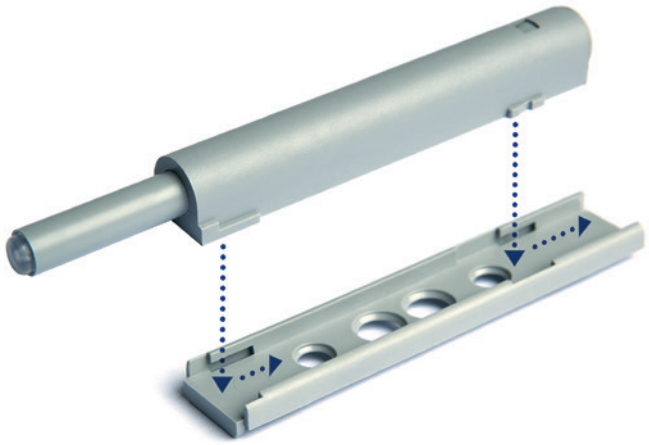

Технические данные · *Technical data* · *Technische Daten*

регулируемый:
adjusting distance:
verstellbar:

примерно 4 мм

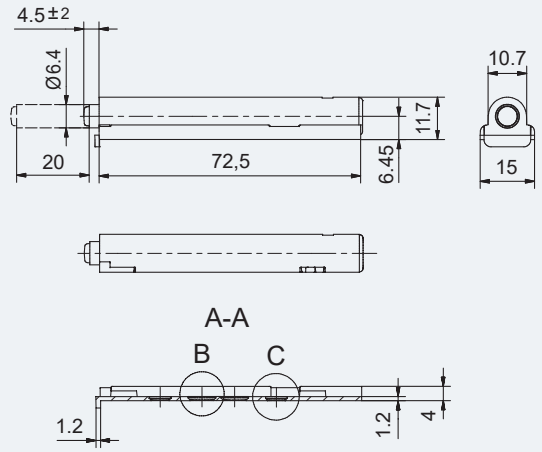

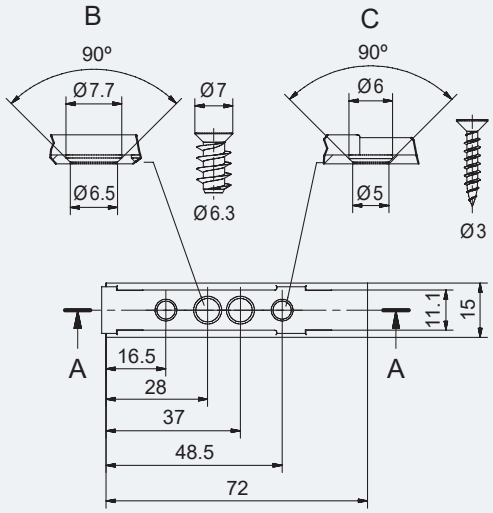

Версия *Finish* *Ausführung*	**Версия с магнитом по запросу** *Finish with magnet on demand* *Ausführung mit Magnet auf Anfrage*	**Номер заказа** *Order number* *Bestellnummer*
20 мм ход, серый RAL 7004 *stroke 20 mm, grey RAL 7004* *20 mm Hub, grau RAL 7004*		**20 221 01**
Переходная пластина с плечом для хода 20 мм *adapter plate with lip for stroke 20 mm* *Adapterplatte mit Steg für 20 mm Hub*		**20 221 02**
Преходная пластина без плеча для хода 20 мм *adapter plate without lip for stroke 20 mm* *Adapterplatte ohne Steg für 20 mm Hub*		**20 221 34**

безопасности детей

С монтажной платой, 40 мм ход: PUSH LATCH

Версия с закручиающей монтажной платой для дверей и выдвижных ящиков без ручек, 40 мм ход
With (screw-on) adapter plate for drawers and doors without handles, stroke 40 mm
Mit (Anschraub-) Adapterplatte für grifflose Türen und Schubladen, 40 mm Hub

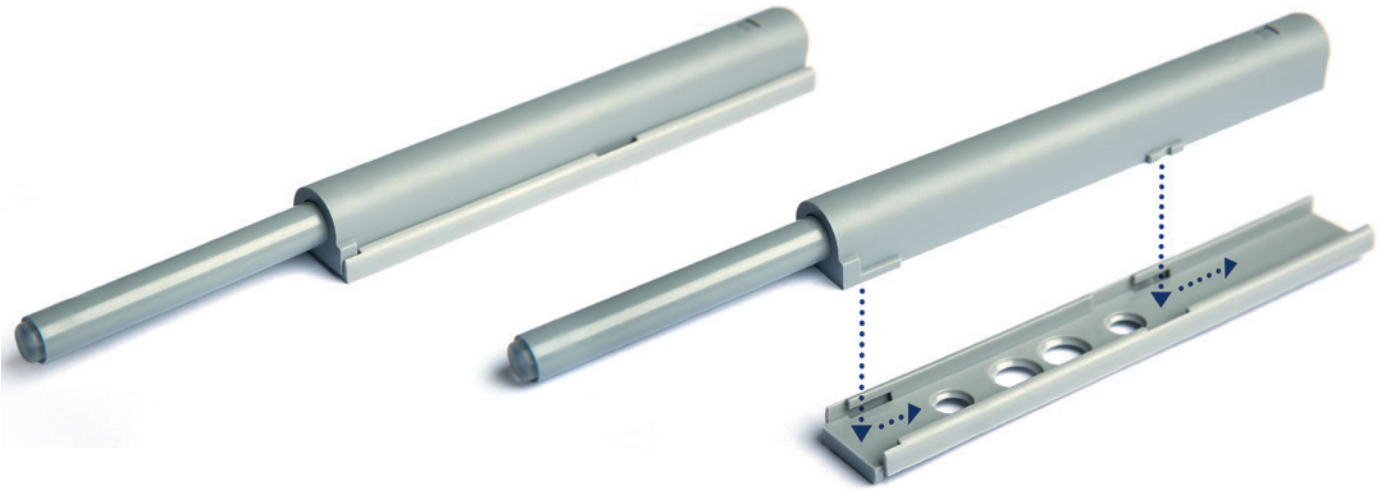

Технические данные · *Technical data* · *Technische Daten*

регулируемый:
adjusting distance:
verstellbar:

примерно 4 мм

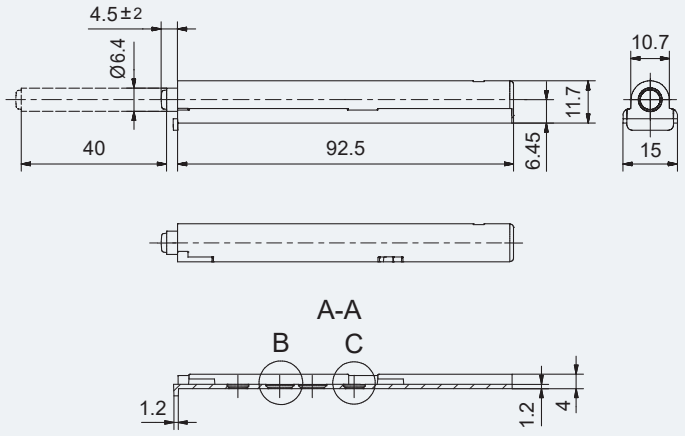

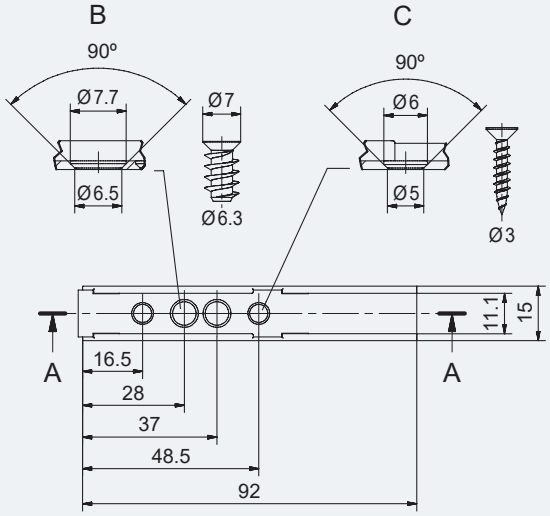

Версия *Finish* *Ausführung*	**Версия с магнитом по запросу** *Finish with magnet on demand* *Ausführung mit Magnet auf Anfrage*	**Номер заказа** *Order number* *Bestellnummer*
40 мм ход, серый RAL 7004 *stroke 40 mm, grey RAL 7004* *40 mm Hub, grau RAL 7004*		**20 222 31**
Переходная пластина с плечом для хода 40 мм *adapter plate with lip for stroke 40 mm* *Adapterplatte mit Steg für 40 mm Hub*		**20 222 10**
Переходная пластина без плеча для хода 40 мм *adapter plate without lip for stroke 40 mm* *Adapterplatte ohne Steg für 40 mm Hub*		**20 222 11**

CONTROLLED DYNAMICS

SIMON Beschlagtechnik
Karl SIMON GmbH & Co. KG

Sulgener Str. 19-23 · D-78733 Aichhalden

Tel: +49 (0) 7422/565-0 (Zentrale/Head Office/Centrale)
Fax: +49 (0) 7422/565-312

beschlaege@simon.de
www.simon-beschlagtechnik.de

9079585/Index 1 © Karl SIMON GmbH & Co. KG · Внесены технические изменения · subject to technical modifications · Technische Änderungen vorbehalten