2017

FEEL THE SERVICE!

Závěsy
Hinges

Skladem v Praze za 3-4 týdny
Delivery period 3-4 weeks

CZECH

Firma Iwo Group je výhradním zástupcem firmy Fulterer pro Východní Evropu a firmy Simon v České a Slovenské republice, Polsku, Slovinsku, Chorvatsku, Srbsku, Bosně a Herzegovině, Černé Hoře, Litvě, Estonsku a Lotyšsku.
Nabízený sortiment je určen především pro:

- Výrobce gastronomického vybavení, především chladící stoly, nábytek z nerezu
- Výrobce vestavných skříní a posuvných dveří
- Výrobce zdravotnického a farmaceutického vybavení
- Nábytkářský průmysl – systémy vyhazovačů /push latch/, tlumičů a zámků

ENGLISH

Iwo Group is Fulterer exclusive representative for Eastern Europe and Simon company in the Czech and Slovak Republic, Poland, Slovenia, Croatia, Serbia, Bosnia and Herzegovina, Montenegro, Lithuania, Estonia and Latvia.
Our assortment is primarily intended for:

- Producers of gastro equipment, mainly cooling tables, stainless steel furniture
- Producers of tooling and metal cabinets
- Manufacturer of built-in cabinets and sliding doors
- Manufacturer of medical and pharmaceutical equipment
- Furniture industry - systems push latch, dampers and locks

www.iwogroup.eu
sales@iwogroup.eu
tel.:+420-602-558-254

CZ-EN

CZ

Jsme obchodní firmou s výhradním zastoupením pro celou Východní Evropu, která se specializuje především v distribuci vysoce kvalitních švýcarských a rakouských výsuvů značky Fulterer (www.fulterer.cz):

- výsuvy pro vysoké zatížení i 200 kg v délce i 1 m, nerezové výsuvy, speciální výsuvná řešení
- nerezové a doplňkové komponenty /dřezy, vany, závěsy, topná tělesa atd./ pro výrobce nerezového nábytku

Iwo Group je i výhradním zástupcem německé firmy Simon v České a Slovenské republice, Polsku, Slovinsku, Chorvatsku, Srbsku, Bosně a Herzegovině, Černé Hoře, Litvě, Estonsku a Lotyšsku.

Distribujeme především tlumiče /soft close/ pro zásuvky, posuvné dveře. Výroba těchto tlumičů je plně robotická a probíhá výhradně v Německu a Švýcarsku.

Máme radost, jsou-li zákazníci spokojeni a cítí důvěru v naše služby.

EN

We are primarily a specialized distributor of Fulterer Swiss and Austrian top quality specialty slides with exclusive representation for the entire Eastern Europe. (www.fulterer.cz, www.fulterer.pl, www.fulterer.com)

For over 60 years Fulterer has been a world leader in drawer technology. We combine design innovation, the latest technology and fine craftsmanship to produce the highest quality drawer slides available. We design and manufacture drawer slides that fit practically any application. You will find we have a large inventory of product available for immediate delivery from our warehouse in Prague the Czech Republic and Lustenau Austria.

Iwo Group is also the exclusive representative of German company Simon in the Czech and Slovak Republic, Poland, Slovenia, Croatia, Serbia, Bosnia and Herzegovina, Montenegro, Lithuania, Estonia and Latvia. We distribute especially drawer dampers / soft close / and sliding door dampers. Production of these dampers is fully robotic and takes place exclusively in Germany and Switzerland.

In our range, please, find also other stainless steel components and furniture accessories. We try to respond to every inquiry quickly. Dispatch of catalogue order is usually immediate.

We are happy if customers are satisfied and feel confidence in our services.

Ivan Vobořil

Sales Manager
Iwo Group s.r.o

Sklad výrobků / Warehouse

Kontakt / Contact

Sídlo společnosti: (Office)

Iwo Group s.r.o.

Ing. Ivan Vobořil
Sales Manager – Eastern Europe
Vlasty Buriana 489/1
190 15 Praha 9
Česká republika

ICO (ID): 27558843
DIC (VAT): CZ27558843

Tel. (Phone): +420 602 558 254
E-mail: ivan.voboril@iwogroup.eu
Skype: ivan.voboril
www.iwogroup.eu

Kontakt / Contact

Sklad: (Warehouse)

Areál Impera Park – budova“M“

Oderská 333/5
196 03 Praha 9
Česká republika

Tel. (Phone) : +420 602 558 254
E-mail: ivan.voboril@iwogroup.eu
sales@ iwogroup.eu
www.iwogroup.eu

Závěsy

Hinges

Závěsy / Hinges

DB.400

Chromovaný zamak 5, 120mm svislý závěs, bez pružiny
S černým ABS krytem
Plastový doplněk AC.1145 součástí

Volitelné: AC.1146

Chrome plated zamak 5, 120mm vertical hinge, without spring
With black ABS cap
Plastic supplement AC.1145 included

Option: AC.1146

kg 0.225

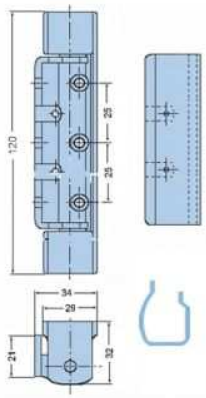

DB.401

Chromovaný zamak 5, 120mm svislý závěs, s automatickou vratnou pružinou
S černým ABS krytem
Plastový doplněk AC.1145 součástí

Volitelné: AC.1146

Chrome plated zamak 5, 120mm vertical hinge, with automatic return spring
With black ABS cap
Plastic supplement AC.1145 included

Option: AC.1146

kg 0.230

DB.402

Chromovaný zamak 5, 120mm svislý závěs, bez pružiny
S nerezovým krytem
Plastový doplněk AC.1145 součástí

Volitelné: AC.1146

Chrome plated zamak 5, 120mm vertical hinge, without spring
With stainless steel cap
Plastic supplement AC.1145 included

Option: AC.1146

kg 0.230

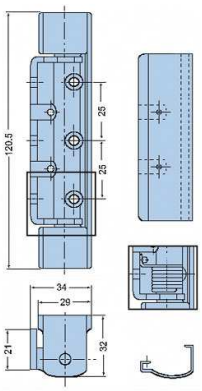

DB.403

Chromovaný zamak 5, 120mm svislý závěs, s automatickou vratnou pružinou
S nerezovým krytem
Plastový doplněk AC.1145 součástí

Volitelné: AC.1146

Chrome plated zamak 5, 120mm vertical hinge, with automatic return spring
With stainless steel cap
Plastic supplement AC.1145 included

Option: AC.1146

kg 0.240

Poznámka: *(**) – pouze na objednávku, dodací doba je 3-4 týdny od data objednávky*
Note: *(**) – per order only, delivery period 3-4 weeks.*

Závěsy / Hinges

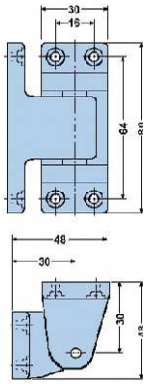

DB.453

Pochromovaný zamakový závěs

Chrome plated zamak 5 hinge

kg 0.240

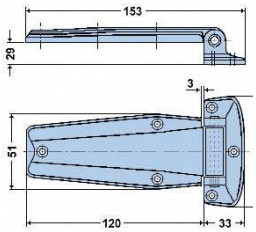

DB.470

Pochromovaný zamakový horizontální závěs, 120mm, zaměnitelný (vpravo / vlevo)

Chrome plated zamak 5, 120mm horizontal hinge, interchangeable (Right / Left)

kg 0.305

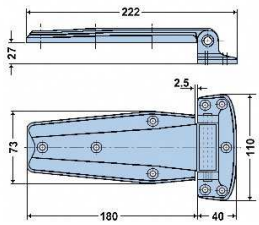

DB.471

Pochromovaný zamakový horizontální závěs, 120mm, zaměnitelný (vpravo / vlevo)

Chrome plated zamak 5, 180mm horizontal hinge, interchangeable (Right / Left)

kg 0.670

Poznámka: *(**) – pouze na objednávku, dodací doba je 3-4 týdny od data objednávky*
Note: *(**) – per order only, delivery period 3-4 weeks.*

Závěsy / Hinges

Otočný závěs – *Pivot Hinge*

Poniklovaný zamakový otočný závěs s pružinou /automatické vracení/
Univerzální řešení /pravolevé/, vrut a podložka M6 součástí
Předpětí 10° až 25°
Pro hmotnost dveří - 25kg max
U těžkých dveří, doporučujeme dva závěsy
Kompatibilní s podpěrami:
DB.493, DB.494, DB.493, DB.495, DB.498, DB.498P, DB.499, DB.501A, DB.502A, DB.515 and DB.516

Volba: AC.1150

Nikel plated Zamak 5 pivot hinge with automatic return spring
Interchangeable (Righ/Left), screw and washer M6 included
Pre-tension 10° to 25°
Door weight 25kg max., for heavy doors, two hingers are recommended
Compatible with supports:
DB.493, DB.494, DB.493, DB.495, DB.498, DB.498P, DB.499, DB.501A, DB.502A, DB.515 and DB.516

Option: AC.1150

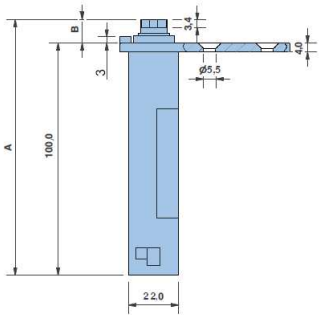

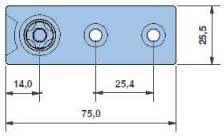

	Pružina *Spring*	Podpěra *Support*	A	B	kg
DB.468	Ø3,0	**Hvězda** - *Star*	110,3	10,3	0,205
DB.475	Ø2,5	**Hvězda** - *Star*	110,3	10,3	0,190
DB.476	Ø2,8	**Hvězda** - *Star*	110,3	10,3	0,200

Otočný závěs – *Pivot Hinge*

Poniklovaný zamakový otočný závěs s pružinou /automatické vracení/
Univerzální řešení /pravolevé/, vrut a podložka M6 součástí
Předpětí 10° až 25°
Pro hmotnost dveří - 25kg max
U těžkých dveří, doporučujeme dva závěsy
Kompatibilní s podpěrami:
DB.473/474 **- DB.522-525, DB.700-703**
DB.478 **- DB.557-560, DB.515Q a DB516Q**
DV.2608 - **DB.555-556**

Volba: AC.1150

Nikel plated Zamak 5 pivot hinge with automatic return spring
Interchangeable (Righ/Left), screw and washer M6 included
Pre-tension 10° to 25°
Door weight 25kg max., for heavy doors, two hingers are recommended
Compatible with supports:
DB.473/474 ***- DB.522-525, DB.700-703***
DB.478 - ***DB.557-560, DB.515Q and DB516Q***
DV.2608 - ***DB.555-556***

Option: AC.1150

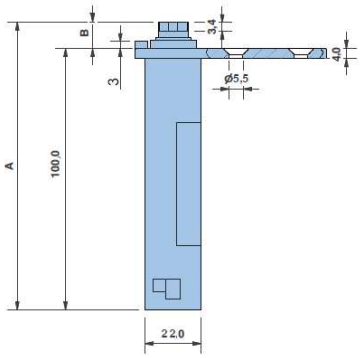

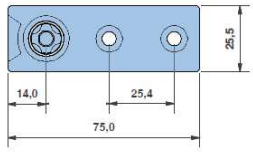

	Pružina *Spring*	Podpěra *Support*	A	B	C	kg
DB.473	Ø3,0	**Čtverec** - *Square*	110,8	10,8	7,9	0,195
DB.474	Ø2,5	**Čtverec** - *Square*	110,8	10,8	7,9	0,200
DB.478	Ø2,8	**Čtverec** - *Square*	111,3	11,3	7,6	0,200
DV.2608	Ø2,8	**Čtverec** - *Square*	108,5	8,3	7,6	0,200

Poznámka: *(**) – pouze na objednávku, dodací doba je 3-4 týdny od data objednávky*
Note: *(**) – per order only, delivery period 3-4 weeks.*

Závěsy / Hinges

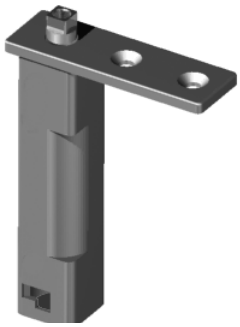

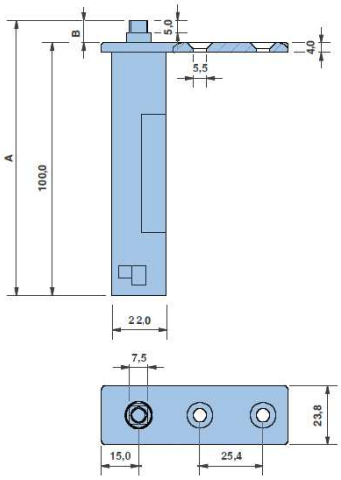

Otočný závěs – *Pivot Hinge*

Poniklovaný zamakový otočný závěs s pružinou /automatické vracení/
Univerzální řešení /pravolevé/, vrut a podložka M6 součástí
Předpětí 10° až 25°
Pro hmotnost dveří - 25kg max
U těžkých dveří, doporučujeme dva závěsy
Kompatibilní s podpěrami:
DB.619 a DB.620

Volba: AC.1150

Nikel plated Zamak 5 pivot hinge with automatic return spring
Interchangeable (Righ/Left)
Pre-tension 10° to 25°
Door weight 25kg max., for heavy doors, two hingers are recommended
Compatible with supports:
DB.619 a DB620

Option: AC.1150

	Pružina *Spring*	**Podpěra** *Support*	**A**	**B**	kg
DB.474 G9	Ø2,8	**Čtverec** - *Square*	109,0	9,0	0,200
DB.474 G	Ø2,8	**Čtverec** - *Square*	113,5	13,5	0,200

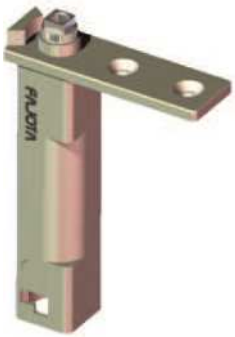

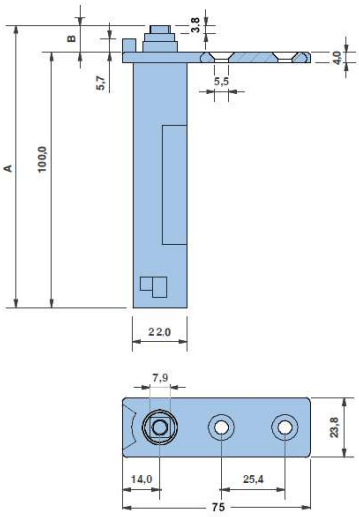

Otočný závěs – *Pivot Hinge*

Poniklovaný zamakový otočný závěs s pružinou /automatické vracení/
Univerzální řešení /pravolevé/, vrut a podložka M6 součástí
Předpětí 10° až 25°
Pro hmotnost dveří - 25kg max
U těžkých dveří, doporučujeme dva závěsy
Kompatibilní s podpěrami:
DB.522-525, DB.700-703

Volba: AC.1150

Nikel plated Zamak 5 pivot hinge with automatic return spring
Interchangeable (Righ/Left)
Pre-tension 10° to 25°
Door weight 25kg max., for heavy doors, two hingers are recommended
Compatible with supports:
DB.522-525, DB.700-703

Option: AC.1150

	Pružina *Spring*	**Podpěra** *Support*	**A**	**B**	kg
DV.2640	Ø2,8	**Čtverec** - *Square*	111,5	11,7	0,200

Poznámka: *(**) – pouze na objednávku, dodací doba je 3-4 týdny od data objednávky*
Note: *(**) – per order only, delivery period 3-4 weeks.*

Závěsy / Hinges

Otočný závěs – *Pivot Hinge*

Poniklovaný zamakový otočný závěs s pružinou /automatické vracení/
Univerzální řešení /pravolevé/, vrut a podložka M6 součástí
Předpětí 10° až 25°
Pro hmotnost dveří - 6kg max
U těžkých dveří, doporučujeme dva závěsy
Kompatibilní s podpěrami:
DB.820-1 and DB.821-1 - ***DB.582, DB.649, DB.650, DB.651, DB.652, DB.655, DB.656, DB-659 and DB.660***
DB.820-2 and DB.821-2 - ***DB.810-811***

Nikel plated Zamak 5 pivot hinge with automatic return spring
Interchangeable (Righ/Left)
Pre-tension 10° to 25°
Door weight 6kg max., for heavy doors, two hingers are recommended
Compatible with supports:
DB.820-1 and DB.821-1 - ***DB.582, DB.649, DB.650, DB.651, DB.652, DB.655, DB.656, DB-659 and DB.660***
DB.820-2 and DB.821-2 - ***DB.810-811***

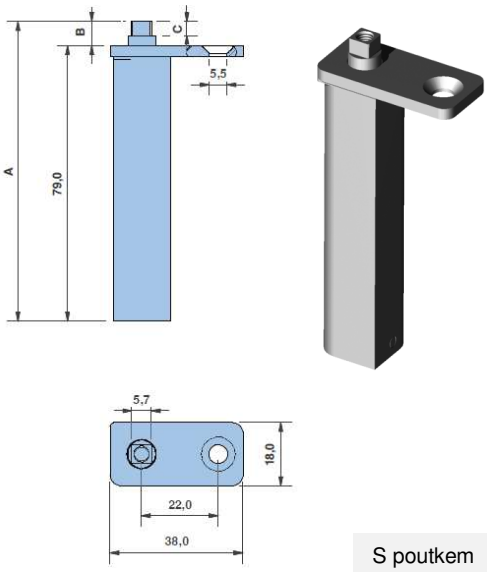

S poutkem
With tab

	Pružina *Spring*	A	B	C	kg
DB.820	Ø2,0	83,0	4,0	1,4	0,090
DB.820-1	Ø2,0	84,0	5,0	2,5	0,090
DB.820-2	Ø2,0	85,7	6,8	4,0	0,090
DB.820-3	Ø2,2	86,8	7,8	5,0	0,100

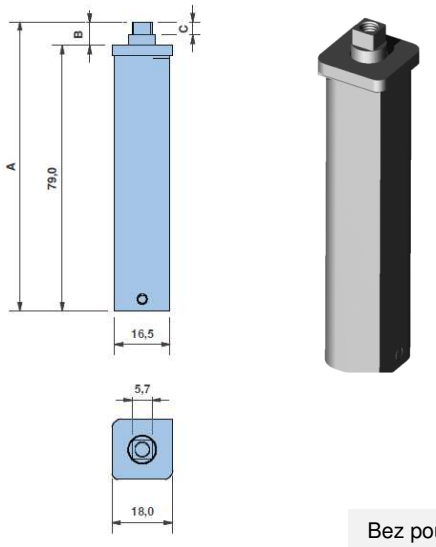

Bez poutka
Without tab

	Pružina *Spring*	A	B	C	kg
DB.821	Ø2,0	83,0	4,0	1,4	0,080
DB.821-1	Ø2,0	84,0	5,0	2,5	0,080
DB.821-2	Ø2,0	85,7	6,8	4,0	0,080
DB.821-3	Ø2,2	86,8	7,8	5,0	0,085

Poznámka: *(**) – pouze na objednávku, dodací doba je 3-4 týdny od data objednávky*
Note: *(**) – per order only, delivery period 3-4 weeks.*

Závěsy / Hinges

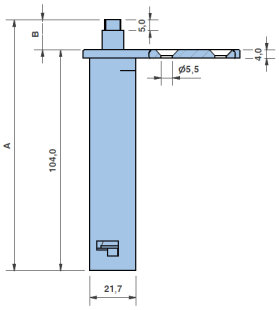

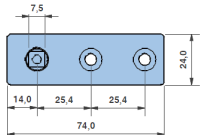

Otočný závěs – *Pivot Hinge*

Pochromovaný zamakový otočný závěs s pružinou /automatické vracení/
Univerzální řešení /pravolevé/, vrut a podložka M6 součástí
Předpětí (Otevření 87°)
Pro hmotnost dveří - 25kg max
U těžkých dveří, doporučujeme dva závěsy
Kompatibilní s podpěrami:
DB.619 a DB.620

Chrome plated Zamak 5 pivot hinge with automatic return spring
Interchangeable (Righ/Left)
Pre-tension (Opening 87°)
Door weight 25kg max., for heavy doors, two hingers are recommended
Compatible with supports:
DB.619 a DB620

	Pružina *Spring*	**Podpěra** *Support*	**A**	**B**	kg
DB.850	Ø2,8	**Čtverec** - *Square*	118,0	14,4	0,210
DB.850 A	Ø3,0	**Čtverec** - *Square*	118,0	14,4	0,215
DB.850 E	Ø2,8	**Čtverec** - *Square*	113,0	9,3	0,205

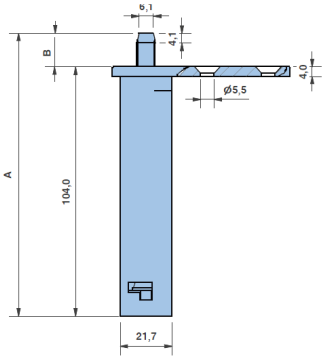

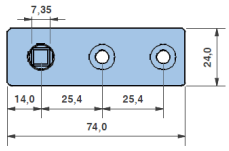

Otočný závěs – *Pivot Hinge*

Pochromovaný zamakový otočný závěs s pružinou /automatické vracení/
Univerzální řešení /pravolevé/, vrut a podložka M6 součástí
Předpětí (Otevření 87°)
Pro hmotnost dveří - 25kg max
U těžkých dveří, doporučujeme dva závěsy

Chrome plated Zamak 5 pivot hinge with automatic return spring
Interchangeable (Righ/Left)
Pre-tension (Opening 87°)
Door weight 25kg max., for heavy doors, two hingers are recommended

	Pružina *Spring*	**Podpěra** *Support*	**A**	**B**	kg
DB.850 AG	Ø2,8	**Čtverec** - *Square*	118,0	14,5	0,215

Poznámka: *(**) – pouze na objednávku, dodací doba je 3-4 týdny od data objednávky*
Note: *(**) – per order only, delivery period 3-4 weeks.*

Závěsy / Hinges

DB.600 – DB.607

Polyamidový (PA) závěs pro kyvné dveře, tloušťka 40mm
Maximální hmotnost dveří (2 závěsy) = 30 kg
Pružina, čepy, šrouby a matice z nerezové oceli

Polyamide (PA) hinge for swinging doors 40mm thickness
Max door weight (2 hinges) = 30kg
Stainless steel spring, bolts, screws and nuts

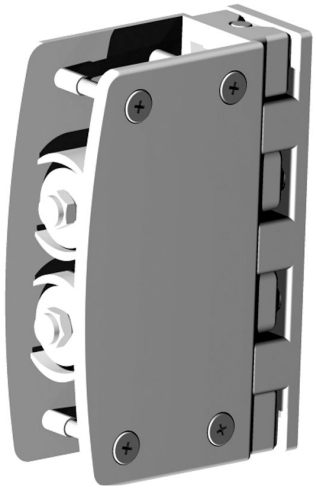

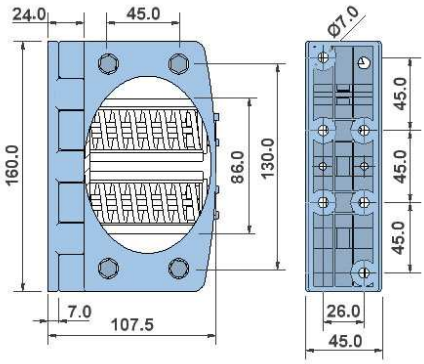

	Popis *Description*	kg
DB.600	Pro kyvné dveře s vnitřkem z polyamidu (PA) a dorazem 90° *For swinging doors, with polyamide (PA) interior, and 90° stop*	0,555
DB.601	Pro kyvné dveře s vnitřkem z polyamidu (PA) a s možností seřízení *For swinging doors, with polyamide (PA) interior and regulation*	0,550
DB.602	Pro kyvné dveře s vnitřkem z polyamidu (PA) a bez dorazu 90° *For swinging doors, with polyamide (PA) interior, and without 90° stop*	0,550
DB.603	Pro kyvné dveře s vnitřkem ošetřeným proti korozi a dorazem 90° *For swinging doors, interior with anti-corrosion treatement, and 90° stop*	0,645
DB.603-1	Pro kyvné dveře s vnitřkem ošetřeným proti korozi a bez dorazu 90° *For swinging doors, interior with anti-corrosion treatement, and without 90° stop*	0,660
DB.603-2	Pro kyvné dveře s vnitřkem ošetřeným proti korozi, dorazem 90° a se seřízením *For swinging doors, interior with anti-corrosion treatement, 90° stop and regulation*	0,680
DB.603-3	Pro kyvné dveře s vnitřkem ošetřeným proti korozi, se seřízením a bez dorazu 90° *For swinging doors, interior with anti-corrosion treatement, regulation and without 90° stop*	0,635
DB.604	Pro kyvné dveře s vnitřkem z nerezové oceli a dorazem 90° *For swinging doors, with stainless steel interior and 90° stop*	0,660
DB.604-1	Pro kyvné dveře s vnitřkem z nerezové oceli a bez dorazu 90° *For swinging doors, with stainless steel interior and without 90° stop*	0,660
DB.604-2	Pro kyvné dveře s vnitřkem z nerezové oceli, s dorazem 90° a se seřízením *For swinging doors, with stainless steel interior, 90° stop and regulation*	0,660
DB.604-3	Pro kyvné dveře s vnitřkem z nerezové oceli, se seřízením a bez dorazu 90° *For swinging doors, with stainless steel interior, regulation and without 90° stop*	0,660
DB.605	Pro kyvné dveře s vnitřkem z hliníku a dorazem 90° *For swinging doors, with aluminum interior and 90° stop*	0,600
DB.606	Pro kyvné dveře.s vnitřkem z hliníku a bez dorazu 90° *For swinging doors, with aluminum interior, without 90° stop*	0,600
DB.607	Pro kyvné dveře.s vnitřkem z hliníku, s dorazem 90° a se seřízením *For swinging doors, with aluminum interior, 90° stop and regulation*	0,600

Poznámka: *(**) – pouze na objednávku, dodací doba je 3-4 týdny od data objednávky*
Note: *(**) – per order only, delivery period 3-4 weeks.*

Závěsy / Hinges

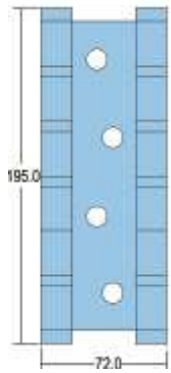

DB.611

Závěs z nerezové oceli pro kyvné dveře, s pružinou a 10 ložisky

Stainless steel hinge for swinging doors with spring and 10 bearings

kg 0.990

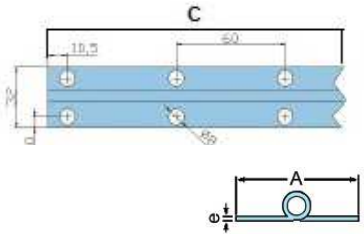

DB.457 - 463

Plochý závěs z nerezové oceli AISI 304

AISI 304 stainless steel flat hinge

	A (mm)	e (mm)	C (mm)	kg
DB.457	32	0,7	2000	0,185
DB.459-1	25,4	0,9	1829	0,490
DB.460-1	38	0,9	1829	0,660
DB.463	38	1,5	1820	1,130

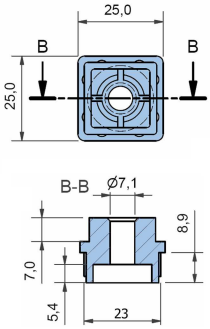

AC.1150

Černý plastový doplněk pro **DB.468, DB.473, DB.474, DB.474G, DB.474G9, DB.475, DB.476, DV.2608 and DV.2640**

*Black plastic suplement for **DB.468, DB.473, DB.474, DB.474G, DB.474G9, DB.475, DB.476, DV.2608 and DV.2640***

kg 0.005

AC.1150 B

Bílý plastový doplněk pro **DB.468, DB.473, DB.474, DB.474G, DB.474G9, DB.475, DB.476, DV.2608 and DV.2640**

*White plastic suplement for **DB.468, DB.473, DB.474, DB.474G, DB.474G9, DB.475, DB.476, DV.2608 and DV.2640***

kg 0.005

Poznámka: *(**) – pouze na objednávku, dodací doba je 3-4 týdny od data objednávky*
Note: *(**) – per order only, delivery period 3-4 weeks.*

Závěsy / Hinges

AC.801

Plastový doplněk pro otočný závěs **DB.820, DB.821**

*Plastic pivot hinge supplement for **DB.820, DB.821***

kg 0.002

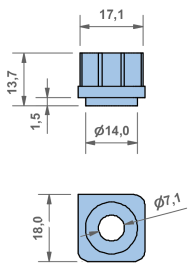

AC.1153

Plastový doplněk pro samo vyvažovací závěs **DB.480-487**

*Plastic supplement for self balancing hinge **DB.480-487***

kg 0.001

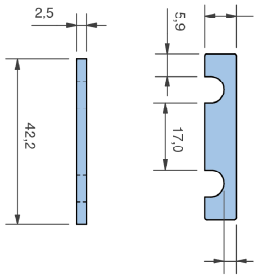

AC.1157

Plastové pouzdro pro Ø6mm pin **DB.400-403**

*Plastic bushing for Ø6mm pin for **DB.400-403***

kg 0.001

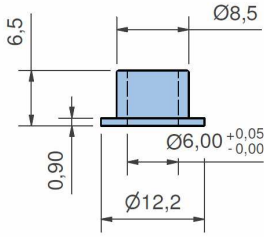

AC.1157

Plastové pouzdro pro Ø6mm pin **DB.400-403**

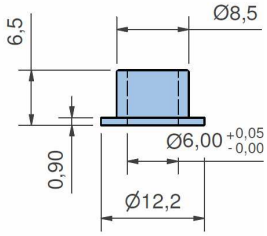

Poznámka: *(**) – pouze na objednávku, dodací doba je 3-4 týdny od data objednávky*
Note: *(**) – per order only, delivery period 3-4 weeks.*

Závěsy / Hinges

M75-1002, M75-5003

Dvoukřídlý závěs z nerezové oceli a s nylonovým ložiskem

Lift-off flag hinge, stainless steel and and nylon bearing

	A (mm)	B (mm)	C (mm)	kg
M75-1002	52	28	2	0,04
M75-5003	76	35	2	0,04

Pozn./Note: A=délka/lenght, B=šířka/width, C=tloušťka/thckness

M74-2078

Jednokřédlý závěs z nerezové oceli

Butt hinge, stainless steel

	A (mm)	B (mm)	C (mm)	kg
M74-2078	51	51	2	0,04

Pozn./Note: A=délka / lenght, B=šířka / width, C=tloušťka / thickness

R56-1010

Pochromovaný otočný závěs, vertikální a horizontální poloha

Chrome plated pivot hinge, vertical and horizontal position

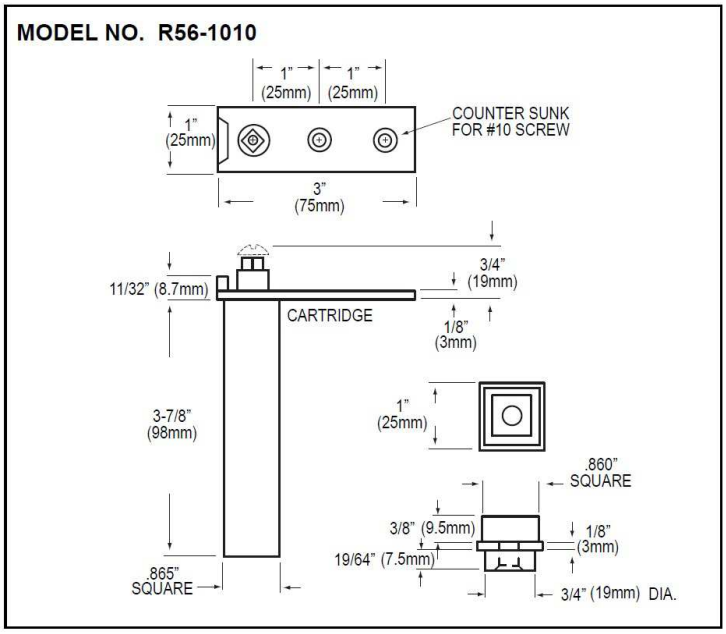

Poznámka: *(**) – pouze na objednávku, dodací doba je 3-4 týdny od data objednávky*
Note: *(**) – per order only, delivery period 3-4 weeks.*

Závěsy / Hinges

TENAL304

Naložený závěs s tlumením, vyroben z nerezové ocele AISI 304
Zinková povrchová úprava elektrolýzou
Úhel otevírání až 95º, verze „clip on“

Full cover hinge with damping, made of Stainless steel AISI 304
Zinc alloyed clip covered by electrolysis
Opening angle up to 95º, version „clip on“

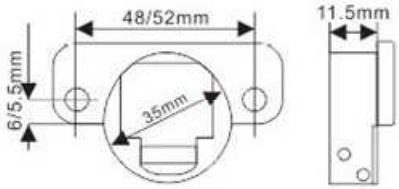

DENA304

Naložený závěs s tlumením, vyroben z nerezové ocele satin AISI 304
Úhel otevírání až 110º
Verze „slide on“, podložku nelze odejmout

Full cover hinge with damping, made of satin Stainless steel AISI 304
Opening angle up to 110º
Version „slide on“, (no clip), the plate can not be removed

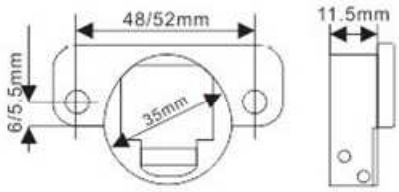

DEVL304

Vložený závěs s tlumením, vyroben z nerezové ocele satin AISI 304
Úhel otevírání až 110º
Verze „slide on“, podložku nelze odejmout

Insert hinge with damping, made of satin Stainless steel AISI 304
Opening angle up to 110º
Version „slide on“, (no clip), the plate can not be removed

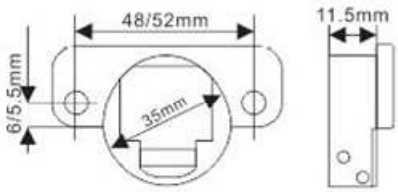

Poznámka: *– skladem*
Note: *- on stock*

IWO group

CZ

Veškeré uvedené ceny jsou bez DPH a bez recyklačního poplatku.

Tiskové chyby jsou vyhrazeny.

Výrobce si vyhrazuje právo na změnu konstrukce, detailů a cen bez předchozího upozornění.

EN

All prices are excluding VAT and recycling fee.

Printing errors excepted.

The manufacturer reserves the right to change the design, details and prices without notice.