Schiene **Profile** **Profilo**

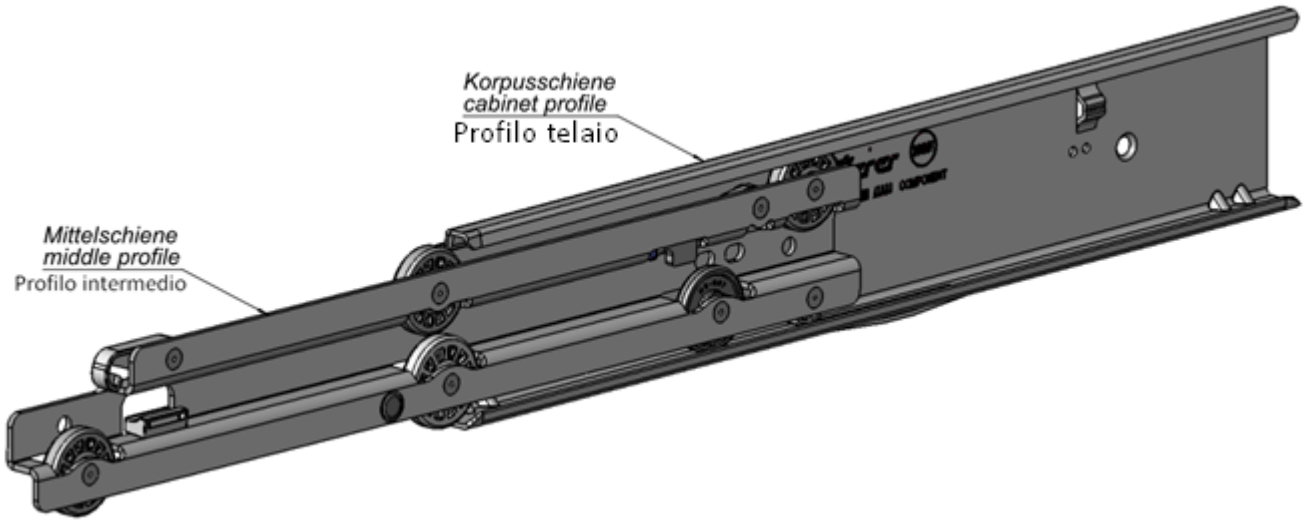

Anschlagriegel nach oben anheben
und Mittelschiene weiter schieben.

Lift lever and insert mid-profiles completely.

Sollevare la leva ed inserire completamente il profilo intermedio

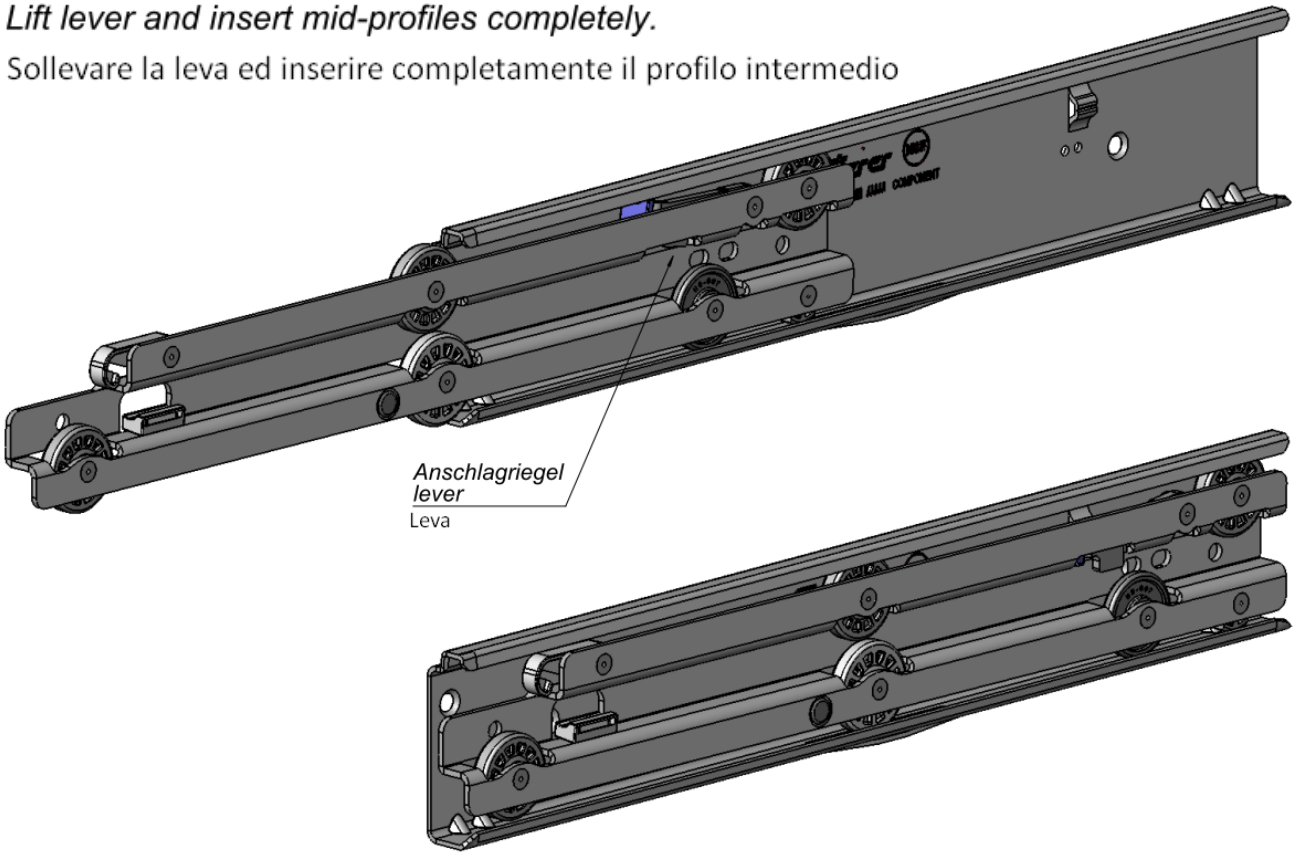

Die Ladenschienen, bereits an der Lade montiert, werden von vorne in die Mittelschienen eingeschoben. Die Aushängesicherung muss dabei geöffnet (siehe Detail A) sein.

Insert drawer profiles, which are already mounted to the drawer, in the middle profiles. Make sure safety clip is open (see detail A).

Inserire i profili del cassetto, che sono già installati sul cassetto, nel profilo intermedio. Assicurarsi che il fermo di sicurezza sia aperto (vedi dettaglio A).

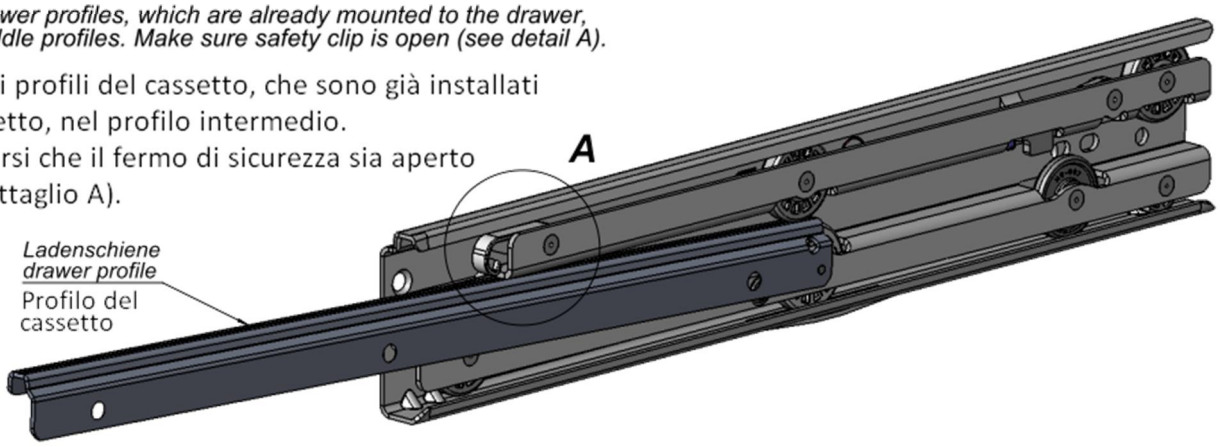

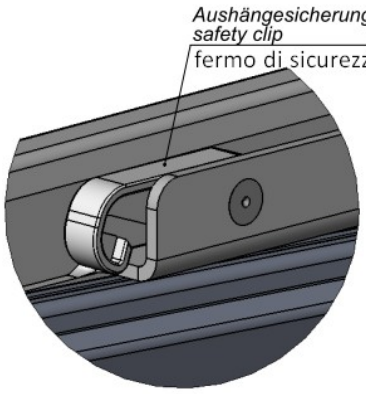

Lade noch mal ganz herausziehen und Aushängesicherung schließen (siehe Detail B). Fertig!

Open the drawer again and close (see detail B) safety clips. That's it!
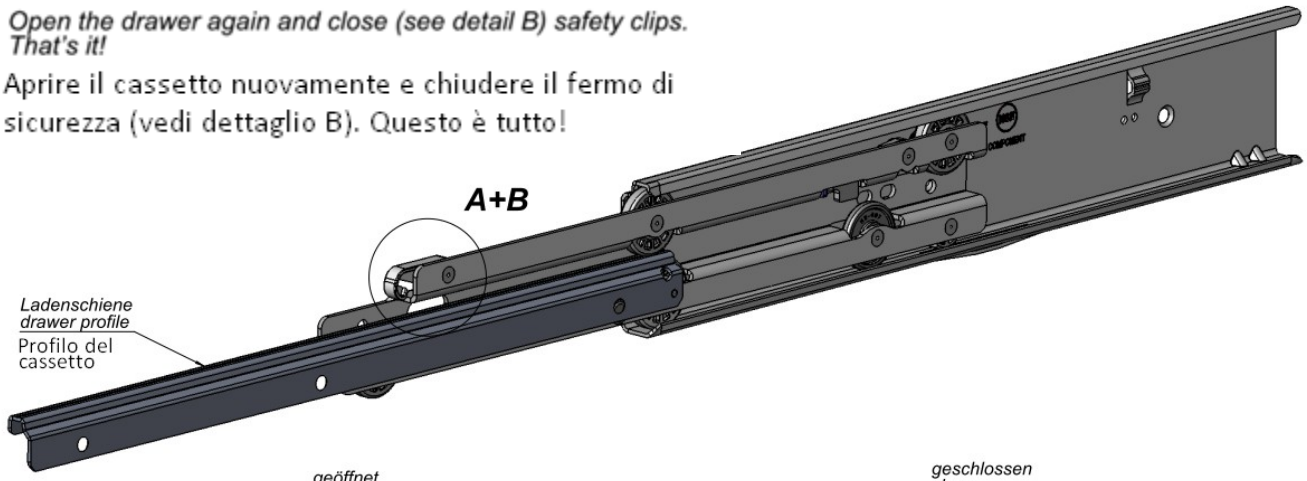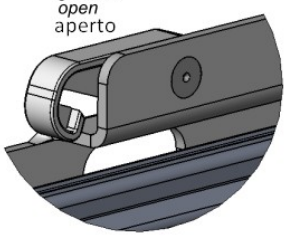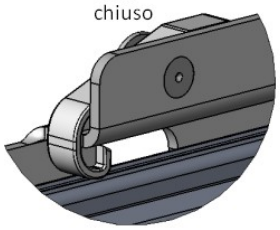
Aprire il cassetto nuovamente e chiudere il fermo di sicurezza (vedi dettaglio B). Questo è tutto!