IWO group

Gumové nárazníky

a Rektifikační nohy

OK.2010

Gumový nárazník pro kulatou trubku Ø 20 mm

- Materiál: guma
- Barva: šedá
- Vnější průměr: 143 mm
- Vnitřní otvor: 25 mm

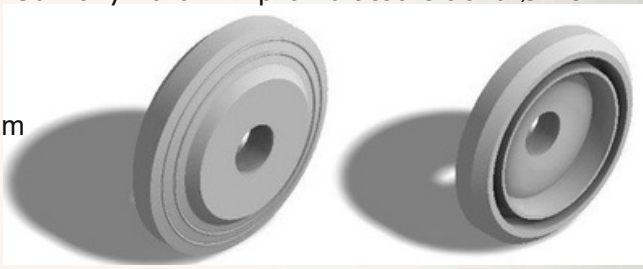

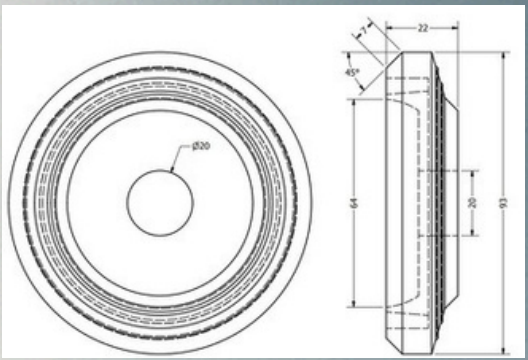

OK.2510

Gumový nárazník pro kulatou trubku Ø 25 mm

- Materiál: guma
- Barva: šedá
- Vnější průměr: 143 mm
- Vnitřní otvor: 25 mm

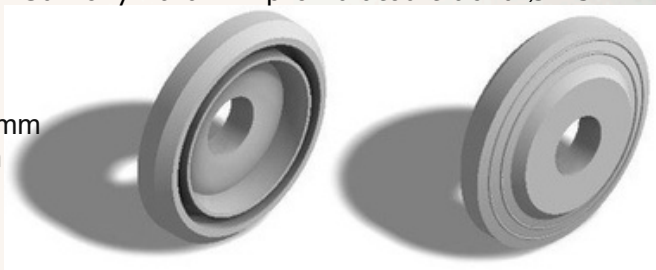

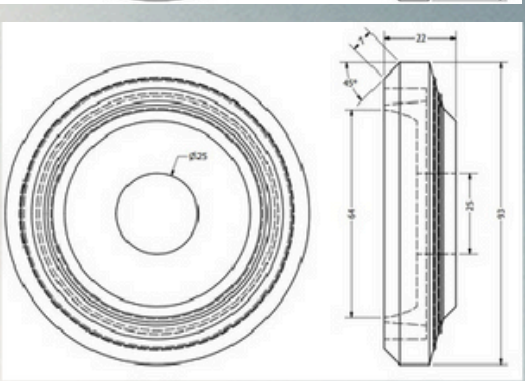

OK.3010

Gumový nárazník pro kulatou trubku Ø 30 mm

- Materiál: guma
- Barva: šedá
- Vnější průměr: 143 mm
- Vnitřní otvor: 30 mm

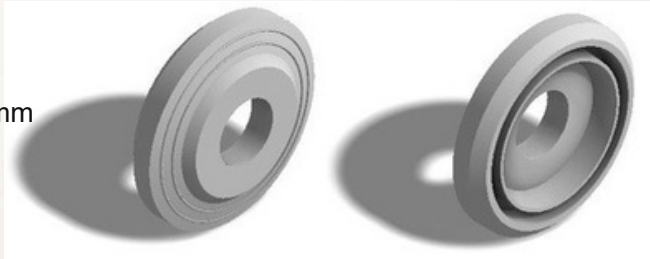

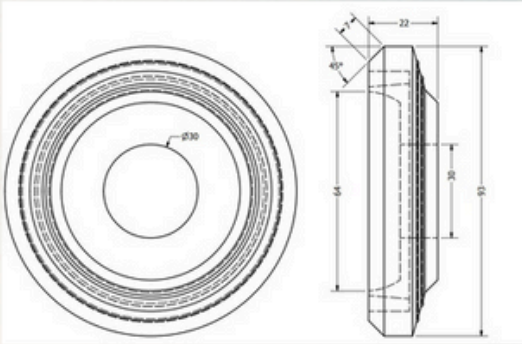

OK.3210

Gumový nárazník pro kulatou trubku Ø 32 mm

- Materiál: guma
- Barva: šedá
- Vnější průměr: 143 mm
- Vnitřní otvor: 32 mm

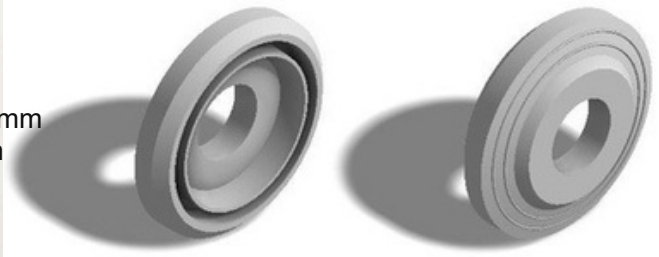

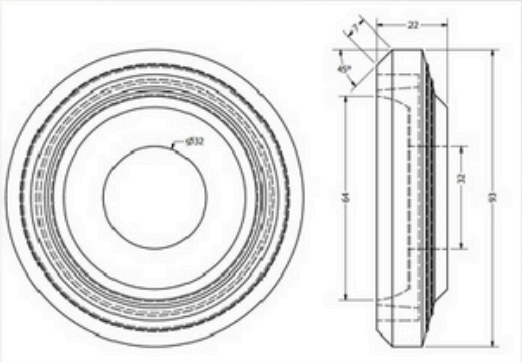

OK.3810

Gumový nárazník pro kulatou trubku Ø 38 mm

- Materiál: guma
- Barva: šedá
- Vnější průměr: 143 mm
- Vnitřní otvor: 38 mm

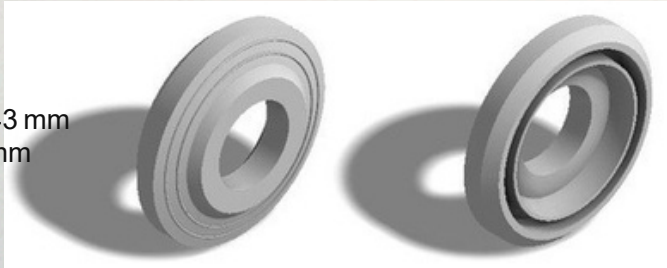

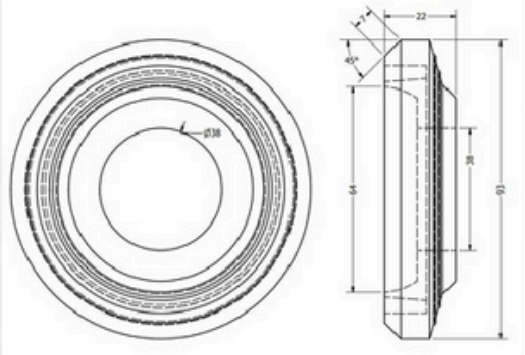

Iwo Group s.r.o
Areál Impera Park - Hovorčovice
Hlavní 828, 25064
Česká Republika

phone: +420 602 558 254
email: sales@iwogroup.eu
www.iwogroup.eu

OK.2020

Gumový nárazník pro hranatý profil 20×20 mm

- Materiál: guma
- Barva: šedá
- Vnější průměr: 143 mm
- Vnitřní otvor: 20x20 mm

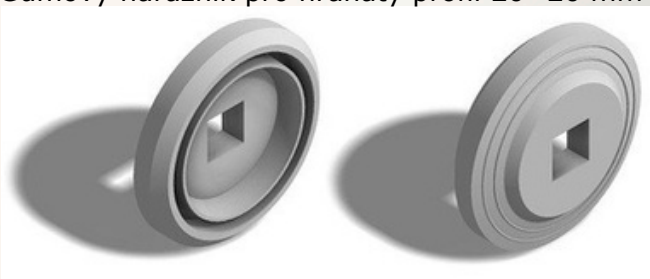

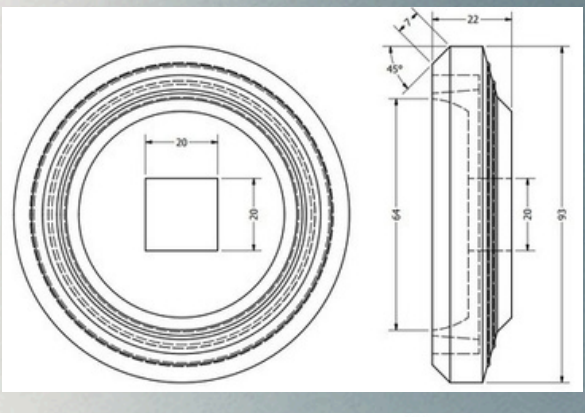

OK.2525

Gumový nárazník pro hranatý profil 25×25 mm

- Materiál: guma
- Barva: šedá
- Vnější průměr: 143 mm
- Vnitřní otvor: 25x25 mm

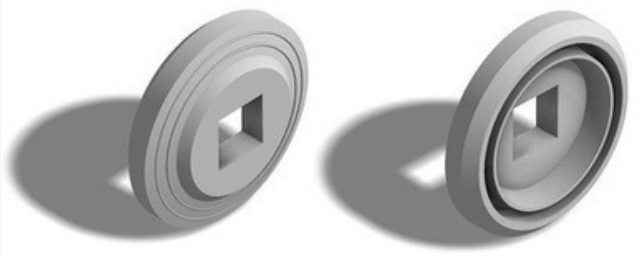

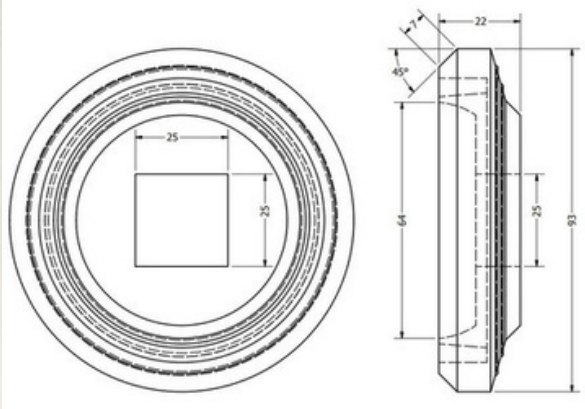

OK.3030

Gumový nárazník pro hranatý profil 30×30 mm

- Materiál: guma
- Barva: šedá
- Vnější průměr: 143 mm
- Vnitřní otvor: 30x30 mm

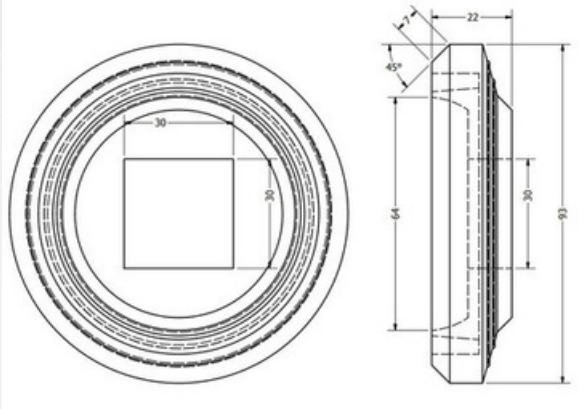

OK.4040

Gumový nárazník pro hranatý profil 40×40 mm

- Materiál: guma
- Barva: šedá
- Vnější průměr: 143 mm
- Vnitřní otvor: 40x40 mm

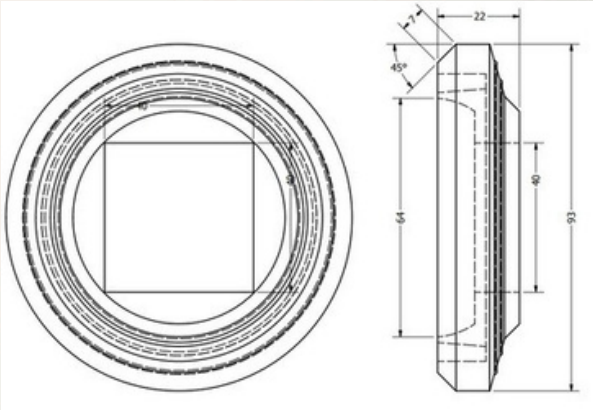

Iwo Group s.r.o
Areál Impera Park - Hovorčovice
Hlavní 828, 25064
Česká Republika

phone: +420 602 558 254
email: sales@iwogroup.eu
www.iwogroup.eu

OK.1091

Gumový rohový chránič

- Materiál: guma
- Barva: šedá
- Odolný vůči povětrnostním vlivům, chemikáliím a vodě

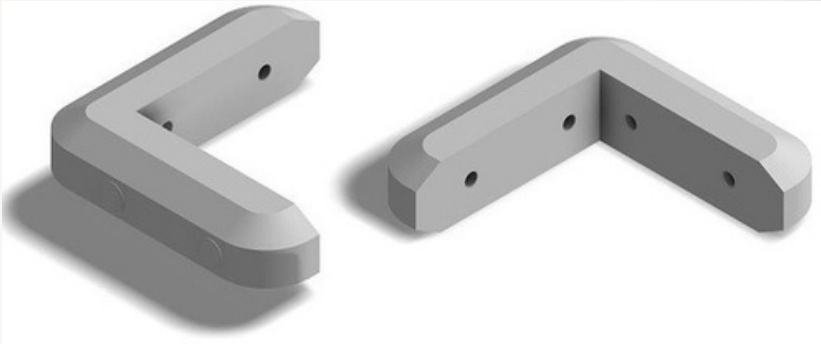

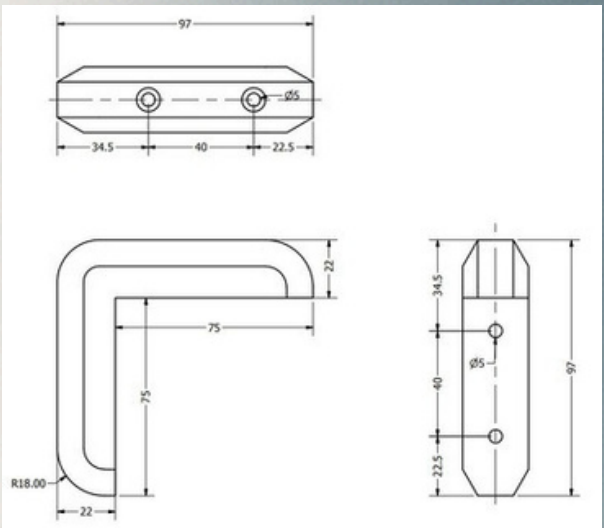

OK.25

Rektifikační noha

- Materiál: polypropylen
- Nosnost: 150 kg
- Barevné varianty: šedá + černá
- Nastavitelný rozsah: 7,4 - 55 mm

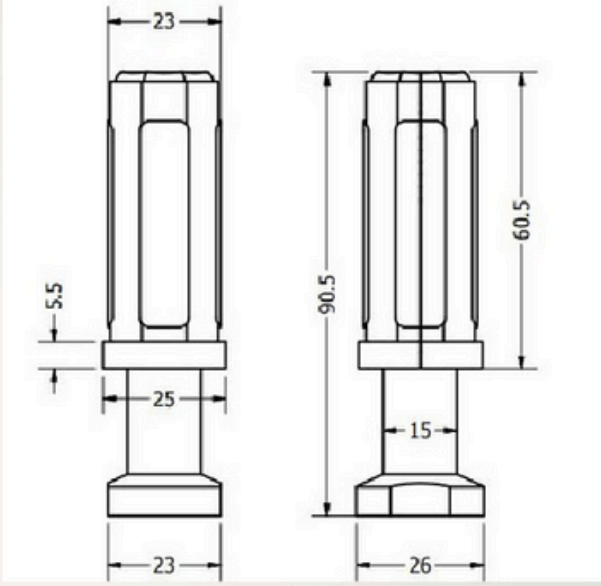

OK.30

Rektifikační noha

- Materiál: polypropylen
- Nosnost: 250 kg
- Barevné varianty: šedá + černá
- Nastavitelný rozsah: 17,2 - 45,5 mm

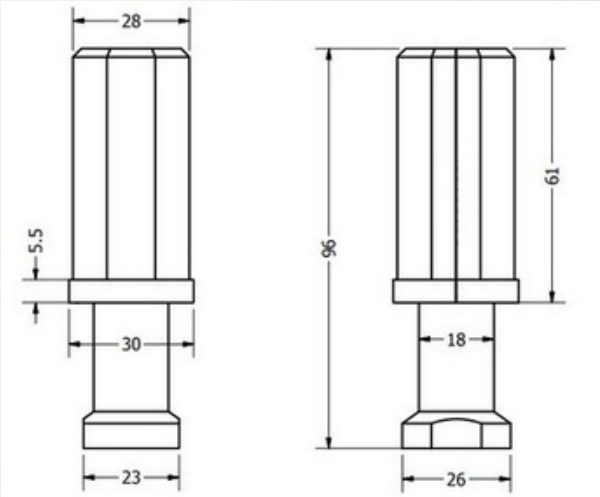

Iwo Group s.r.o
Areál Impera Park - Hovorčovice
Hlavní 828, 25064
Česká Republika

phone: +420 602 558 254
email: sales@iwogroup.eu
www.iwogroup.eu

OK.35

Rektifikační noha

- Materiál: polypropylen
- Nosnost: 400 kg
- Barevné varianty: šedá + černá
- Nastavitelný rozsah: 8,1 - 54,5 mm

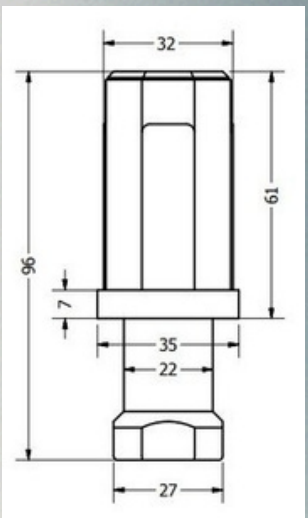

OK.40

Rektifikační noha

- Materiál: polypropylen
- Nosnost: 250 kg
- Barevné varianty: šedá + černá
- Nastavitelný rozsah: 20,3 - 51,7 mm

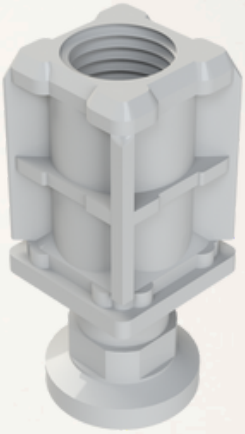

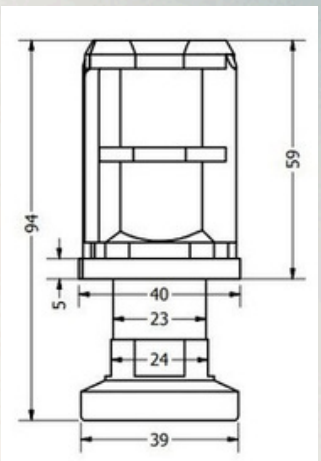

OK.50

Rektifikační noha

- Materiál: polyamid
- Nosnost: 450 kg
- Barevné varianty: šedá + černá
- Nastavitelný rozsah: 20,8 - 51,8 mm

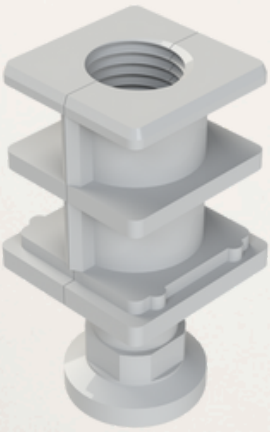

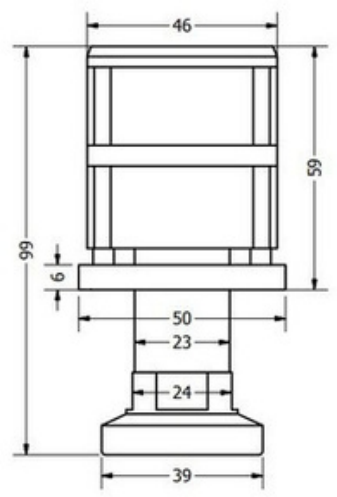

Iwo Group s.r.o
Areál Impera Park - Hovorčovice
Hlavní 828, 25064
Česká Republika

phone: +420 602 558 254
email: sales@iwogroup.eu
www.iwogroup.eu

OK.38

Rektifikační noha

- Materiál: polypropylen
- Nosnost: 250 kg
- Barevné varianty: šedá + černá
- Nastavitelný rozsah: 8,8 - 56,6 mm

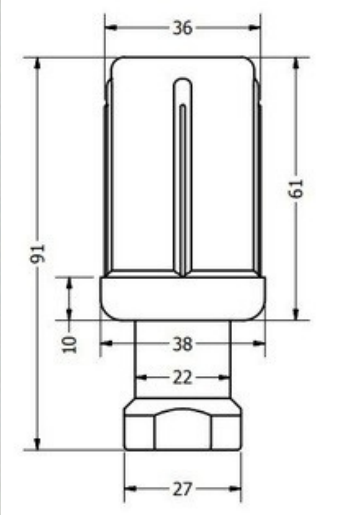

OK.100

Rektifikační noha

- Materiál: polypropylen
- Nosnost: 1000 kg
- Barevné varianty: šedá + černá
- Nastavitelný rozsah: 134,6 - 168 mm

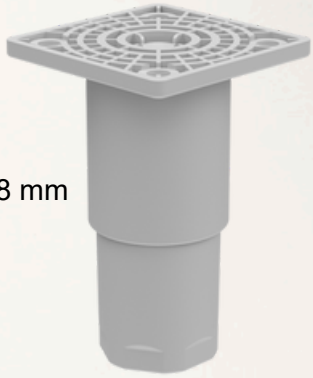

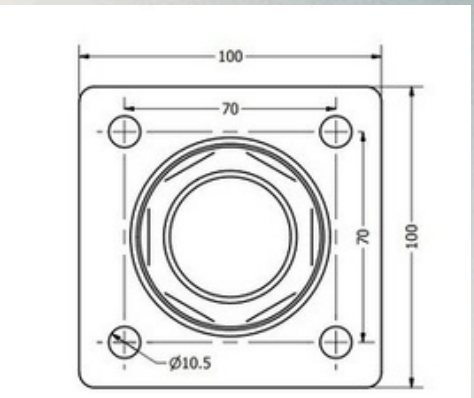

OK.CF

Rektifikační noha

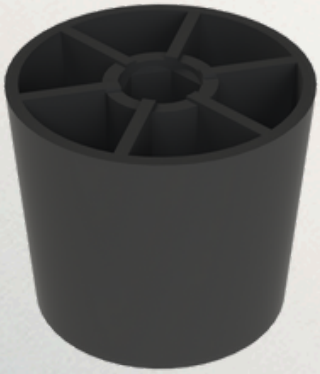

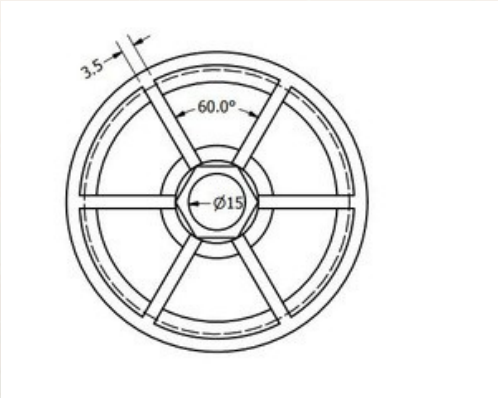

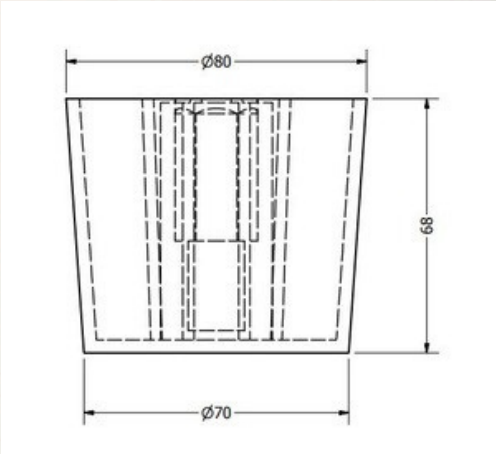

- Materiál: polypropylen
- Nosnost: 250 kg
- Barva: černá
- Výška nastavitelná šroubováním

Iwo Group s.r.o
Areál Impera Park - Hovorčovice
Hlavní 828, 25064
Česká Republika

phone: +420 602 558 254
email: sales@iwogroup.eu
www.iwogroup.eu

OK.UF

Držák madla

- Materiál: polyamid
- Barva: šedá

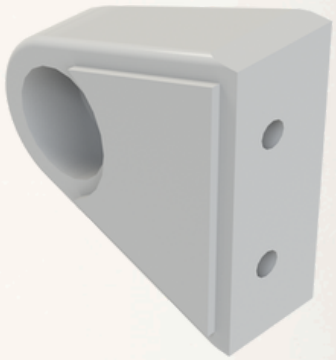

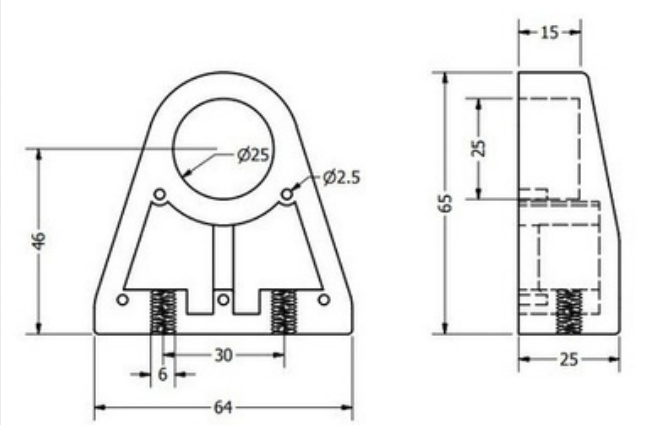

OK.UR

Fritézové madlo

- Materiál: polyamid
- Barva: černá

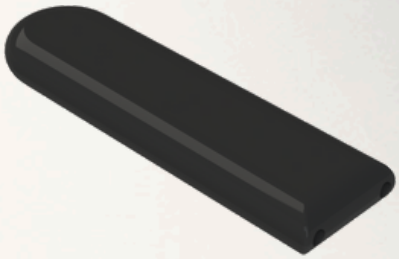

C65-

Pásový nárazník s hliníkovou základnou

- Materiál: PVC nárazník + hliníková základna
- Barva: šedá
- Délkové varianty: C65-2072 – 1829 mm, C65-2120 – 3070 mm

Iwo Group s.r.o
Areál Impera Park - Hovorčovice
Hlavní 828, 25064
Česká Republika

phone: +420 602 558 254
email: sales@iwogroup.eu
www.iwogroup.eu