technologies for furniture

TEMO

cassetti
drawers

telai estraibili reggicartelle
pull-out filing cradles

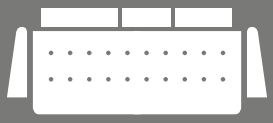

accessori
accessories

TEMO

technologies for furniture

Company profile

Qualità, servizio e flessibilità

TEMO è un'azienda che da più di vent'anni progetta e realizza componenti interni per mobili da ufficio; una gamma completa di elementi integrati per la classificazione pensata per durare nel tempo: cassetti metallici, guide per cassetti, telai estraibili reggicartelle, ripiani metallici e accessori complementari.
Innovazione, qualità, flessibilità e servizio sono i punti di forza dell'azienda il cui operato trova conferma nella certificazione internazionale TUV UNI EN ISO 9001:2008.

Quality, service and flexibilty

TEMO is a company, that for more than twenty years, has been designing and producing components for office furniture.
It manufactures a full range of integrated quality components, designed to last for years: metal drawers, runners, pull-out filing cradles and shelving accessories.
Innovation, quality, flexibility together with a high level of customer service, have allowed us to gain top levels in TUV UNI EN ISO 9001:2008.

Qualité, service et flexibilité

TEMO est une Société qui d'après 20 ans projète et realisé composants pour mobilier de bureau: une gamme complète d'éléments integrés pour le rangement, pensée pour durer dans le temps: tiroir métalliques, coulisses, chassis téléscopiques, étagères métalliques et accessories.
Innovation, qualité, flexibilité et service sont les points de force TEMO, confirmés par la certification internationnelle TUV EN ISO 9001:2008.

TEMO

Il prodotto

Qualità, tecnica e design 100% made in Italy

Tutti i prodotti TEMO sono progettati e realizzati all'interno dell'azienda. Il processo produttivo si svolge in ogni sua fase utilizzando tecnologie specifiche appositamente studiate per garantire la massima flessibilità produttiva. Il design è curato nei minimi dettagli abbinando eleganza, solidità e funzionalità. Tutti i prodotti sono certificati secondo le più recenti normative CATAS ottenendo risultati del massimo livello.

THE PRODUCT
Quality, technique and design

All TEMO products are designed and manufactured within the Company.
Manufacturing is carried out using modern innovative techniques which guarantees both quality and flexibility. The design is engineered with precision, providing elegance, strength and functionality.
All the products reach the highest level of CATAS norms.

LE PRODUIT
Qualité, technique et design

Tous les produits TEMO sont projetés et realisés à son interieur.
Chaque phase de production utilise technologies spécifiques et étudiées pour garantir le maximum de flexibilité de production. Le design est bien étudié dans le détails, avec élégance, solidité et fonctionnalité. Tous les produits sont certifiés selon les dernières normes CATAS en obtenant les maximums résultats.

TEMO

Semplicemente green

Semplicità di utilizzo e rispetto per l'ambiente

I prodotti TEMO sono estremamente facili da montare e smontare in quanto privi di elementi di fissaggio quali viti o collanti e utilizzano unicamente elementi ad incastro. I prodotti sono concepiti anche in funzione dello smaltimento separato a fine utilizzo; i singoli componenti si possono infatti dividere manualmente.
Al fine di ottimizzare i trasporti i prodotti TEMO sono studiati per garantire la massima sovrapponibilità.

EASY TO USE AND RESPECT FOR THE ENVIRONMENT

All TEMO products are extremely easy to assemble as they use "pressure-fit" or "clip" components - no tools, screws or glue are required. The products are designed and manufactured with consideration to the environment, allowing easy re-cycling at the end of their useful life.
TEMO products are also designed to stack or nest, optimizing transport costs.

FACILE A UTILISER ET RESPECT POUR L'ENVIRONNEMENT

Les produits TEMO sont très faciles à monter et démonter car ils n'ont aucun élément de fixation comme colle ou vis, donc utilisant des elements à "encastrement". Les produits sont conçus en fonction de l'environnement, les composants des produits peuvent être separés facilement à la fin de l'utilisation.
A fin d'optimiser le coût du transport les produits TEMO sont étudiés pour être impilés au maximum.

TEMO

indice / index

cassetti NCA
drawers NCA
tiroirs NCA 10

cassetti EASY
drawers EASY
tiroirs EASY 20

cassetti CPC
drawers CPC
tiroirs CPC 26

accessori per cassetti
accessories for drawers
accessoires pour tiroirs 28

telai estraibili
pull-out filing cradles
chassis téléscopiques 34

accessori per telai estraibili
accessories for pull-out
filing cradles
accessoires pour chassis
téléscopiques 46

Soft System per cassetti
Soft System for drawers
Soft Système pour tiroirs 52

Soft System per telai estraibili
Soft System for
pull-out filing cradles
Soft Système pour chassis
téléscopiques 56

ripiani
shelves
étagères 62

reggischienali
fitting systems
sistèmes de fixation 64

cassetti NCA / drawers NCA / tiroirs NCA

La qualità delle materie prime utilizzate, l'eleganza del design, la praticità del sistema di regolazione esterna in altezza mediante la presenza di un eccentrico laterale: sono alcune delle caratteristiche che rendono unici questi cassetti, innovativi anche per l'assemblaggio che viene effettuato a pressione (senza l'utilizzo di viti) tramite elementi in materiale plastico. Un altro loro requisito esclusivo è la possibilità di sovrapporre più cassetti, in fase di spedizione, in modo da risparmiare il 50% dello spazio di imballaggio.

The quality of the raw materials, elegance of the design and the simple external height adjustment are some of the unique features of our drawer system. The innovative system allows drawer fronts to be fitted without the use of screws using 'pressure fit' plastic mouldings.
Another exclusive feature is the possibility of stacking for shipment, saving up to 50% on freight volume.

La qualité des matières premières, l'élégance du design e le simple réglage de l'hauteur de la façade sont des caractéristiques uniques de ces tiroirs.
Les éléments sont assemblés à pression sans utiliser vis, avec des pièces en plastiques.
Une autre caractéristique exclusive des tiroirs TEMO est l'impilabilité qui donne la possibilité de réduire 50% des frais de transport.

L'assemblaggio dei frontali dei cassetti avviene per incastro senza l'utilizzo di viti.
The fronts are assembled without any screws.
L'assemblage des façades est "à encastrement", sans vis.

Sistema per la regolazione in altezza del frontale del cassetto.
System for the height-adjustment of front drawer.
Sistème pour le réglage en hauteur de la façade.

L'inserimento a pressione dei vari elementi l'uno nell'altro è un requisito tipico dei prodotti TEMO, che consente di separare in tutta facilità le parti in plastica da quelle in metallo durante le operazioni di smaltimento del prodotto.
Pressure fit components is a typical example of how easily TEMO products can be assembled, both plastic and metal. Ethical disposal and re-cycling conservation have also been taken into account.
Les éléments sont assemblés à pression, caractéristiques des produits TEMO, ce qui donne la possibilité de séparer facilement les parties en plastique et en acier.

TEMO

dati tecnici
technical data
info techniques

NCA40
NGS40
NGT40

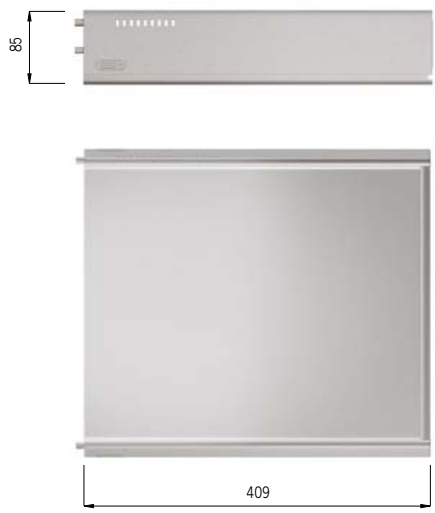

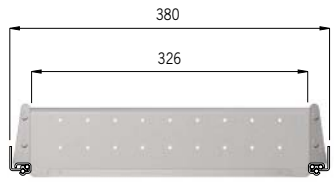

NCA40

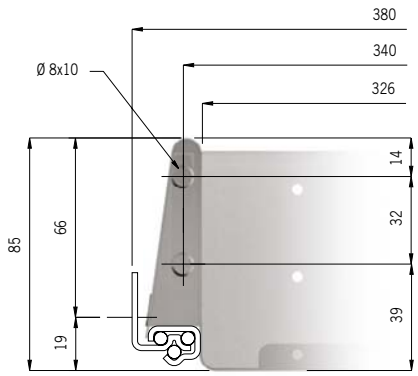

NCA40 + NGS40

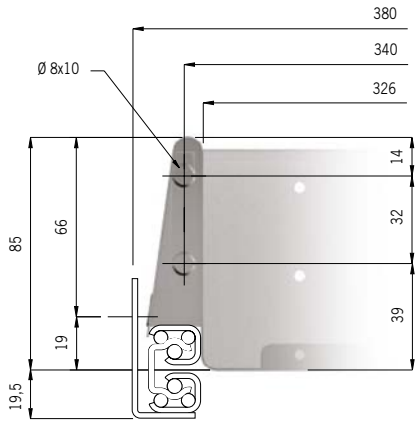

NCA40 + NGT40

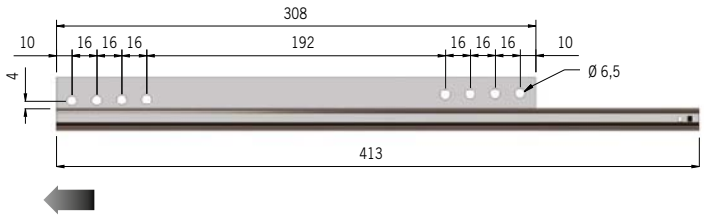

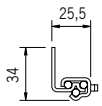

NGS40

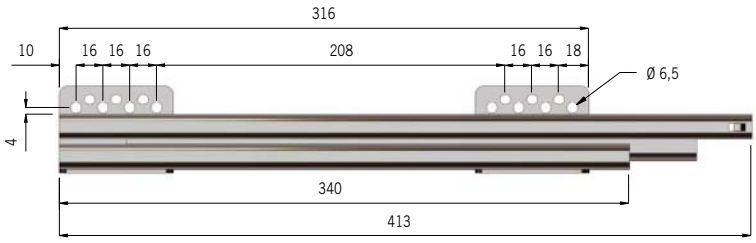

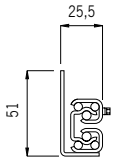

NGT40

NCA40

Cassetto carenato montato su guide a sfera a scomparsa dotato di sistema di montaggio del frontale a pressione tramite elementi plastici e di regolazione esterna in altezza del frontale.
Il cassetto è realizzato con lamiera DC01 spessore 8/10 e verniciato a polveri epossidiche.
Le guide NGS40 e NGT40 sono realizzate in lamiera zincata spessore 20/10 e prevedono un'inclinazione in caduta di 1 grado per facilitare la chiusura.

Metal drawer with concealed ball-bearing runners. System allows drawer fronts to be fitted without the use of screws using 'pressure fit' plastic mouldings. Also allows external height-adjustment of drawer fronts. Drawer constructed from DC01 steel sheet, thickness 8/10 epoxy powder finish.
The runners ref. NGS40 and NGT40 are made with electro-zinc coated steel 20/10 thickness. All runners are manufactured with a 1 degree inclination to allow easier closing.

Tiroir métallique monté sur coulisses à billes cachées avec système de montage de la façade à pression, sans utiliser de vis. Il est equipé d'une plastique latérale pour régler l'hauteur de la façade.
Le tiroir est realisé avec tôle en lamière DC01 épaisseur 8/10 et peint avec poudres époxy.
Les coulisses NGS40 et NGT40 sont réalisées en acier electro-zingué épaisseur 20/10 et prévoient une inclinaison de 1 dégré pour faciliter la fermeture.

NCA40
Nero/Black/Noir

NCA40G
Grigio/Grey/Gris

NCA40

NGS40

NGT40

	quantità per pallet quantity per pallet quantité par palette n°	larghezza pallet pallet width largeur palette cm	altezza pallet pallet height hauteur palette cm	profondità pallet pallet depth Profondeur palette cm	peso per pallet pallet weight Poids palette kg
NCA40	208	120	180	80	430

	quantità per box quantity per box quantité par carton n°	larghezza box box width largeur carton cm	altezza box box height hauteur carton cm	profondità box box depth Profondeur carton cm	peso box box weight Poids carton kg
NGS40	50	43	19	22	26
NGT40	25	43	19	22	26

dati tecnici
technical data
info techniques

NCA50
NGS50
NGT50

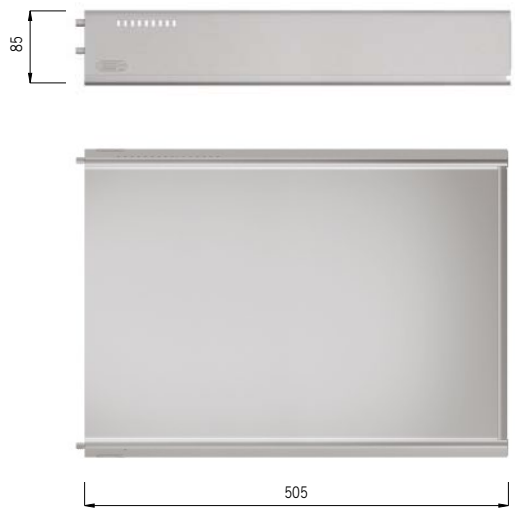

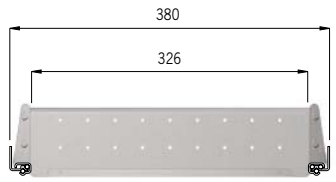

NCA50

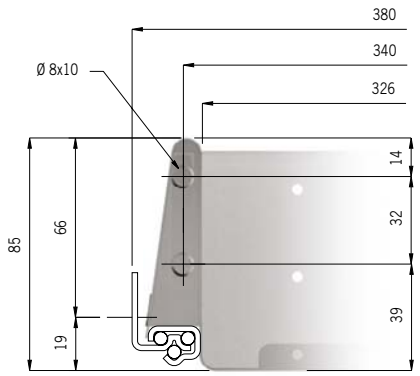

NCA50 + NGS50

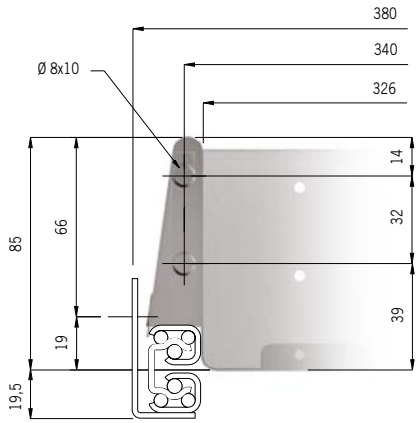

NCA50 + NGT50

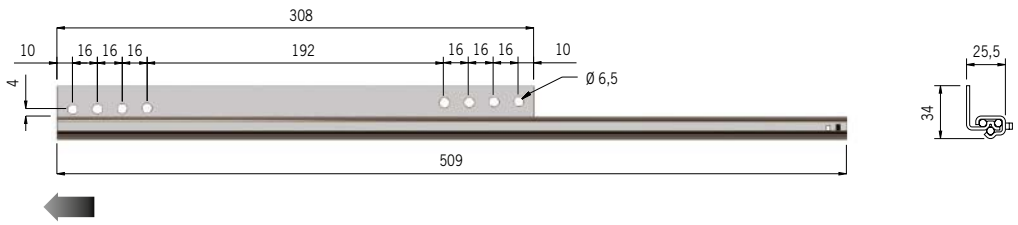

NGS50

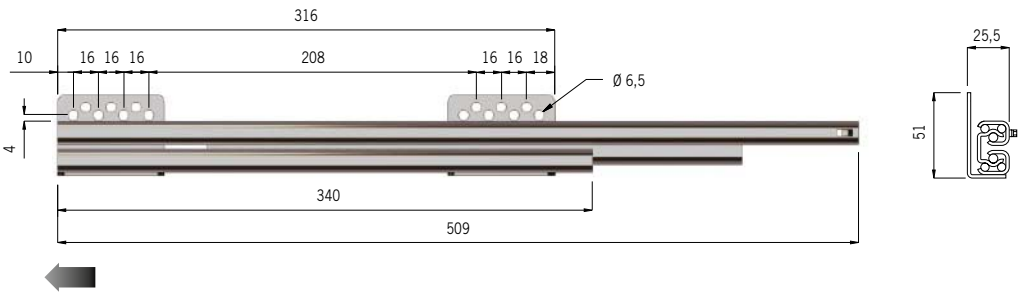

NGT50

NCA50

Cassetto carenato montato su guide a sfera a scomparsa dotato di sistema di montaggio del frontale a pressione tramite elementi plastici e di regolazione esterna in altezza del frontale.
Il cassetto è realizzato con lamiera DC01 spessore 8/10 e verniciato a polveri epossidiche.
Le guide NGS50 e NGT50 sono realizzate in lamiera zincata spessore 20/10 e prevedono un'inclinazione in caduta di 1 grado per facilitare la chiusura.

Metal drawer with concealed ball-bearing runners. System allows drawer fronts to be fitted without the use of screws using 'pressure fit' plastic mouldings. Also allows external height-adjustment of drawer fronts. Drawer constructed from DC01 steel sheet, thickness 8/10 epoxy powder finish.
The runners ref. NGS50 and NGT50 are made with electro-zinc coated steel 20/10 thickness. All runners are manufactured with a 1 degree inclination to allow easier closing.

Tiroir métallique monté sur coulisses à billes cachées avec système de montage de la façade à pression, sans utiliser de vis. Il est equipé d'une plastique latérale pour régler l'hauteur de la façade.
Le tiroir est realisé avec tôle en lamière DC01 épaisseur 8/10 et peint avec poudres époxy.
Les coulisses NGS50 et NGT50 sont réalisées en acier electro-zingué épaisseur 20/10 et prévoient une inclinaison de 1 dégré pour faciliter la fermeture.

NCA50
Nero/Black/Noir

NCA50G
Grigio/Grey/Gris

NCA50

NGS50

NGT50

	quantità per pallet quantity per pallet quantité par palette n°	larghezza pallet pallet width largeur palette cm	altezza pallet pallet height hauteur palette cm	profondità pallet pallet depth Profondeur palette cm	peso per pallet pallet weight Poids palette kg
NCA50	156	120	170	80	405

	quantità per box quantity per box quantité par carton n°	larghezza box box width largeur carton cm	altezza box box height hauteur carton cm	profondità box box depth Profondeur carton cm	peso box box weight Poids carton kg
NGS50	50	52	19	22	28
NGT50	25	52	19	22	23

dati tecnici
technical data
info techniques

NCA70
NGS70
NGT70

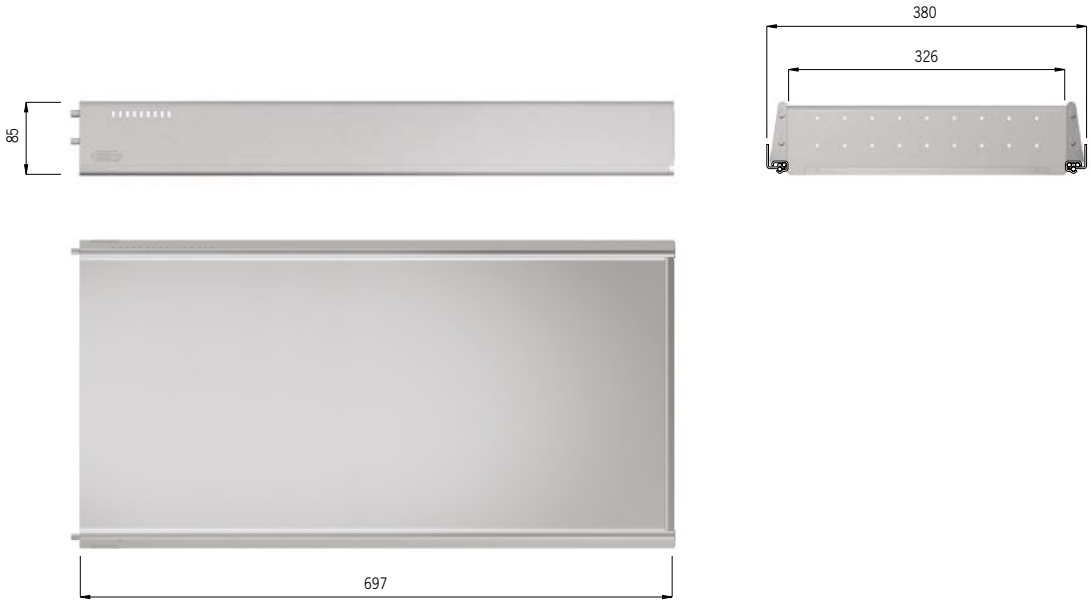

NCA70

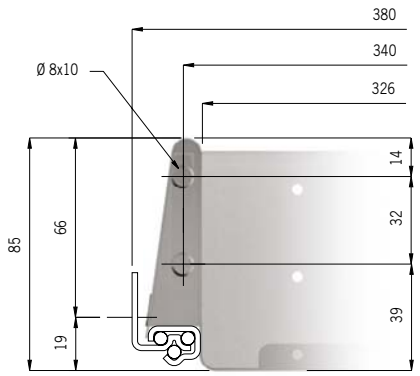

NCA70 + NGS70

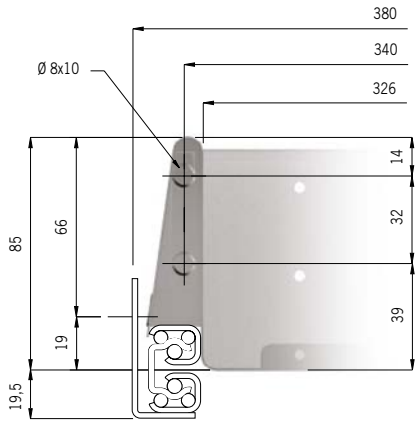

NCA70 + NGT70

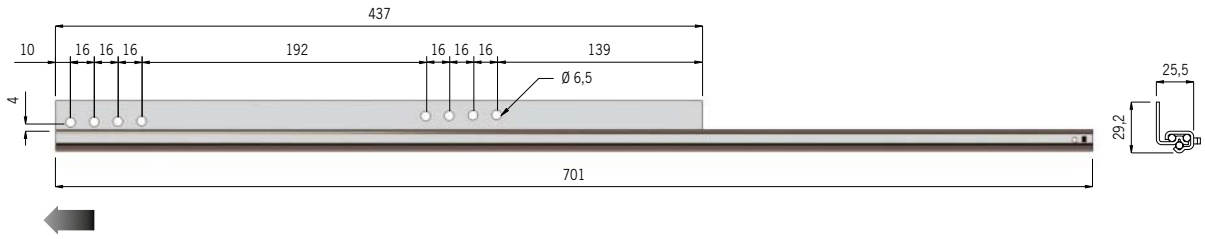

NGS70

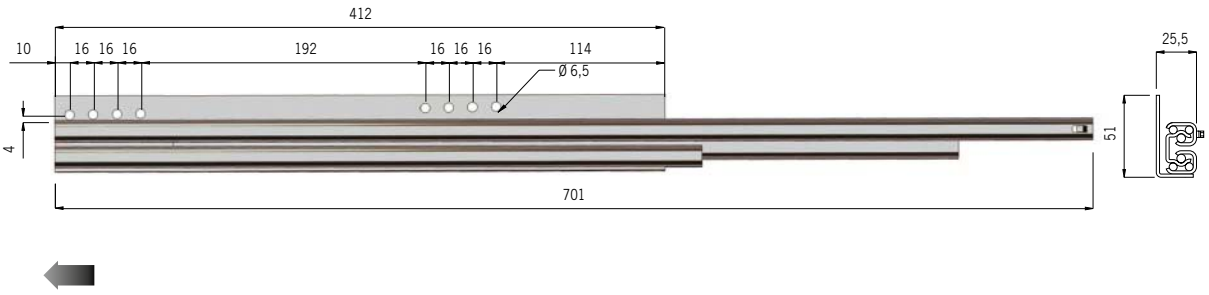

NGT70

NCA70

Cassetto carenato montato su guide a sfera a scomparsa dotato di sistema di montaggio del frontale a pressione tramite elementi plastici e di regolazione esterna in altezza del frontale.
Il cassetto è realizzato con lamiera DC01 spessore 8/10 e verniciato a polveri epossidiche.
Le guide NGS70 e NGT70 sono realizzate in lamiera zincata spessore 20/10 e prevedono un'inclinazione in caduta di 1 grado per facilitare la chiusura.

Metal drawer with concealed ball-bearing runners. System allows drawer fronts to be fitted without the use of screws using 'pressure fit' plastic mouldings. Also allows external height-adjustment of drawer fronts. Drawer constructed from DC01 steel sheet, thickness 8/10 epoxy powder finish.
The runners ref. NGS70 and NGT70 are made with electro-zinc coated steel 20/10 thickness. All runners are manufactured with a 1 degree inclination to allow easier closing.

Tiroir métallique monté sur coulisses à billes cachées avec système de montage de la façade à pression, sans utiliser de vis. Il est equipé d'une plastique latérale pour régler l'hauteur de la façade.
Le tiroir est realisé avec tôle en lamière DC01 épaisseur 8/10 et peint avec poudres époxy.
Les coulisses NGS70 et NGT70 sont réalisées en acier electro-zingué épaisseur 20/10 et prévoient une inclinaison de 1 dégré pour faciliter la fermeture.

NCA70
Nero/Black/Noir

NCA70G
Grigio/Grey/Gris

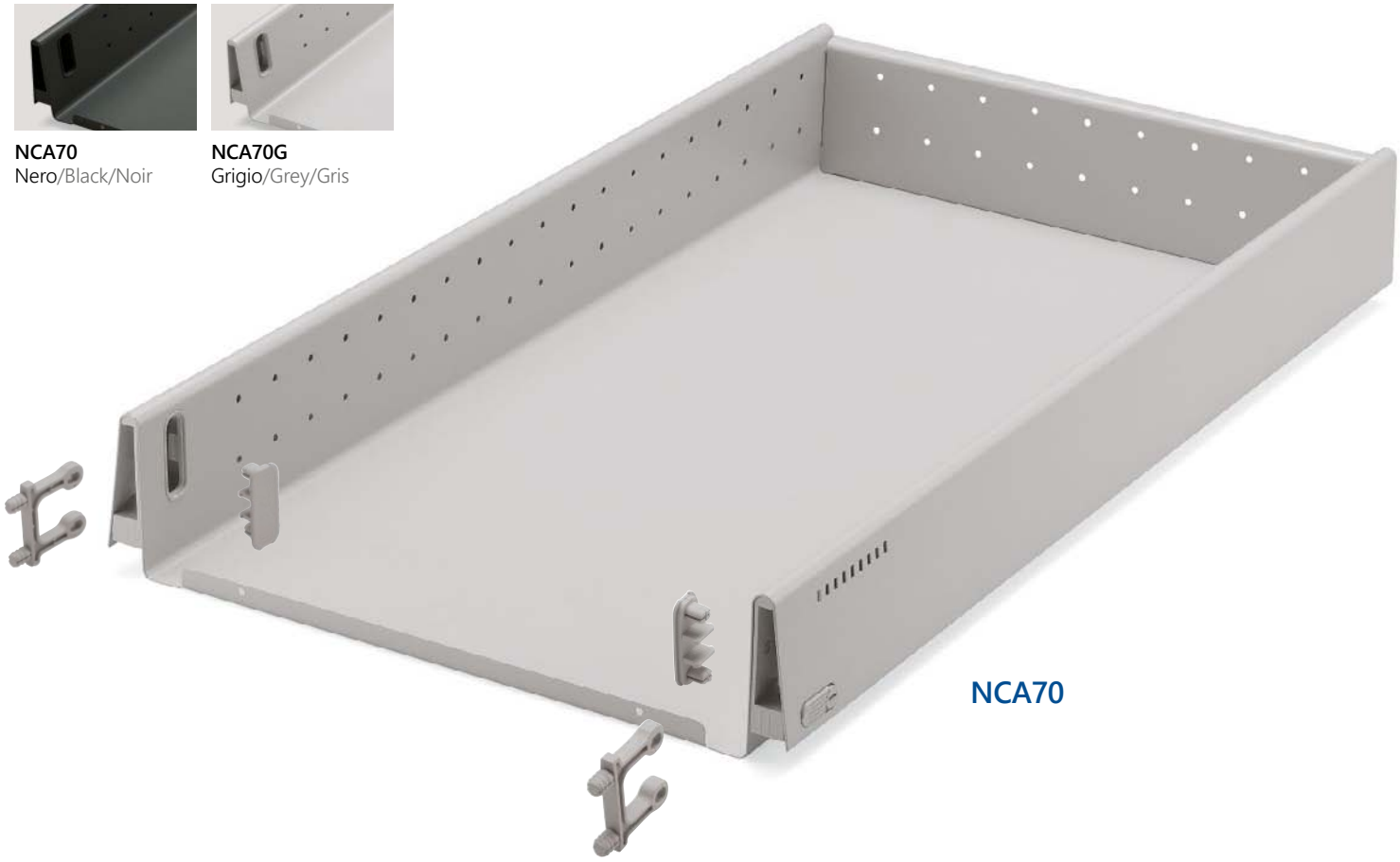

NCA70

NGS70

NGT70

	quantità per pallet quantity per pallet quantité par palette n°	larghezza pallet pallet width largeur palette cm	altezza pallet pallet height hauteur palette cm	profondità pallet pallet depth Profondeur palette cm	peso per pallet pallet weight Poids palette kg
NCA70	104	120	160	80	375

	quantità per box quantity per box quantité par carton n°	larghezza box box width largeur carton cm	altezza box box height hauteur carton cm	profondità box box depth Profondeur carton cm	peso box box weight Poids carton kg
NGS70	50	73,5	19	22	36
NGT70	25	73,5	19	22	32

NCA Special

Grazie alla flessibilità della tecnologia produttiva TEMO, il cassetto NCA può essere prodotto in diverse misure sulla base delle richieste specifiche del cliente. Può essere infatti prodotto in varie altezze, larghezze e profondità; le guide, sia ad estrazione semplice che totale, vengono adattate in base alla profondità del cassetto.

Thanks to TEMO's flexibility of production, the NCA drawer can be produced according to customer's requirements. It can be produced in various heights, widths and depths. The runners (simple or full-extension) are made according to drawer's depth.

Grâce à la flexibilité de production TEMO, le tiroir NCA peut être produit même sur mésure et sur demande du client. Il peut être produit en différents hauteurs, largeurs et profondités. Les coulisses (simples or téléscopiques) sont produites selon la profondité du tiroir.

chiusura per
closing for
fermeture pour

NCA

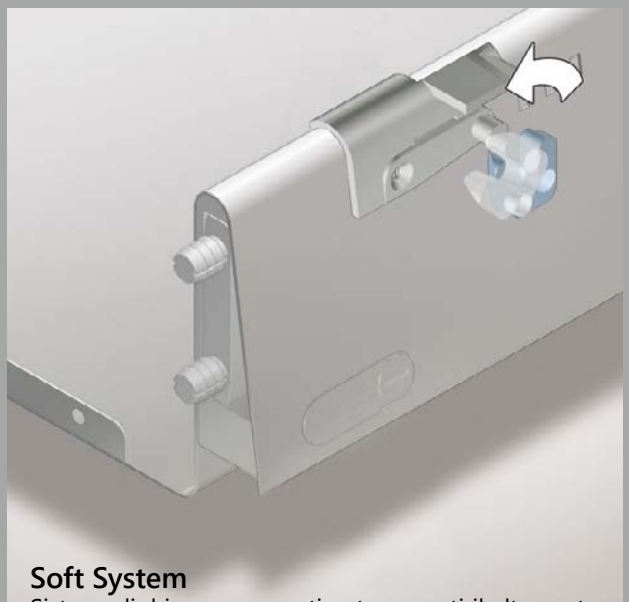

Soft System
Sistema di chiusura ammortizzato con antiribaltamento
Silent soft closing system with anti-tilt
Système d'amortisseur avec anti-bascule

Soft System
Applicato su cassetto NCA
Fitted on drawer NCA
Appliqué sur le tiroir NCA

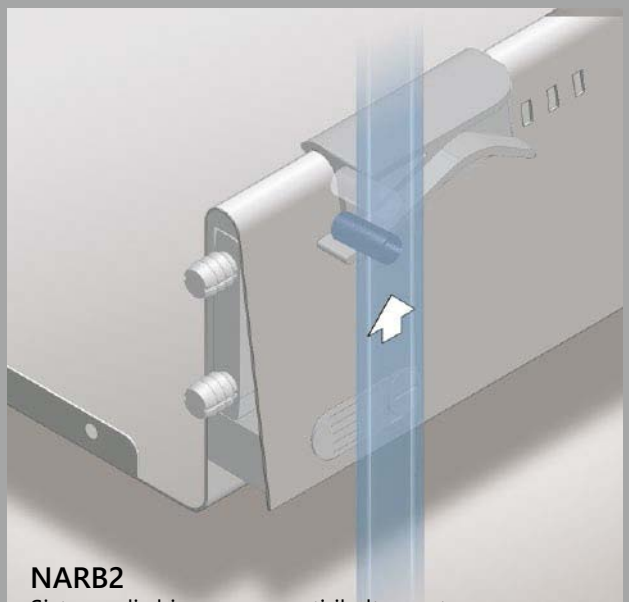

NARB2
Sistema di chiusura con antiribaltamento
Anti-tilt closing system
Sistème de fermeture anti-bascule

NARB2
Applicato su cassetto NCA
Fitted on drawer NCA
Appliqué sur le tiroir NCA

NARB2 Nero/Black/Noir - **NARB2G** Grigio/Grey/Gris

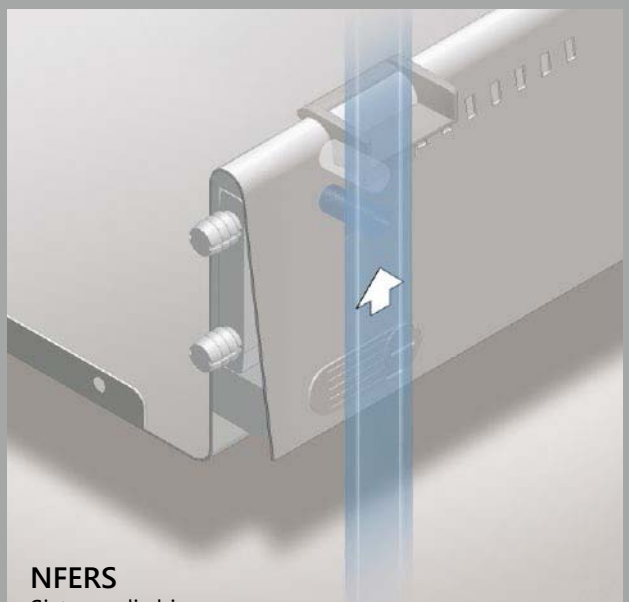

NFERS
Sistema di chiusura
Closing system
Sistème de fermeture

NFERS
Applicato su cassetto NCA
Fitted on drawer NCA
Appliqué sur le tiroir NCA

NFERS Nero/Black/Noir - **NFERSG** Grigio/Grey/Gris

cassetti EASY / drawers EASY / tiroirs EASY

EASY è una serie di cassetti operativi prodotti completamente in automatico. Le misure interne sono uguali a quelle della serie NCA garantendo quindi la totale compatibilità degli accessori interni; lo spazio di imballaggio è estremamente contenuto essendo possibile sovrapporre più cassetti grazie al retro pieghevole.

EASY is a drawers series automatically produced. The internal sizes are like the NCA series, so with same internal accessories. The packing space is extremely reduced, since the drawers can be easily stacked thanks to the folding backside.

La série EASY est une gamme de tiroirs opératifs produits complètement en automatique. Les mésures internes sont celles du tiroir NCA avec les mêmes accessoires. L'emballage est très réduit car on peut impiler plusieurs tiroirs grâce à l'arrière pliable.

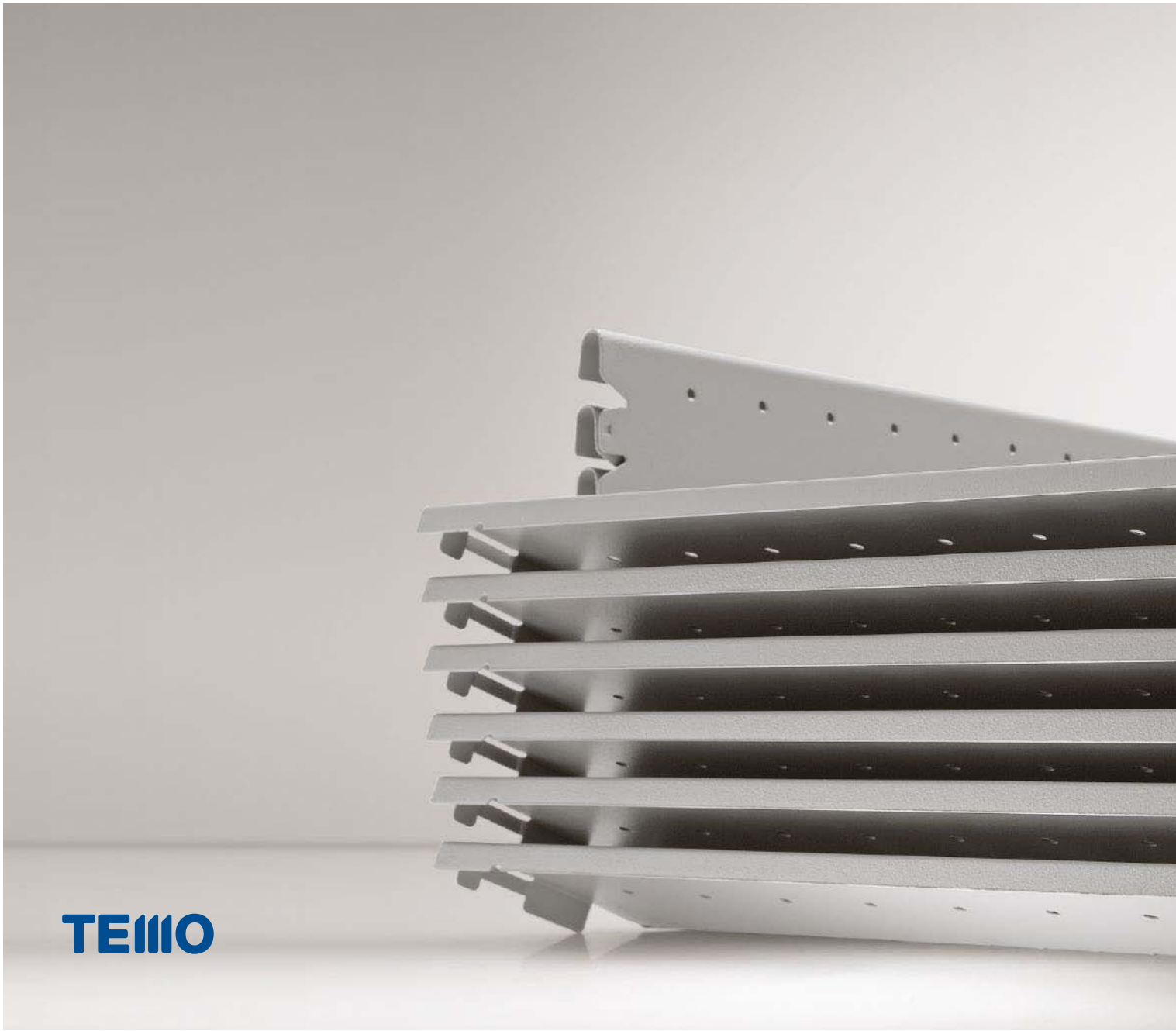

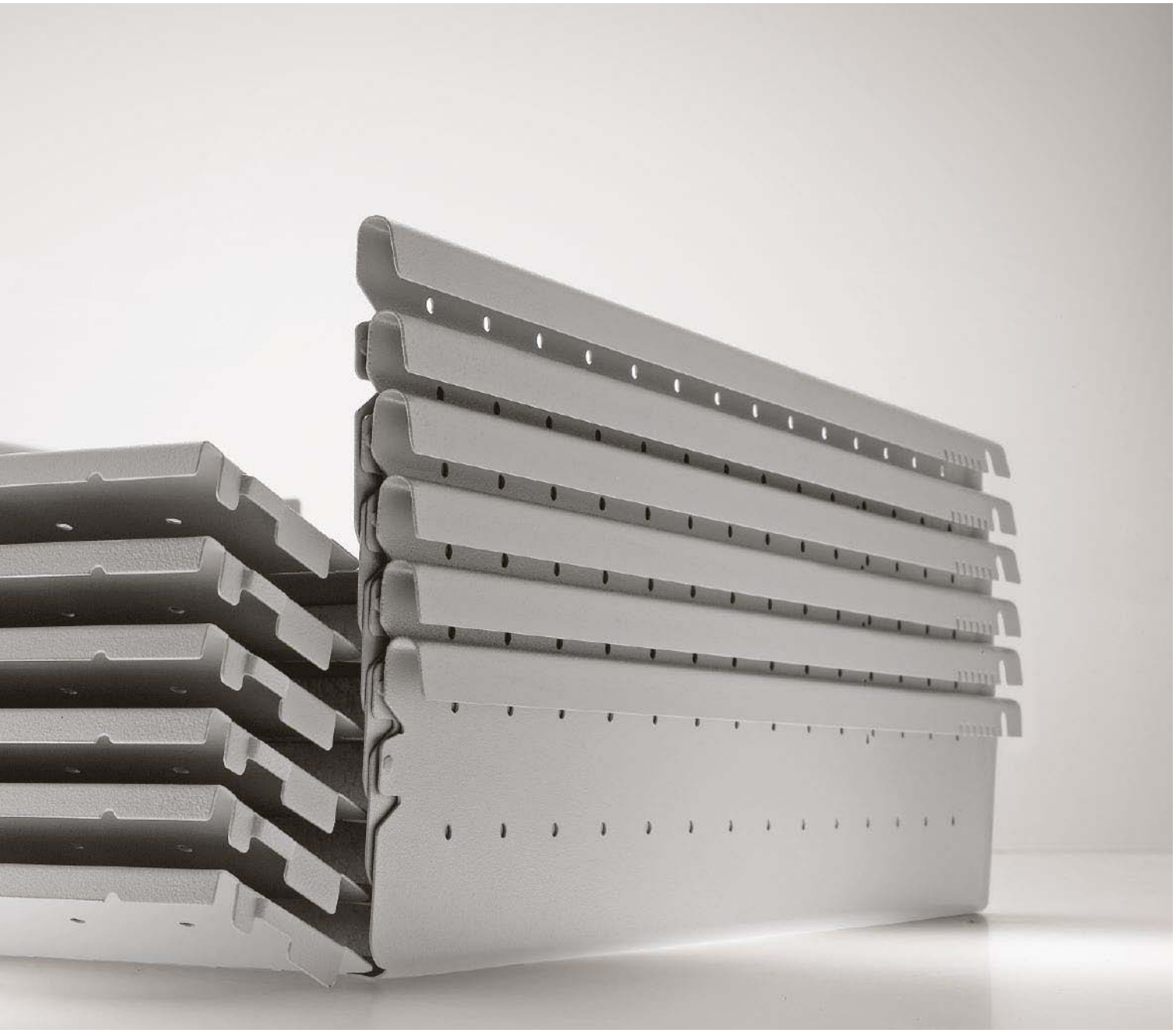

EASY
GS EASY SQ
GS EASY 2

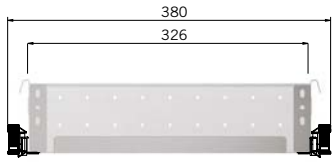

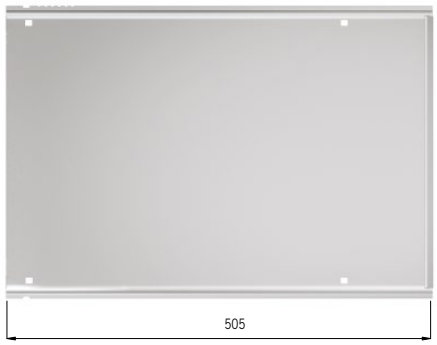

EASY

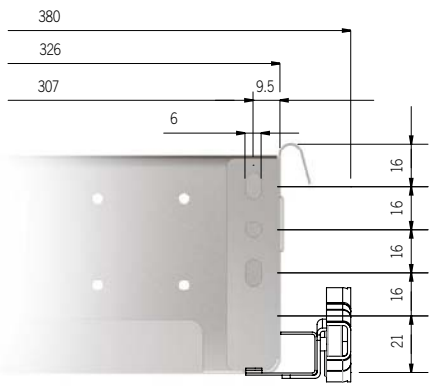

EASY + GS EASY 2

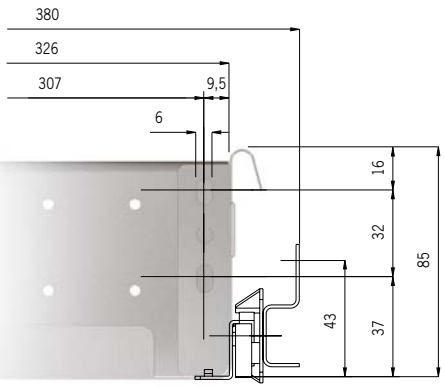

EASY + GS EASY SQ

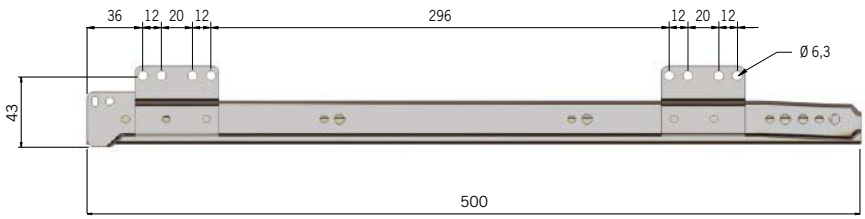

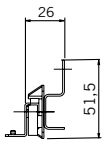

GS EASY SQ

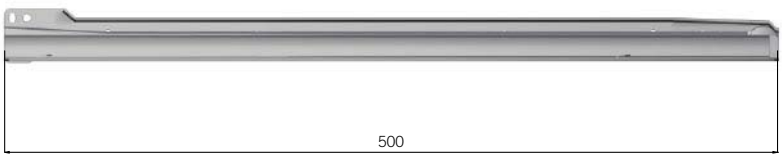

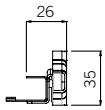

GS EASY 2

EASY

Cassetto composto da un unico elemento in lamiera con il retro pieghevole montato su guide a rulli ad estrazione parziale. Il cassetto è realizzato con lamiera DC01 spessore 7/10 e verniciato a polveri epossidiche ed è prodotto per un vano interno del mobile di 380mm.

Metal drawer made from one sheet of steel with folding back, mounted on simple extension runners.
Drawer made with DC01 steel-sheet, thickness 7/10 epoxy powder finish, suitable for internal furniture dimension of 380mm.

Tiroir métallique composé d'un seul élément en tôle de lamière avec arrière plié monté sur coulisses à galets à exctraction partielle. Le tiroir est realisé avec acier DC01 épaisseur 7/10 peint avec poudres époxy et produit pour une largeur interne du meuble de 380mm.

EASY
Nero/Black/Noir

EASYG
Grigio/Grey/Gris

EASY

GS EASY SQ

GS EASY SQ Nero/Black/Noir - **GS EASY SQG** Grigio/Grey/Gris

GS EASY 2

GS EASY 2 Nero/Black/Noir - **GS EASY 2G** Grigio/Grey/Gris

	quantità per pallet quantity per pallet quantité par palette n°	larghezza pallet pallet width largeur palette cm	altezza pallet pallet height hauteur palette cm	profondità pallet pallet depth Profondeur palette cm	peso per pallet pallet weight Poids palette kg
EASY	250	120	150	80	450

	quantità per box quantity per box quantité par carton n°	larghezza box box width largeur carton cm	altezza box box height hauteur carton cm	profondità box box depth Profondeur carton cm	peso box box weight Poids carton kg
GS EASY SQ	50	52	19	22	19
GS EASY 2	50	52	19	22	18

chiusura per
closing for
fermeture pour

EASY

Sistema di chiusura integrato
Integrated closing system
Système de fermeture intégré

Sistema di chiusura integrato
Integrated closing system
Système de fermeture intégré

NARB2
Sistema di chiusura con antiribaltamento
Anti-tilt closing system
Système de fermeture avec anti-bascule

NARB2
Applicato su cassetto EASY
Fitted on EASY drawer
Appliqué sur le tiroir EASY

NARB2 Nero/Black/Noir - **NARB2G** Grigio/Grey/Gris

NFERS
Sistema di chiusura
Closing system
Système de fermeture

NFERS
Applicato su cassetto EASY
Fitted on drawer EASY
Appliqué sur le tiroir EASY

NFERS Nero/Black/Noir - **NFERSG** Grigio/Grey/Gris

EASY
Attacco a guida
Fitted on the runner
Fixage sur coulisse

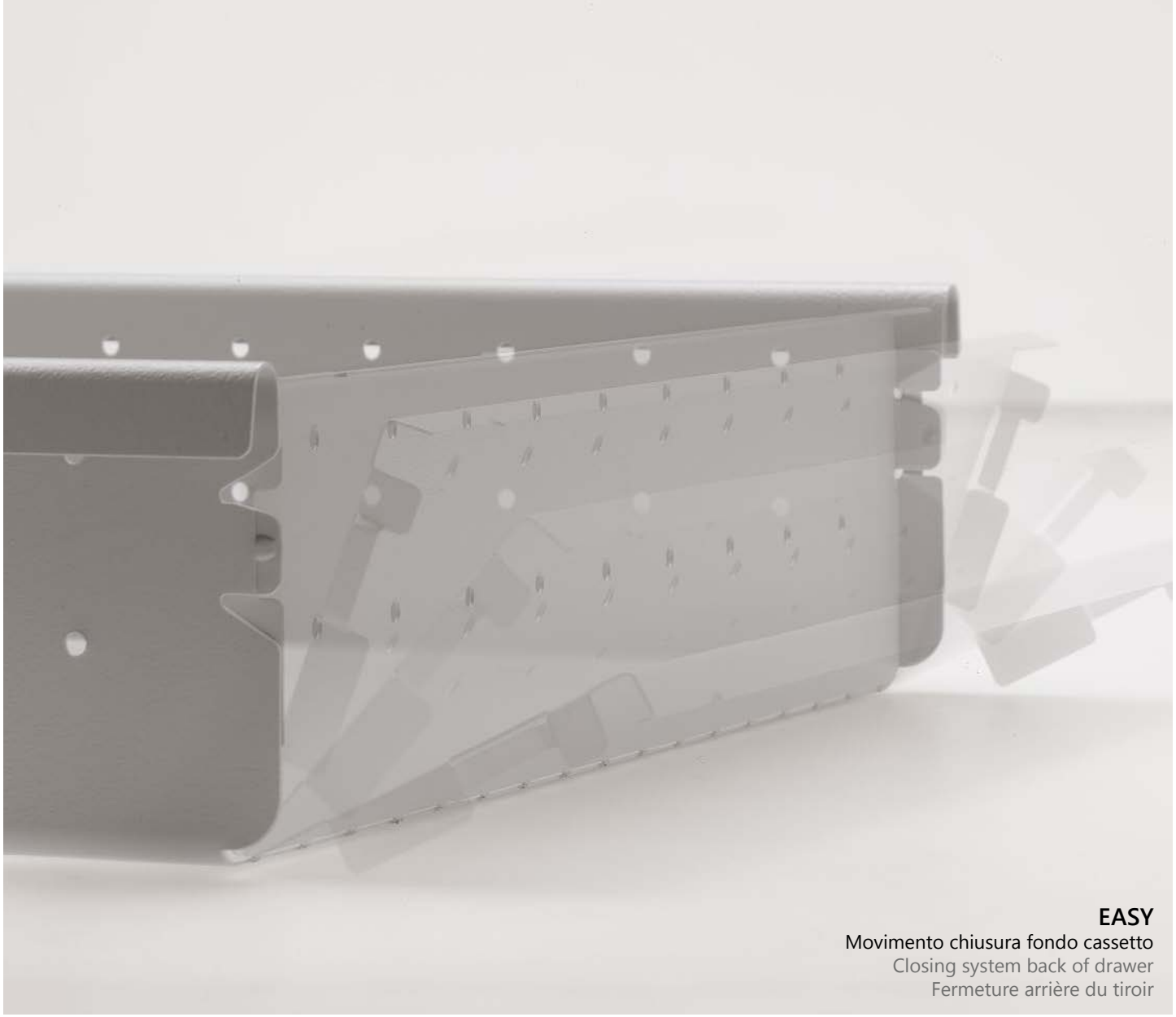

EASY
Movimento chiusura fondo cassetto
Closing system back of drawer
Fermeture arrière du tiroir

cassetto portacancelleria CPC
pencil drawer CPC
tiroir plumier CPC

Oltre alla tradizionale gamma di cassetti metallici, TEMO ha sviluppato un cassetto portacancelleria in plastica rifinito in ogni minimo dettaglio con vani differenziati al fine di contenere oggetti diversi. Su richiesta può essere inoltre stampato con il marchio del cliente.

In addition to the traditional metal drawer range, TEMO introduced a plastic pencil drawer to contain various kind of objects, very well designed and detailed. Upon request the customer's logo can be printed.

TEMO produit aussi un tiroir plumier en plastique avec plusieurs espaces internes, pour contenir tout sorte d'objets.
Il est bien projété dans tous les détails. Sur demande il peut être personalisé avec le logo du client.

CPC

Cassetto in plastica montato su guide a rullo ad estrazione parziale. Il cassetto è profondo 440mm realizzato per un vano del mobile di 380mm.

Plastic moulded pencil drawer, mounted on single extension rolling runners. Drawer depth is 440mm for an internal furniture dimension of 380mm wide.

Tiroir en plastique monté sur coulisses à galets à extraction partielle. Le tiroir est profond 440mm et realisé pour une largeur du meuble de 380mm.

CPC
Nero/Black/Noir

CPCG
Grigio/Grey/Gris

CPC

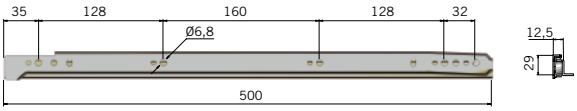

GPC

GPC

GPC Nero/Black/Noir
GPCG Grigio/Grey/Gris

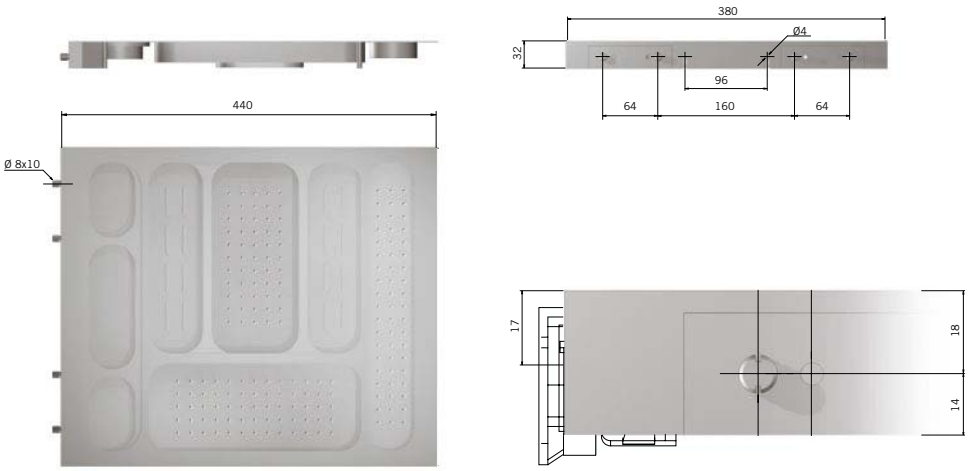

CPC

	quantità per box quantity per box quantité par carton	larghezza box box width largeur carton	altezza box box height hauteur carton	profondità box box depth Profondeur carton	peso box box weight Poids carton
CPC	n° 30	cm 76	cm 56	cm 46	kg 18
GPC	n° 100	cm 52	cm 19	cm 22	kg 85,50

accessori per cassetti
accessories for drawers
accessoires pour tiroirs

Oltre alla gamma di prodotti finiti, la produzione TEMO si caratterizza per l'ampia disponibilità di accessori e attrezzature interne. Ogni componente è appositamente progettato e prodotto per garantire la massima flessibilità e capacità di personalizzazione. Gli accessori sono compatibili sia per il cassetto NCA che per il cassetto EASY.

In addition to finished products, TEMO also offers a wide range of accessories. Each item has been studied and produced to give the maximum flexibility and can be "custom-made". The accessories can be used on both drawer series, NCA and EASY.

TEMO produit aussi accessoires pour l'équipement interiéur. Chaque produit est projété et étudié pour garantir flexibilité et pour répondre aux exigeances spécifiques du client.
Les accessories peuvent être utilisés pour toutes les deux gammes de tiroirs, NCA et EASY.

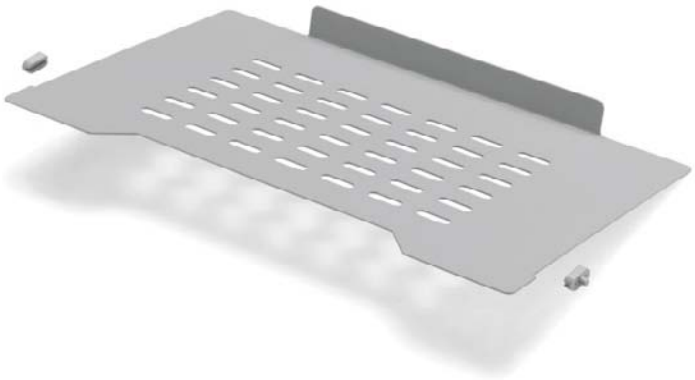

NVIA4
Portafogli inclinato
Paper holder
Porte papier

NVIA4 Nero/Black/Noir - **NVIA4G** Grigio/Grey/Gris

VAPC
Vaschetta porta cancelleria
Pencil tray
Plumier en plastique

VAPC Nero/Black/Noir - **VAPCG** Grigio/Grey/Gris

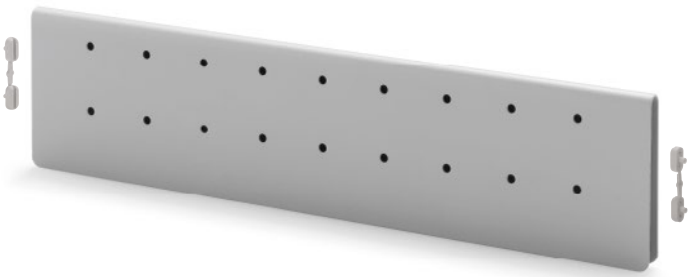

NSA32
Separatore attrezzabile
Equipment divider
Séparateur equipable

NSA32 Nero/Black/Noir - **NSA32G** Grigio/Grey/Gris

PCD
Porta CD
CD holder
Porte CD

PCD Nero/Black/Noir - **PCDG** Grigio/Grey/Gris

NSE32
Separatore semplice
Divider
Diviseur

NSE32 Nero/Black/Noir - **NSE32G** Grigio/Grey/Gris

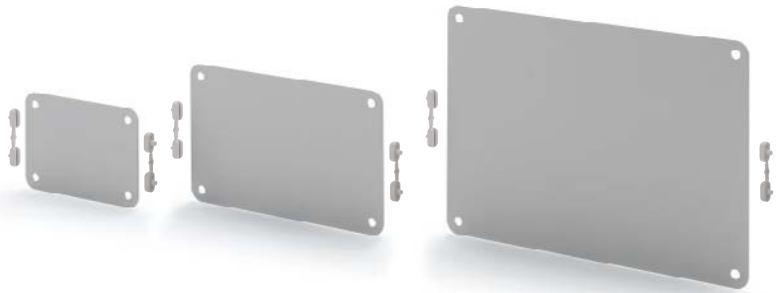

NSFA7
Separatore A7
Divider A7
Séparateur A7

NSFA7 Nero/Black/Noir
NSFA7G Grigio/Grey/Gris

NSFA6
Separatore A6
Divider A6
Séparateur A6

NSFA6 Nero/Black/Noir
NSFA6G Grigio/Grey/Gris

NSFA5
Separatore A5
Divider A5
Séparateur A5

NSFA5 Nero/Black/Noir
NSFA5G Grigio/Grey/Gris

RGCS

Reggicartelle carenato composto da un unico elemento pieghevole con fissaggio direttamente al frontale. È realizzato con lamiera DC01 spessore 8/10 e verniciato a polvere epossidica.

Covered filing frame composed of only one folding element with fixing directly to front. Made with DC01 Steel sheet 8/10 thickness paint with epoxy powders.

Porte ds composé par un seul element plié, à fixer directement à la façade. Produit avec tôle en lamière DC01 épaisseur 8/10 peint avec podres époxy.

RGCS
Nero/Black/Noir

RGCSG
Grigio/Grey/Gris

ARG33

ARG33 Nero/Black/Noir
ARG33G Grigio/Grey/Gris

RGCS

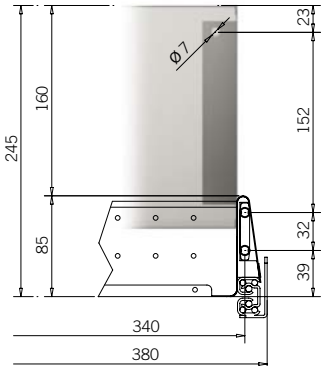

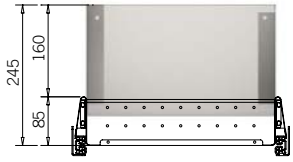

RGCS40

RGCS40 Nero/Black/Noir
RGCS40G Grigio/Grey/Gris

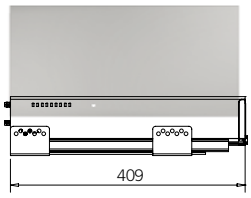

RGCS50

RGCS50 Nero/Black/Noir
RGCS50G Grigio/Grey/Gris

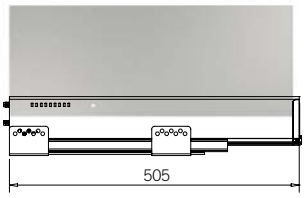

RGCS70

RGCS70 Nero/Black/Noir
RGCS70G Grigio/Grey/Gris

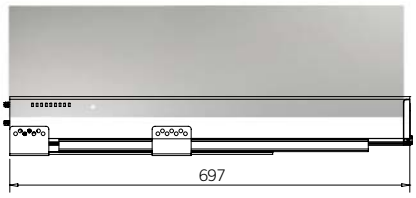

NRGC

Reggicartelle composto da 4 elementi di supporto in nylon con funzioni di collegamento e rinforzo frontale e da 4 aste in metallo. È disponibile nelle 3 profondità standard e, su richiesta, per misure speciali.

Filing frame system composed of 4 nylon supports and four metal bars joining and reinforcing the front. It is available in the 3 standard depths. On request, special sizes can be manufactured to customer's specific requirements.

Porte ds composé par 4 éléments de support en nylon avec fonction de jonction et reinforcement de façade, et de 4 barres en métal. Il est disponible pour les profondités standard et sur démande dans les dimensions spécifiques.

NRGC
Nero/Black/Noir

NRGCG
Grigio/Grey/Gris

ARG33

ARG33 Nero/Black/Noir
ARG33G Grigio/Grey/Gris

NRGC

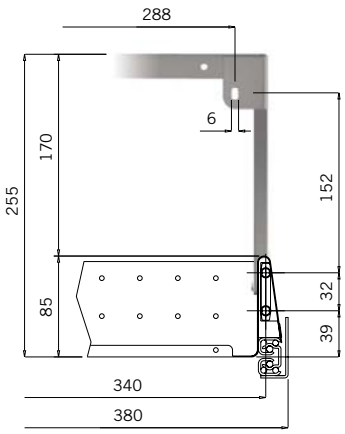

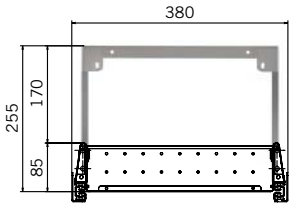

NRGC40

NRGC40 Nero/Black/Noir
NRGC40G Grigio/Grey/Gris

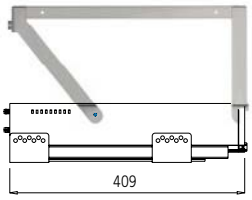

NRGC50

NRGC50 Nero/Black/Noir
NRGC50G Grigio/Grey/Gris

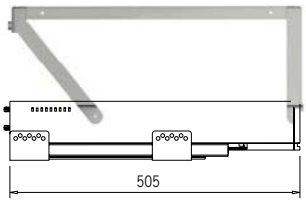

NRGC70

NRGC70 Nero/Black/Noir
NRGC70G Grigio/Grey/Gris

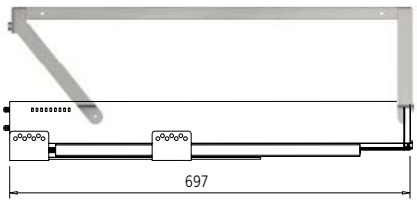

RGC

Reggicartelle composto da due elementi di supporto e quattro aste metalliche uniti da appositi angolari in nylon. È disponibile nelle 3 profondità standard e, su richiesta, per misure speciali. Possono essere inoltre fornite due squadrette metalliche di rinforzo frontale.

Filing frame system comprising of two support elements and four metallic bars joined by nylon angle fittings.
It is available in the 3 standard depths. On request, special sizes can be manufactured to customer's specific requirements.

Porte ds composé par deux éléments de support et quatre barres métalliques unies par des angles en nylon. Il est disponible pour les 3 profondites standard et sur démande dans les dimensions spécifiques. Sur demande deux équerres métalliques de reinforcement de façade peuvent être fournies.

RGC
Nero/Black/Noir

RGCG
Grigio/Grey/Gris

ARG33

ARG33 Nero/Black/Noir
ARG33G Grigio/Grey/Gris

RGC

NSQRF

Squadretta metallica per rinforzo frontale
Metallic bars for front panel
Equerres métalliques pour reinforcer la façade

NSQRF Nero/Black/Noir
NSQRFG Grigio/Grey/Gris

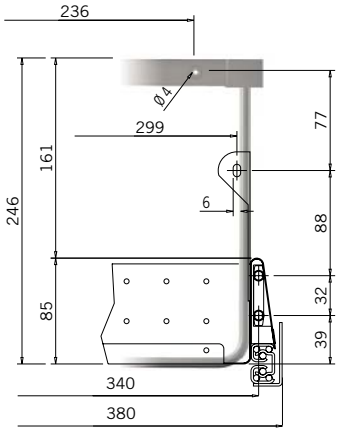

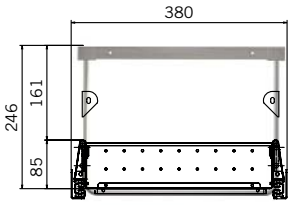

RGC40

RGC40 Nero/Black/Noir
RGC40G Grigio/Grey/Gris

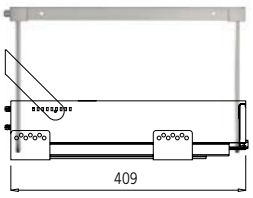

RGC50

RGC50 Nero/Black/Noir
RGC50G Grigio/Grey/Gris

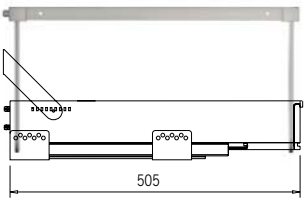

RGC70

RGC70 Nero/Black/Noir
RGC70G Grigio/Grey/Gris

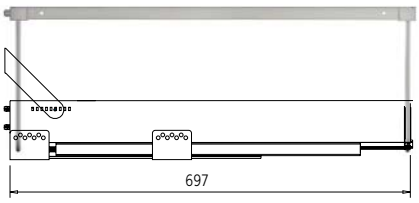

telai estraibili / pull-out filing cradles / chassis téléscopiques

I telai estraibili TEMO sono prodotti con profilati d'acciaio assemblati mediante inserti angolari di 5mm che evitano qualsiasi flessione conferendo la massima rigidità al telaio. Vengono forniti in 2 profondità per l'utilizzo di cartelle di interasse 330mm e 390mm. La larghezza viene eseguita su richiesta del cliente. Sono montati su guide a sfera ad estrazione totale e sono completi di 2 aste per cartelle sospese.

The TEMO pull-out filing cradles are produced with steel profiles assembled with angular inserts of 5 mm to avoid flexibility and to give strenght. They are supplied in 2 depths for filers 330mm and 390mm. interaxis. The width is according to customer's needs. The runners are full-extension and 2 filing bars are supplied.

Les chassis téléscopiques TEMO sont produits avec profilés en acier assemblés avec angles en acier de 5mm qui évitent la flexion et qui donnent rigidité. Ils sont fournis en 2 profondeur pour ds interaxis 330mm et 390mm. La largeur est sur demande du client. Les chassis sont montés sur coulisses téléscopiques et sont fournis avec 2 barres de portées pour ds.

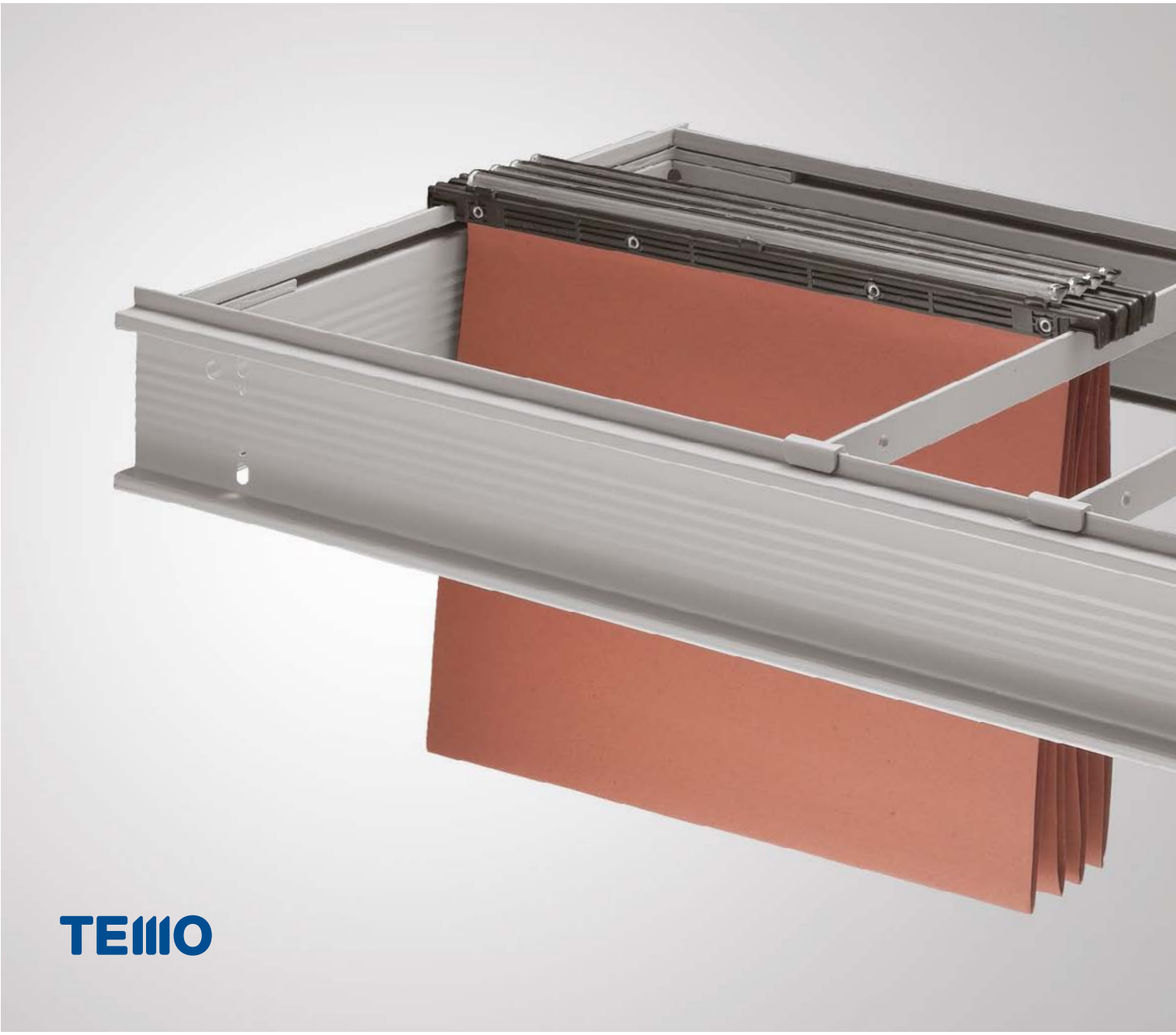

dati tecnici
technical data
info techniques

TE L x 355 CN

TE L x 415 CN

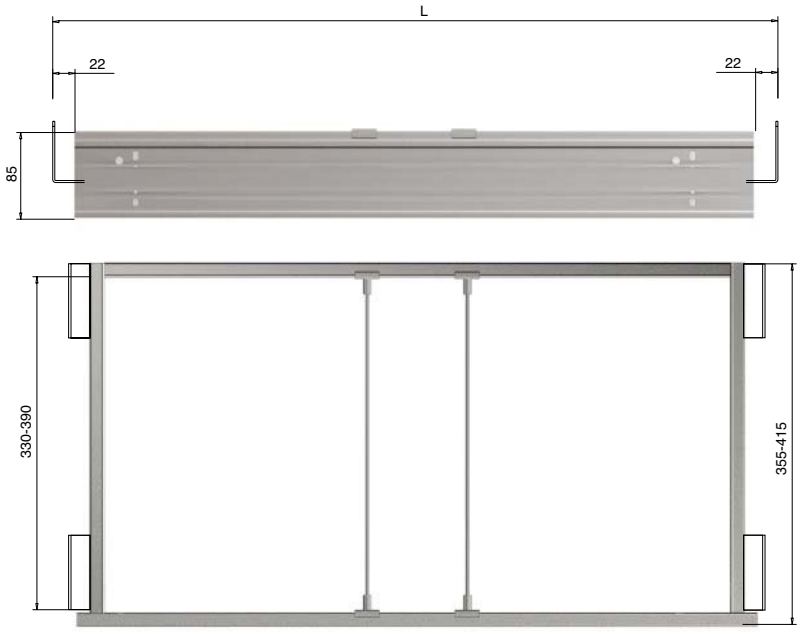

TE L x 355 CN - TE L x 415 CN

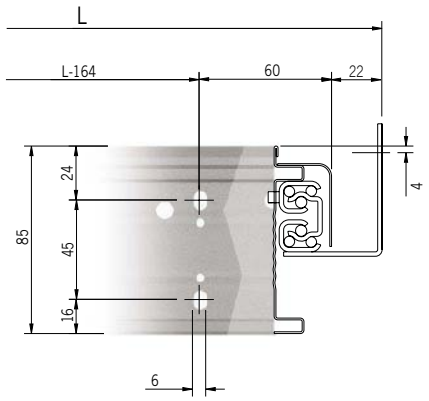

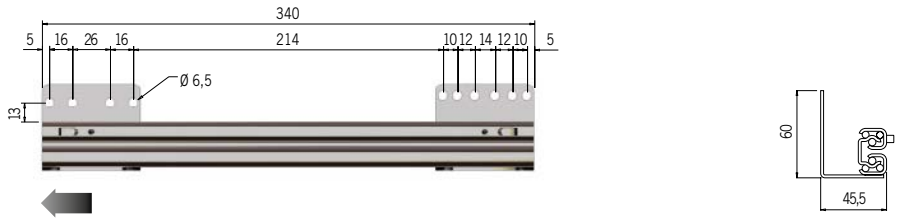

GT 355 TC

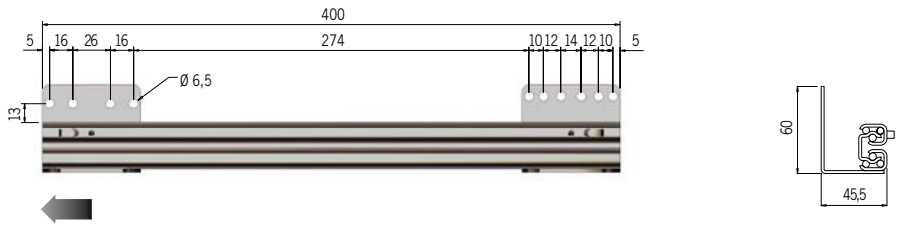

GT 415 TC

telaio estraibile per armadio con ante

TE L x 355 CN
TE L x 415 CN

Telaio estraibile reggicartelle per armadio con ante realizzato in lamiera DC01 spessore 8/10 e verniciata a polveri epossidiche.
Il telaio è dotato di serie di due aste suddivisorie e di copertura delle guide. La larghezza viene effettuata su misura del cliente mentre le profondità standard sono di 355mm e 415mm.
Le guide ad estrazione totale prevedono una squadretta allargata per evitare l'interferenza del telaio una volta aperte le ante e sono dotate di inclinazione in caduta di 1 grado al fine di facilitare la chiusura.

Pull-out filing cradle for cabinets with doors. Made from steel sheet DC01 thickness 8/10 cold profiled with epoxy powder finish. As standard the pull-out filing cradle is fitted with two dividing bars to cover the runners.
The widths are made to the customers requirements with two standard depths of 355mm and 415mm. The full extension runners have an enlarged bracket to prevent the pull-out filing cradle to hit the doors and have 1 degree inclination to allow for easier closing.

Chassis téléscopiques pour armoire à portes réalisé en tôle de lamière DC01 épaisseur 8/10 et peint avec poudres époxy.
Le chassis est doué de deux barres de portée et de couvre-coulisses. La largeur est sur demande du client, la profondeur est standard, c'est à dire 355mm et 415mm.
Les coulisses à extraction totale prévoient une équerre plus large pour éviter l'interference du chaissis une fois que les portes sont ouvertes et elles prévoient une inclinaison de 1 dégré pour faciliter la fermeture.

Nero/Black/Noir

Grigio/Grey/Gris

TELAIO + FROT

TELAIO + MFC2

GT 355 TC

dati tecnici
technical data
info techniques

TE L x 355 AN

TE L x 415 AN

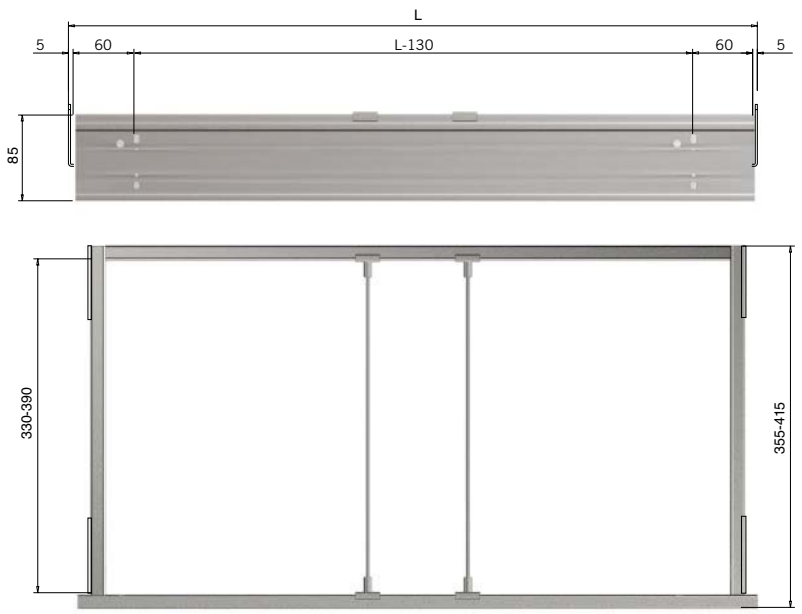

TE L x 355 AN - TE L x 415 AN

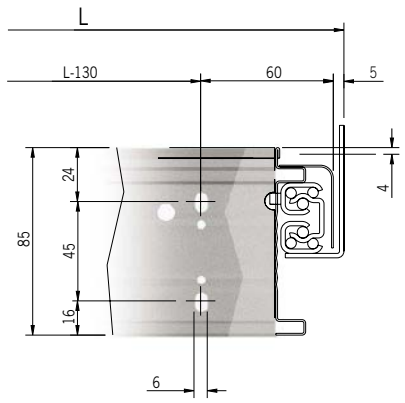

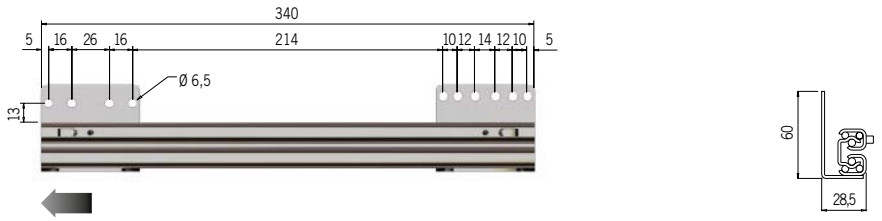

GT 355 TA

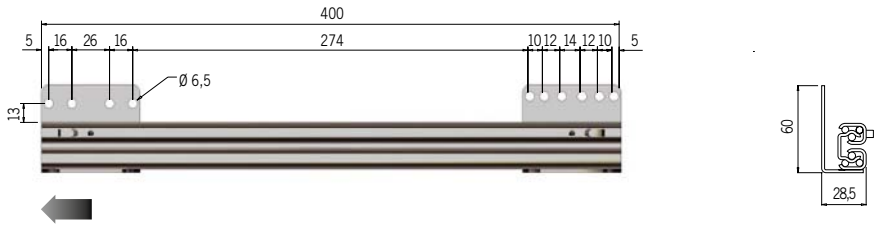

GT 415 TA

telaio estraibile per armadio classificatore

TE L x 355 AN
TE L x 415 AN

Telaio estraibile reggicartelle per armadio classificatore realizzato in lamiera DC01 spessore 8/10 e verniciata a polveri epossidiche. Il telaio è dotato di serie di due aste suddivisorie e di copertura delle guide. La larghezza viene effettuata su misura del cliente mentre le profondità standard sono di 355mm e 415mm.
Le guide ad estrazione totale prevedono l'inclinazione in caduta di 1 grado al fine di facilitare la chiusura.

Pull-out filing cradle for filing cabinets, made with steel sheet DC01 thickness 8/10 cold profiled epoxy powder finish.
As standard, the pull-out filing cradle is equipped with two dividing bars to cover the runners. The widths are made to the customers requirements with two standard depths of 355mm and 415mm. The full extension runners have 1 degree inclination to allow for easier closing.

Chassis téléscopiques pour armoire à classeurs réalisé en tôle de lamière DC01 épaisseur 8/10 et peint avec poudres époxy.
Le chassis est doué de deux barres de portée et de couvre-coulisses. La largeur est sur demande du client, la profondeur est standard, c'est à dire 355mm et 415mm. Les coulisses à extraction totale prévoient une inclinaison d'1 dégré pour faciliter la fermeture.

Nero/Black/Noir

Grigio/Grey/Gris

TELAIO + RFC2

GT 355 TA

TER 50.80

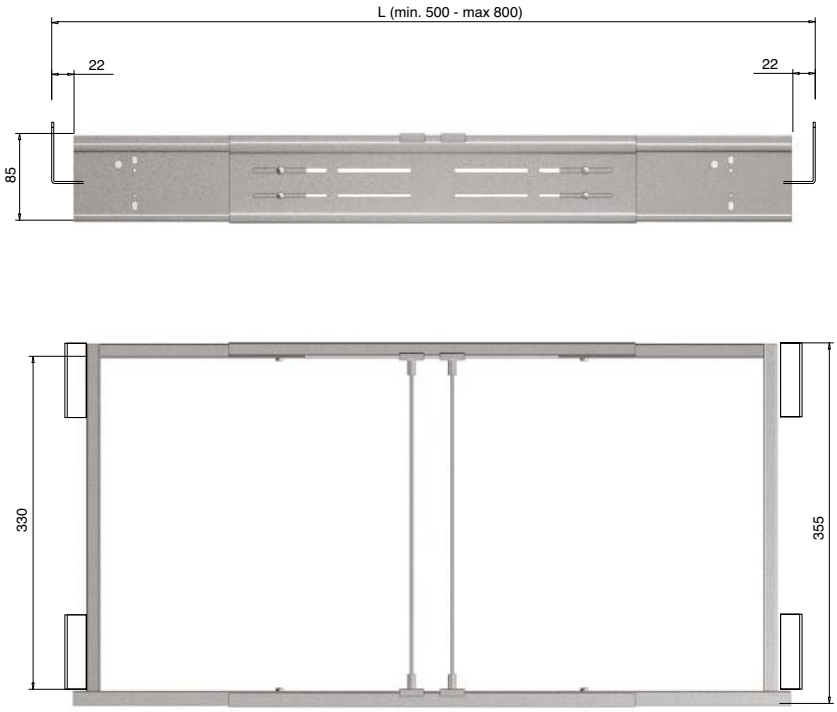

TER 50.80

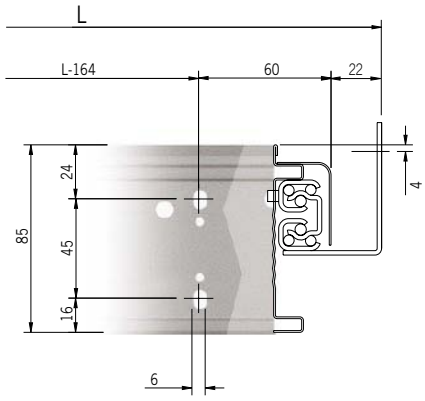

TER 50.80

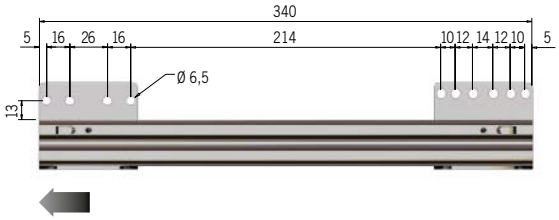

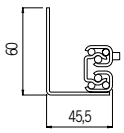

telaio estraibile regolabile

TER 50.80

Telaio estraibile reggicartelle regolabile realizzato in lamiera DC01 spessore 8/10 profilata a freddo e verniciata a polveri epossidiche. Il telaio è dotato di serie di due aste suddivisorie e di copertura delle guide. La larghezza è regolabile da un minimo di 500mm ad un massimo di 800mm mentre la profondità standard è di 355mm. Le guide ad estrazione totale prevedono una squadretta allargata per evitare l'interferenza del telaio una volta aperte le ante e sono dotate di inclinazione in caduta di 1 grado al fine di facilitare la chiusura. L'articolo viene venduto con imballo singolo termoretraibile e con angolari di cartone.

Adjustable pull-out filing cradle made with DC01 steel sheet, 8/10 thickness, cold profiled epoxy powder finish.
As standard the pull-out filing cradle is fitted with two dividing bars to cover the runners.
The width is adjustable from a minimum of 500mm to a maximum of 800mm, the depth is standard 355mm.
The full extension runners have an enlarged bracket to prevent the pull-out filing cradle to hit the doors and have 1 degree inclination to allow for easier closing.
This item is sold individually packed with nylon and carton angulars.

Chassis téléscopique réglable réalisé en tôle de lamière DC01 épaisseur 8/10 profilé à froid et peint avec poudres époxy.
Le chassis est doué de deux barres de portée et de couvre-coulisses. La largeur est réglable à partir de 500mm jsuqu'à 800mm. et la profondeur est standard 355mm. Les coulisses à extraction totale prévoient une équerre plus large pour éviter l'interference du chaissis une fois que les portes sont ouvertes et elles prévoient une inclinaison de 1 dégré pour faciliter la fermeture. Cet article est vendu avec emballage individuel en thérmorétraible et avec des angles en carton.

Grigio/Grey/Gris

Il prodotto viene venduto con imballaggio industriale in termoretraibile con angolari di cartone e guide telescopiche già montate.
The product is sold with already mounted runners, individually packed with nylon and carton angulars.
Le produit est vendu avec coulisses téléscopiques déjà montées, avec emballage individuel en thérmorétraible.

TER 80.110

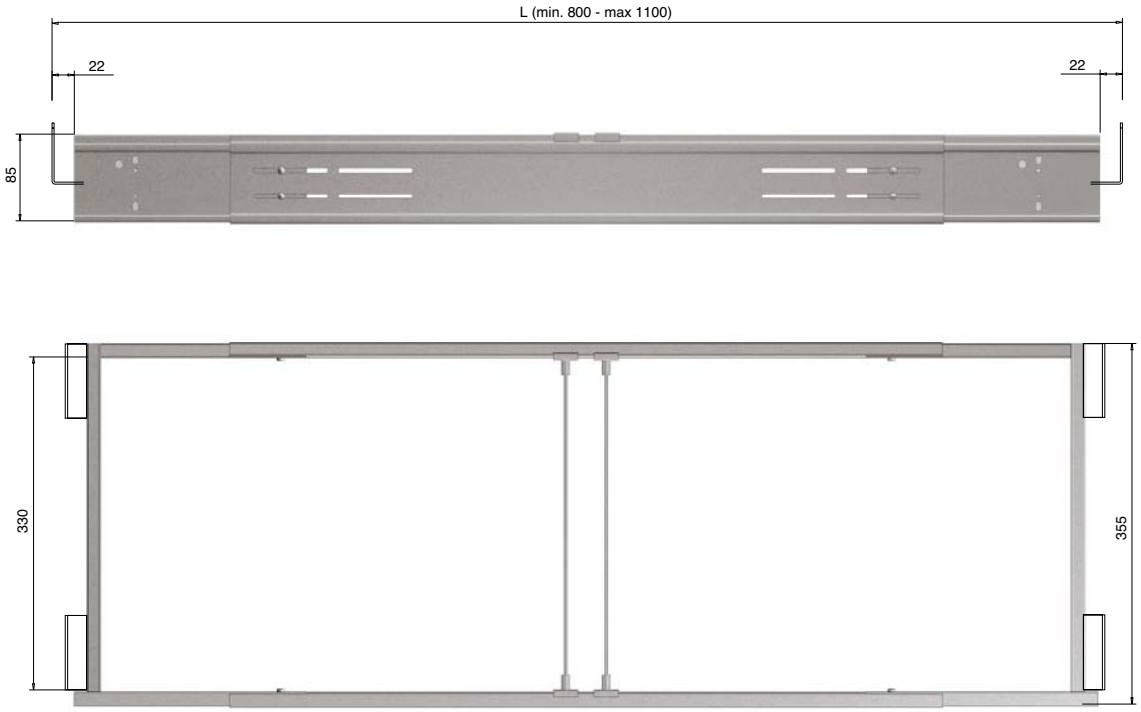

TER 80.110

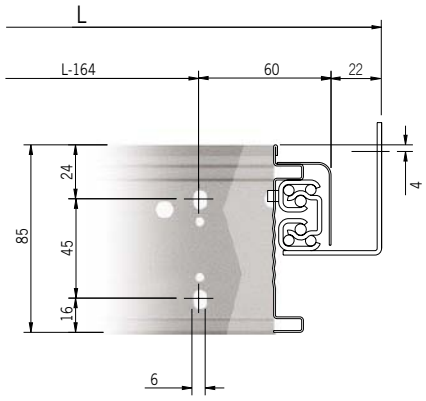

TER 80.110

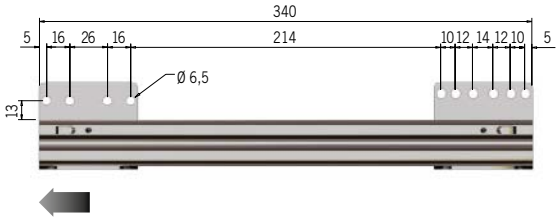

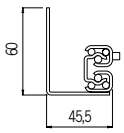

telaio estraibile regolabile

TER 80.110

Telaio estraibile reggicartelle regolabile realizzato in lamiera DC01 spessore 8/10 profilata a freddo e verniciata a polveri epossidiche. Il telaio è dotato di serie di due aste suddivisorie e di copertura delle guide. La larghezza è regolabile da un minimo di 800mm ad un massimo di 1100mm mentre la profondità standard è di 355mm. Le guide ad estrazione totale prevedono una squadretta allargata per evitare l'interferenza del telaio una volta aperte le ante e sono dotate di inclinazione in caduta di 1 grado al fine di facilitare la chiusura. L'articolo viene venduto con imballo singolo termoretraibile e con angolari di cartone.

Adjustable pull-out filing cradle made with DC01 steel sheet, 8/10 thickness, cold profiled epoxy powder finish.
As standard the pull-out filing cradle is fitted with two dividing bars to cover the runners.
The width is adjustable from a minimum of 800mm to a maximum of 1100mm, the depth is standard 355mm.
The full extension runners have an enlarged bracket to prevent the pull-out filing cradle to hit the doors and have 1 degree inclination to allow for easier closing.
This item is sold individually packed with nylon and carton angulars.

Chassis téléscopique réglable réalisé en tôle de lamière DC01 épaisseur 8/10 profilé à froid et peint avec poudres époxy.
Le chassis est doué de deux barres de portée et de couvre-coulisses. Le largeur est réglable à partir de 800mm jsuqu'à 1100mm. et la profondeur est standard 355mm. Les coulisses à extraction totale prévoient une équerre plus large pour éviter l'interference du chaissis une fois que les portes sont ouvertes et elles prévoient une inclinaison de 1 dégré pour faciliter la fermeture. Cet article est vendu avec emballage individuel en thérmorétraible et avec des angles en carton.

Grigio/Grey/Gris

Il prodotto viene venduto con imballaggio industriale in termoretraibile con angolari di cartone e guide telescopiche già montate.
The product is sold with already mounted runners, individually packed with nylon and carton angulars.
Le produit est vendu avec coulisses téléscopiques déjà montées, avec emballage individuel en thérmorétraible.

chiusura per
closing for
fermeture pour

telai estraibili

ANTE
Sistema di chiusura con antiribaltamento
Locking system with anti-tilt device
Système de fermeture avec anti-bascule

ANTE Nero/Black/Noir - **ANTEG** Grigio/Grey/Gris

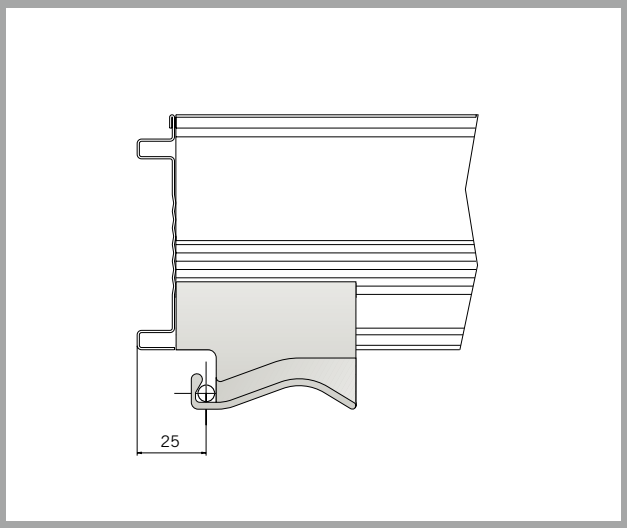

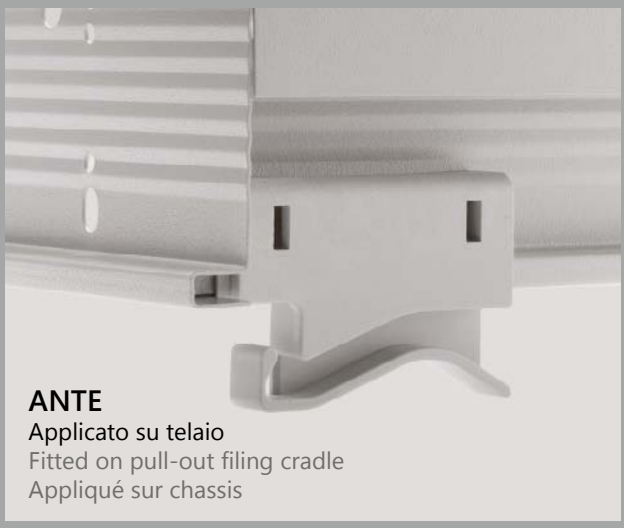

ANTE
Applicato su telaio
Fitted on pull-out filing cradle
Appliqué sur chassis

FSTE
Sistema di chiusura
Closing system
Système de fermeture

FSTE Nero/Black/Noir - **FSTEG** Grigio/Grey/Gris

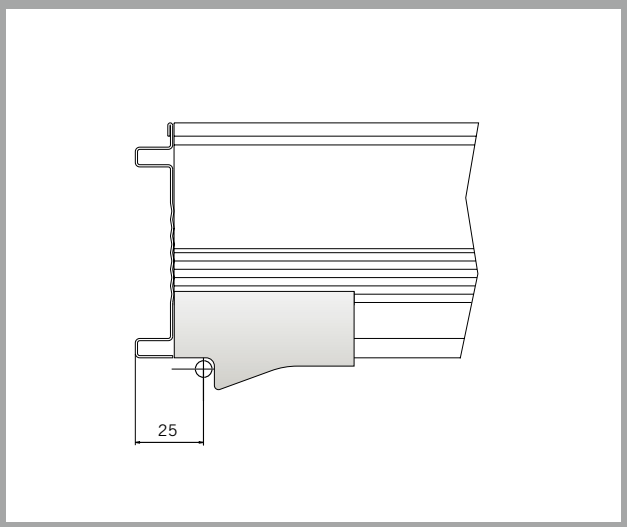

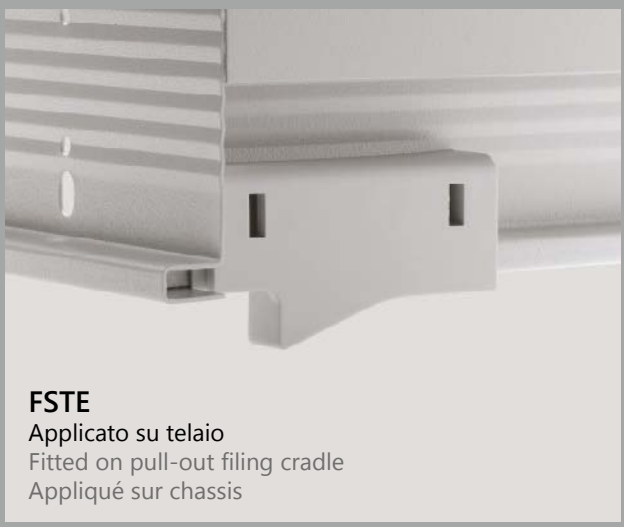

FSTE
Applicato su telaio
Fitted on pull-out filing cradle
Appliqué sur chassis

accessori per telai estraibili
accessories for pull-out filing cradles
accessoires pour chassis téléscopiques

La produzione di accessori per telai si contraddistingue per la massima versatilità delle soluzioni che ottimizzano la funzionalità del prodotto. Ogni componente è studiato nei minimi dettagli per poter contenere varie tipologie di oggetti oltre alle tradizionali cartelle sospese.

The production of accessories for pull-out filing cradles is made to optimize the product functionality. Every component is studied to have various accessories, not only filers.

La production de chassis téléscopiques permet d'optimiser la fonctionnalité du produit. Chaque composant du produit est étudié pour avoir plusieurs accessories, pas seulement les dossiers suspendus.

RFC2
Coppia regolatori frontale per telaio
Pair of regulators for front panel
Paire de régulateurs façade

RFC2 Nero/Black/Noir - **RFC2G** Grigio/Grey/Gris

MFC2
Maniglia per telaio
Handle for pull-out filing cradle
Poignée pour chassis

MFC2 Nero/Black/Noir - **MFC2G** Grigio/Grey/Gris

ARG39
asta reggicartelle interasse 390mm
Additional metal support bar for folders int. 390mm
Barre de portée int. 390mm

ARG39 Nero/Black/Noir
ARG39G Grigio/Grey/Gris

ARG33
asta reggicartelle interasse 330mm
Additional metal support bar for folders int. 330mm
Barre de portée int. 330mm

ARG33 Nero/Black/Noir
ARG33G Grigio/Grey/Gris

FROT
Frontale in alluminio per telaio
Aluminium front for pull-out filing cradle
Façade en aluminium pour chassis téléscopiques

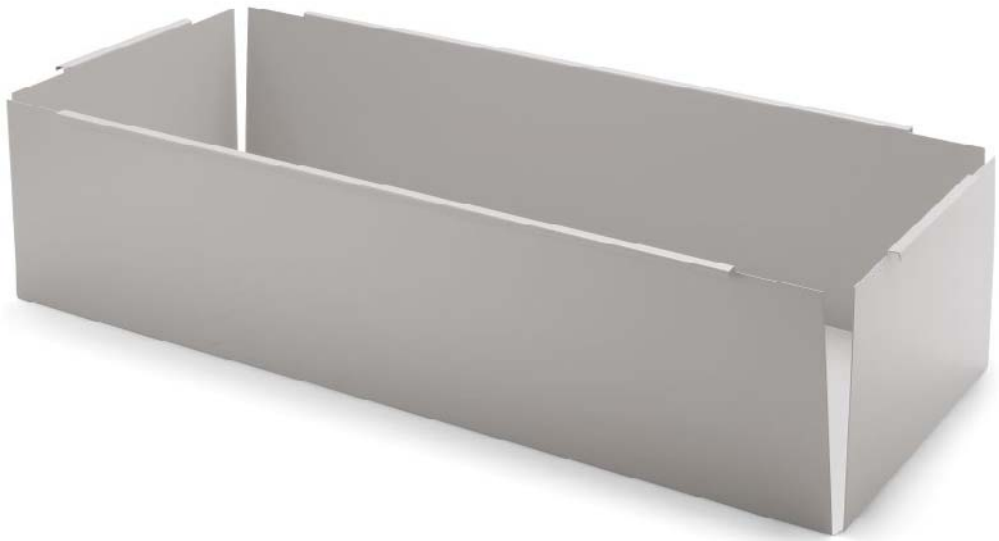

FOATE
Vasca per telaio
Tank for pull-out filing cradle
Bôite en acier pour chassis

FOATE Nero/Black/Noir - **FOATEG** Grigio/Grey/Gris

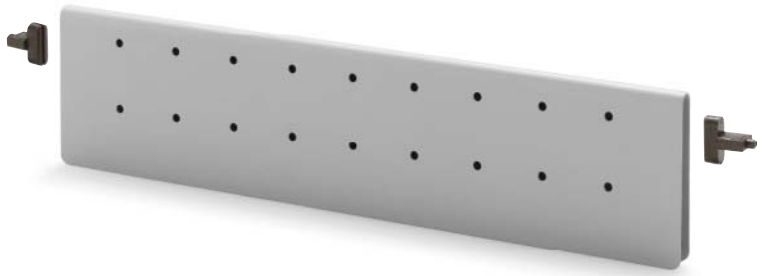

NSA32T
Separatore attrezzabile
Equipment divider
Séparateur equipable

NSA32T Nero/Black/Noir - **NSA32TG** Grigio/Grey/Gris

FONTE
Fondo per telaio
Bottom side for pull-out filing cradle
Fond pour chassis

FONTE Nero/Black/Noir - **FONTEG** Grigio/Grey/Gris

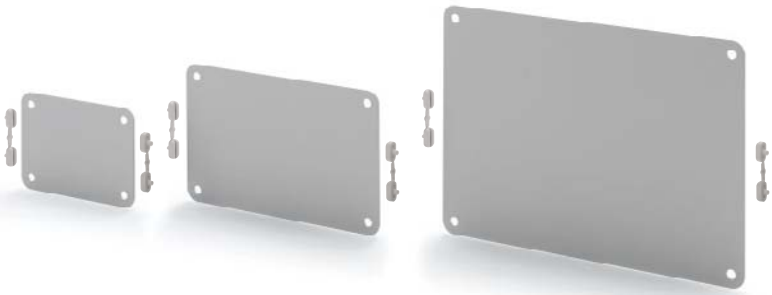

NSFA7
Separatore A7
Divider A7
Séparateur A7

NSFA7 Nero/Black/Noir
NSFA7G Grigio/Grey/Gris

NSFA6
Separatore A6
Divider A6
Séparateur A6

NSFA6 Nero/Black/Noir
NSFA6G Grigio/Grey/Gris

NSFA5
Separatore A5
Divider A5
Séparateur A5

NSFA5 Nero/Black/Noir
NSFA5G Grigio/Grey/Gris

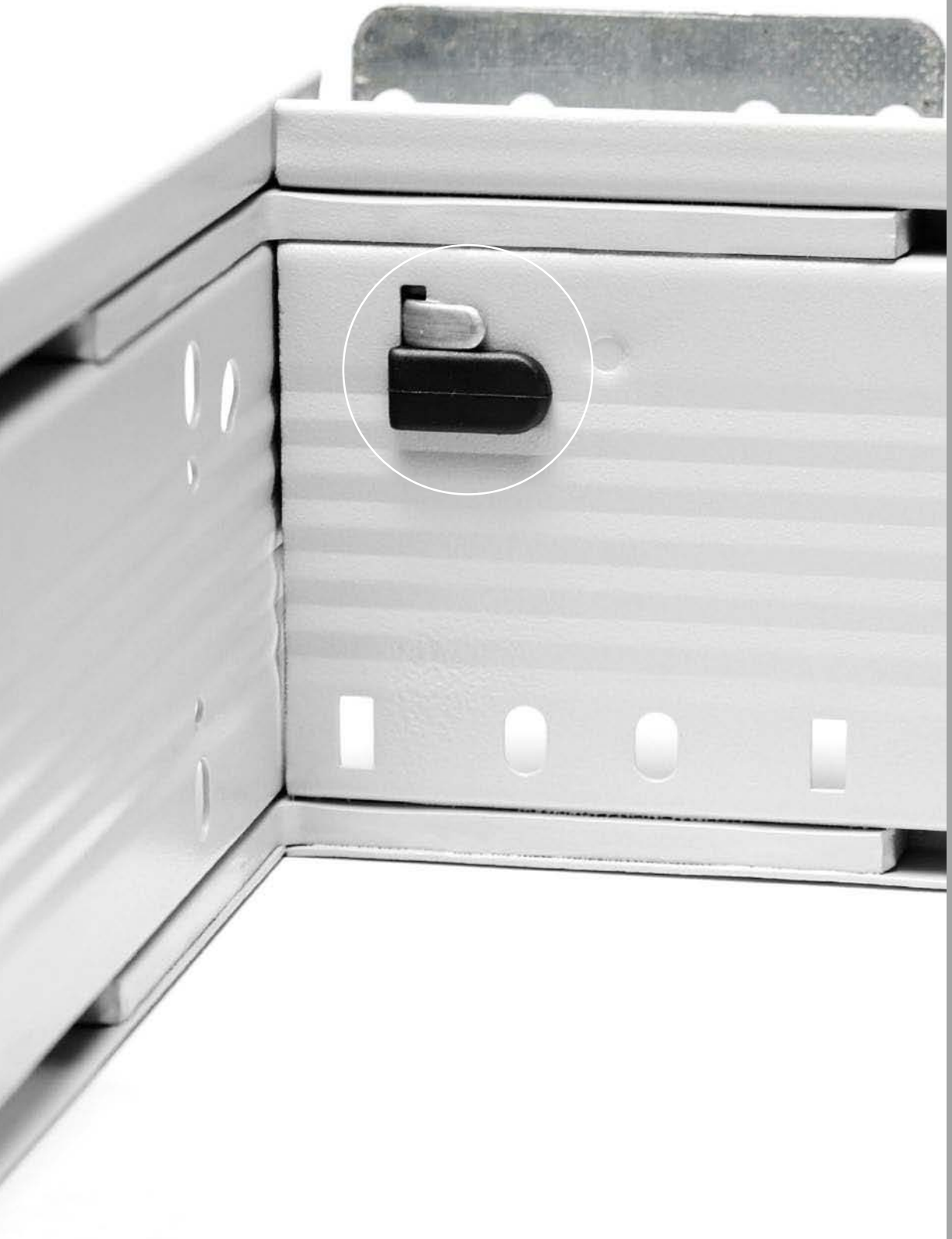

BLCA

Elemento di bloccaggio delle guide al telaio
Blocking device for pull-out filing cradle's runners
Pièce de blocage chassis coulisses

BLCA Nero/Black/Noir - **BLCAG** Grigio/Grey/Gris

Soft System per cassetti / Soft System for drawers /

TRE FUNZIONI IN UN UNICO SISTEMA

Dalla ricerca tecnologica TEMO nascono soluzioni di forte contenuto innovativo, in grado di migliorare la funzionalità del mobile per ufficio: il Soft System, grazie alla presenza di un pistoncino ammortizzante consente il rientro morbido in fase di chiusura, e non permette l'apertura contemporanea di 2 cassetti. Il sistema è inoltre dotato di molle di richiamo per facilitarne la chiusura. La chiusura centralizzata avviene mediante l'innesto di barre verticali che, tramite la serratura, bloccano contemporaneamente i cassetti.

THREE FUNCTIONS, ONE SYSTEM

Research into new technology has allowed TEMO to produce this innovative solution creating a significant improvement in the office environment. An example is the soft-close system, which thanks to a clever small piston makes the closing of the drawers and filing frames 'softer' and much quieter than the conventional "slam shut" of older systems currently in use. The central closing system also prevents two drawers being opened simultaneously by means of integrated vertical locking bars, a vital safety feature in any modern office.

TROIS FONCTIONNES, UN SEUL SYSTEME

La récherche téchnologique TEMO donne des nouvelles solutions à fin d'améliorer la fonctionnalité du mobilier de bureau. Le Soft Système TEMO avec un piston amortisseur permet la fermeture souple et l'ouverture séléctive. Le système est equippé de ressorts qui permettent la fermeture.
La fermeture centralisée utilise des barres verticales qui, avec la serrure, permettent de bloquer tous les tiroirs.

/ Soft Système pour tiroirs

Soft System NCA

Il Soft System per cassetti NCA si compone di una serie di elementi integrati di plastica e metallo che garantiscono contemporaneamente la chiusura centralizzata, l'ammortizzazione in chiusura e l'anti-tilt.
Gli elementi plastici sono standard mentre le aste sono realizzate su misura in base all'interasse in altezza tra un cassetto e l'altro.

The Soft System for NCA is composed of integrated plastic and metal elements for the centralized silent soft closing and anti-tilt. The plastic elements are standard but the metal locking bars are on customer's request according to the hieght interaxis between the drawers.

Le Soft Système pour tiroirs NCA est composé par des éléments integrés en plastique et en acier qui permettent la fermeture centralisée et séléctive et amortisseur. Les éléments en plastique sont standard, les barres de fermeture sont réalisée sur demande du client selon l'interaxis en l'hauteur entre les tiroirs.

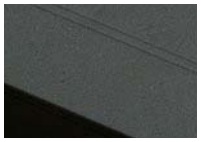

SOFTS-C1
SOFTS-C2
SOFTS-C3
SOFTS-C4
Nero/Black/Noir

SOFTS-C1G
SOFTS-C2G
SOFTS-C3G
SOFTS-C4G
Grigio/Grey/Gris

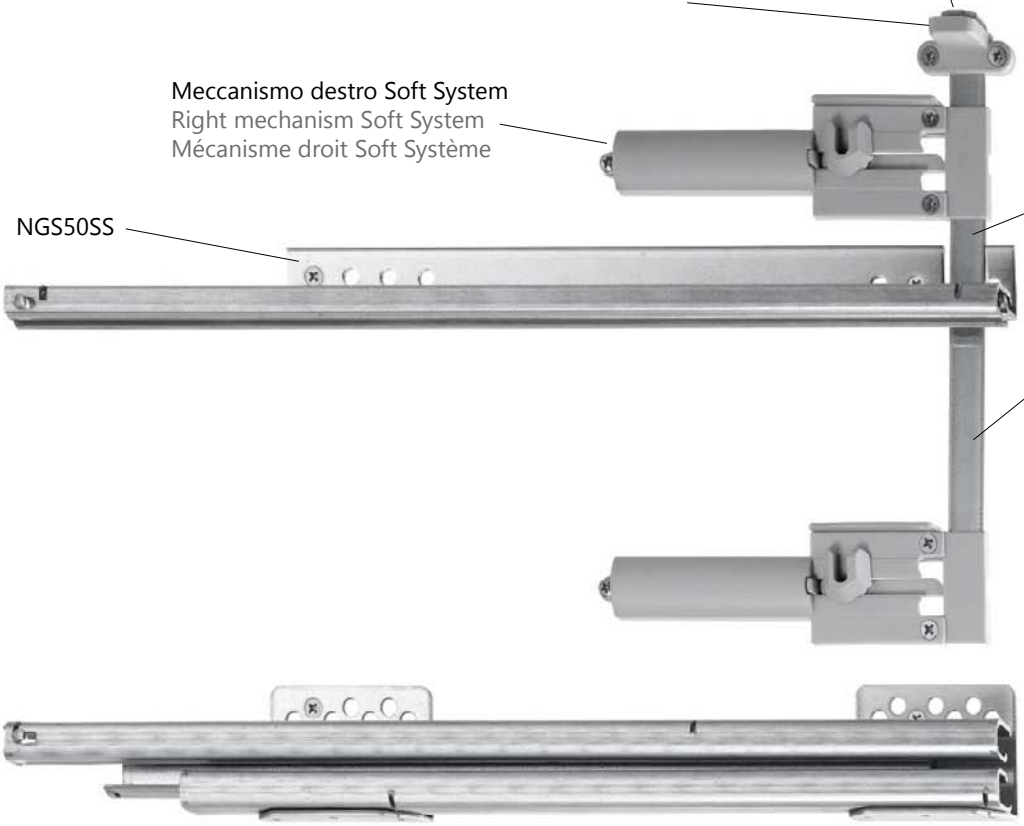

A richiesta può essere dotato di molle con più o meno trazione.
Upon requests the springs can be with more or less traction.
Sur demande les ressorts peuvent être avec plus ou moins de traction.

SOFTS-C1
Soft System per cassettiera a 1 cassetto
Soft System for 1-drawer pedestal
Soft Système pour caisson à 1 tiroir

SOFTS-C2
Soft System per cassettiera a 1 cassetto + 1 classificatore
Soft System for 1 drawer + 1 filer-pedestal
Soft Système pour caisson à 1 tiroir + 1 tiroir ds

SOFTS-C3
Soft System per cassettiera a 3 cassetti
Soft System for 3-drawer pedestal
Soft Système pour caisson à 3 tiroirs

SOFTS-C4
Soft System per cassettiera a 4 cassetti
Soft System for 4-drawer pedestal
Soft Système pour caisson à 4 tiroirs

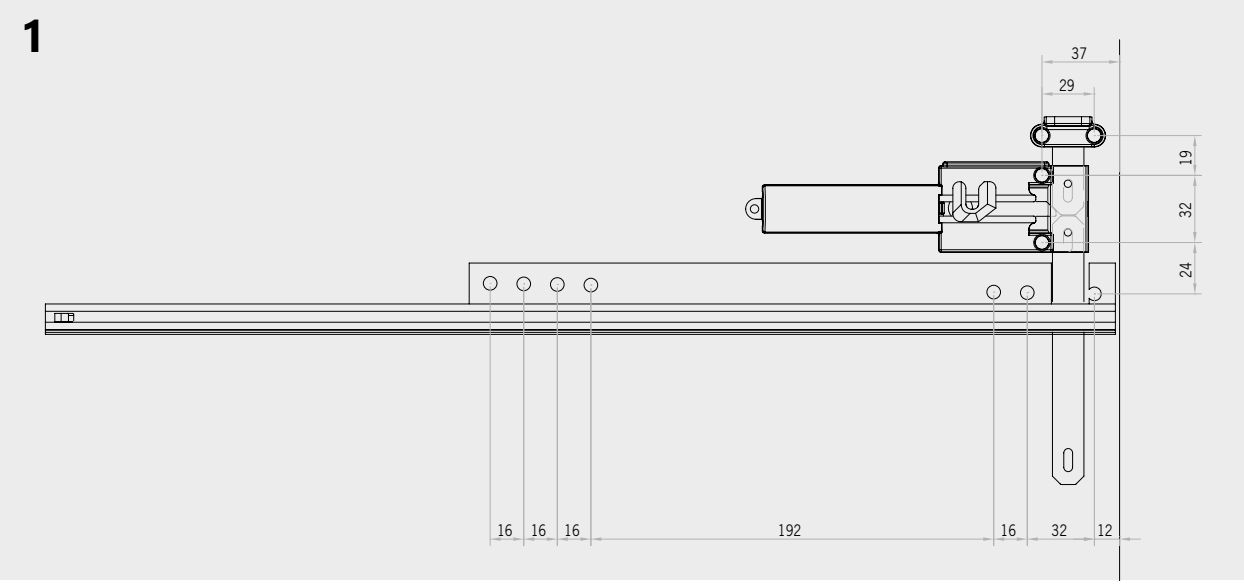

Quote tecniche per fissaggio Soft System e guide / Technical measures to fix Soft System and runners / Dimensions techniques pour fixer le Soft Sytème et les coulisses

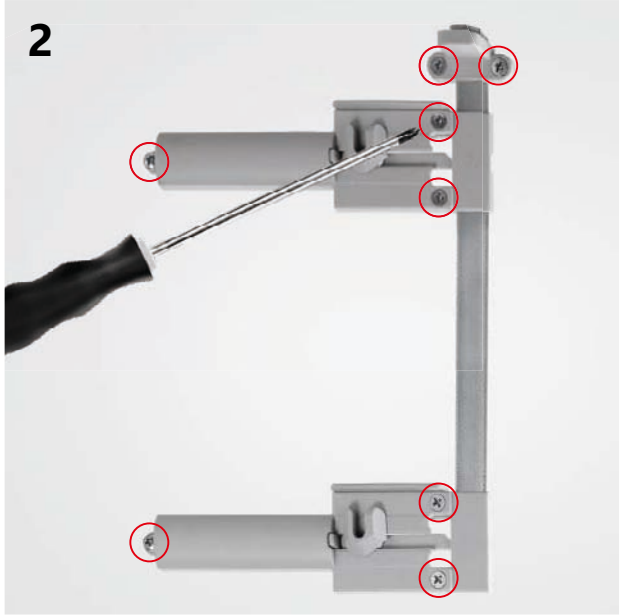

Fissare i meccanismi e le aste
Fix the mechanism and the bars
Fixer le mécanisme et les barres

Fissare le guide
Fix the runners
Fixer les coulisses

Applicare il meccanismo per cassetto
Fit the mechanism for drawers
Appliquer le mécanisme pour tiroir

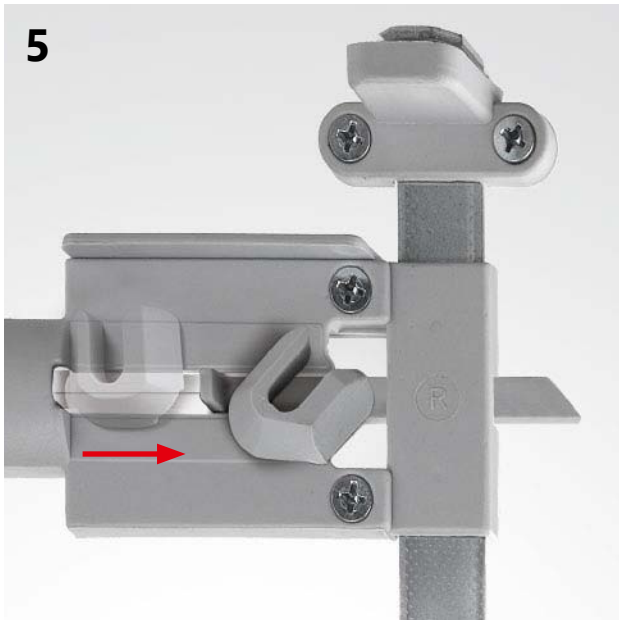

Caricare il meccanismo una volta applicato il cassetto
Charge the mechanism once mounted the drawer
Charger le méchanisme quand le tiroir est appliqué

Soft System per telai estraibili / Soft System for pull-out filing

TRE FUNZIONI IN UN UNICO SISTEMA

Dalla ricerca tecnologica TEMO nascono soluzioni di forte contenuto innovativo, in grado di migliorare la funzionalità del mobile per ufficio: il Soft System, grazie alla presenza di un pistoncino ammortizzante consente il rientro morbido in fase di chiusura, e non permette l'apertura contemporanea di 2 telai. Il sistema è inoltre dotato di molle di richiamo per facilitarne la chiusura. La chiusura centralizzata avviene mediante l'innesto di barre verticali che, tramite la serratura, bloccano contemporaneamente i telai.

THREE FUNCTIONS, ONE SYSTEM

Research into new technology has allowed TEMO to produce this innovative solution creating a significant improvement in the office environment. An example is the soft-close system, which thanks to a clever small piston makes the closing of the filing cradles 'softer' and much quieter than the conventional "slam shut" of older systems currently in use. The central closing system also prevents two pull-out filing cradles being opened simultaneously by means of integrated vertical locking bars, a vital safety feature in any modern office.

TROIS FONCTIONNES, UN SEUL SYSTEME

La récherche téchnologique TEMO donne des nouvelles solutions à fin d'améliorer la fonctionnalité du mobilier de bureau. Le Soft Système TEMO avec un piston amortisseur permet la fermeture souple et l'ouverture séléctive. Le système est equippé de ressorts qui permettent la fermeture.
La fermeture centralisée utilise des barres verticales qui, avec la serrure, permettent de bloquer tous les chassis.

cradles / Soft Système pour chassis téléscopiques

Soft System telaio tipo C

Il Soft System per telaio tipo C è realizzato da una serie di elementi che garantiscono la chiusura ammortizzata del telaio impedendo l'apertura contemporanea di più telai. Si compone di elementi plastici appositamente studiati per evitare l'interferenza con le ante del mobile in fase di apertura. Le aste metalliche verticali sono realizzate su misura in base agli interassi in altezza tra i telai.

The Soft System for pull-out filing cradle type C is composed of a series of elements which prevent the opening of two pull-out filing cradles together. It is composed of plastic elements made to prevent from hitting the doors by opening the cabinet. The metal locking bars are made according to the height interaxis between the pull-out filing cradles.

Le Soft Système pour chassis téléscopiques type C est composé par des éléments qui permettent l'ouverture séléctive. Il est composé par des éléments en plastiques qui permettent d'éviter l'interference avec les portes de l'armoire en l'ouvrant. Les barres de fermeture sont réalisée sur demande du client selon l'interaxis en l'hauteur entre les chassis.

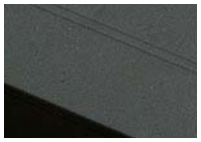

SOFTS-TC1
SOFTS-TC2
SOFTS-TC3
Nero/Black/Noir

SOFTS-TC1G
SOFTS-TC2G
SOFTS-TC3G
Grigio/Grey/Gris

Il sistema viene venduto completo (destro+sinistro).
A richiesta può essere dotato di molle con più o meno trazione.
The system is sold complete (right and left) and, upon requests, the springs can be with more or less traction.
Le système est vendu complet (droit et gauche) et, sur demande, les ressorts peuvent être avec plus ou moins de traction.

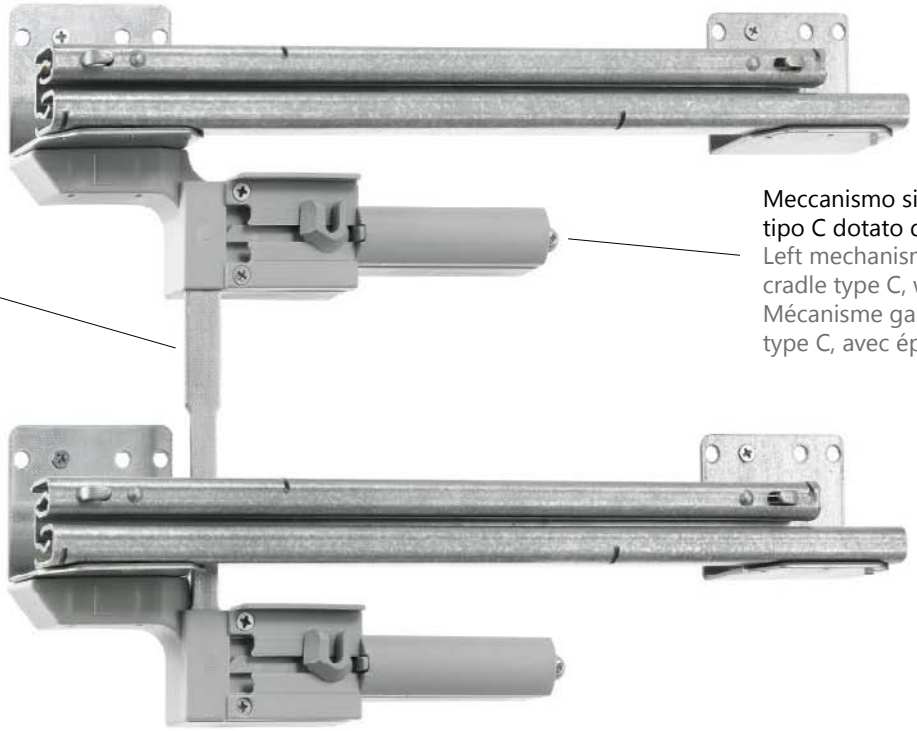

Aste verticali Soft System (realizzate su misura)
Upright bars (on request)
Barres verticales (sur demande)

Meccanismo sinistro per telaio tipo C dotato di distanziale
Left mechanism for pull-out filing cradle type C, with spacer
Mécanisme gauche pour chassis type C, avec épaisseur

SOFTS-TC1
Soft System per armadio a 1 telaio CN
Soft System for cabinet with 1 pull-out filing cradle
Soft Système pour armoire avec 1 chassis

SOFTS-TC2
Soft System per armadio a 2 telai CN
Soft System for cabinet with 2 pull-out filing cradles
Soft Système pour armoire avec 2 chassis

SOFTS-TC3
Soft System per armadio a 3 telai CN
Soft System for cabinet with 3 pull-out filing cradles
Soft Système pour armoire avec 3 chassis

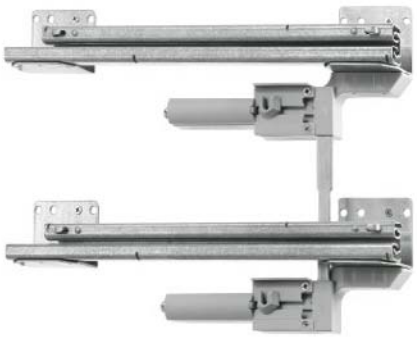

Soft System tipo C destro
Soft System type C right
Soft Système type C droit

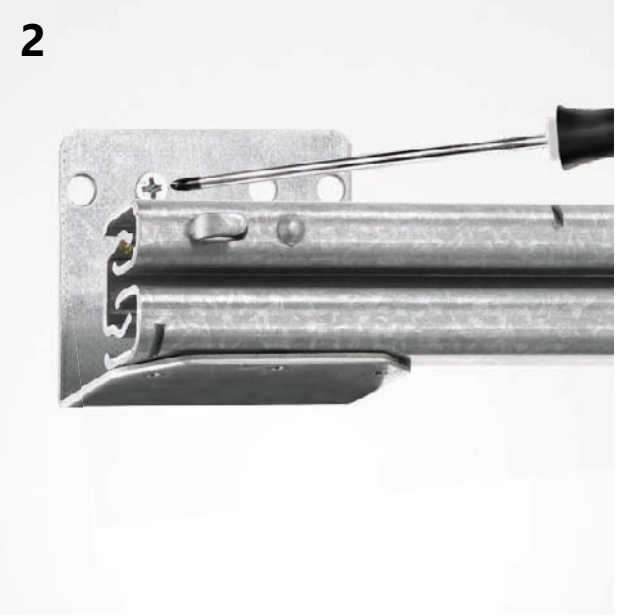

Fissare le guide
Fix the runners
Fxer les coulisses

Fissare lo spessore alla squadretta della guida telescopica
Fix the spacer to the bracket of the runner
Fixer l'épaisseur à l'équerre de la coulisse

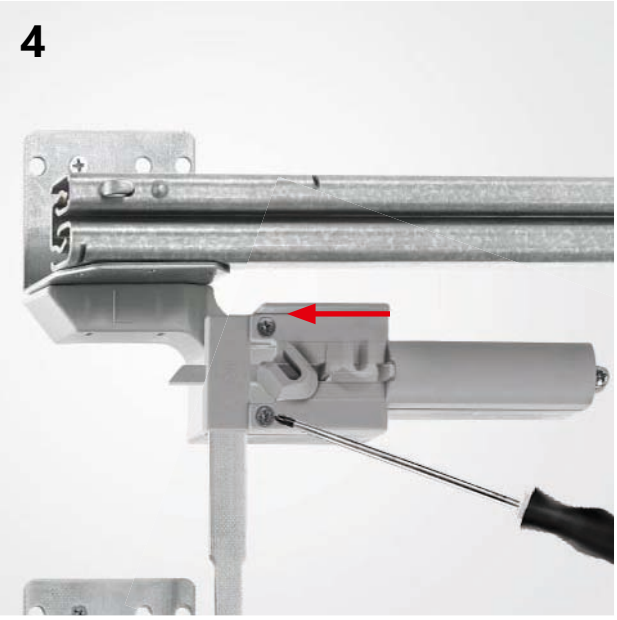

Una volta inserita l'asta applicare il meccanismo allo spessore
Once the bar is fitted, put the mechanism on the spacer
Quand la barre est fixée, appliquer le mécanisme à l'épaisseur

Applicare l'aggancio sul telaio
Fix the hook on the pull-out filing cradle
Appliquer le crochet sur le chassis

Soft System telaio tipo A

Il Soft System per telaio tipo A è realizzato da una serie di elementi che garantiscono la chiusura ammortizzata dei telai impendendone l'apertura contemporanea. Funge inoltre anche da chiusura centrallizzata dell'armadio classificatore. Si compone di elementi plastici standard e da aste metalliche verticali realizzate su misura in base agli interassi in altezza tra i telai.

The Soft System for pull-out filing cradle type A is composed of a series of elements which prevent the opening of two pull-out filing cradles together. It is also made for centralized locking and soft silent closing. It is composed of standard plastic elements and vertical locking bars made according to the height interaxis between the pull-out filing cradles.

Le Soft Système pour chassis téléscopiques type A est composé par des éléments qui permettent l'ouverture séléctive et l'amortisseur en fermeture.
Il est composé par des éléments en plastiques standard et des barres de fermeture verticales réalisée sur demande du client selon l'interaxis en l'hauteur entre les chassis.

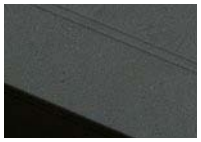

SOFTS-TA2
SOFTS-TA3
SOFTS-TA4
Nero/Black/Noir

SOFTS-TA2G
SOFTS-TA3G
SOFTS-TA4G
Grigio/Grey/Gris

Il sistema viene venduto completo (destro+sinistro).
A richiesta può essere dotato di molle con più o meno trazione.
The system is sold complete (right and left) and, upon requests, the springs can be with more or less traction.
Le système est vendu complet (droit et gauche) et, sur demande, les ressorts peuvent être avec plus ou moins de traction.

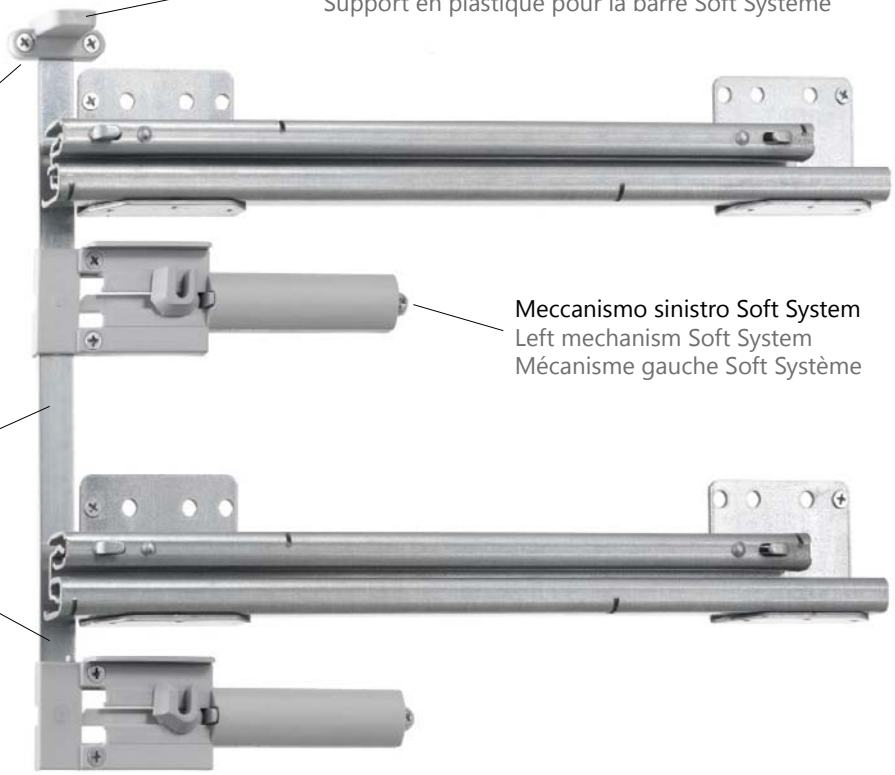

SOFTS-TA2
Soft System per classificatore a 2 telai AN
Soft System for filer with 2 pull-out filing cradles
Soft Système pour classeurs avec 2 chassis

SOFTS-TA3
Soft System per classificatore a 3 telai AN
Soft System for filer with 3 pull-out filing cradles
Soft Système pour classeurs avec 3 chassis

SOFTS-TA4
Soft System per classificatore a 4 telai AN
Soft System for filer with 4 pull-out filing cradles
Soft Système pour classeurs avec 4 chassis

Soft System tipo A destro
Soft System type A right
Soft Système type A droit

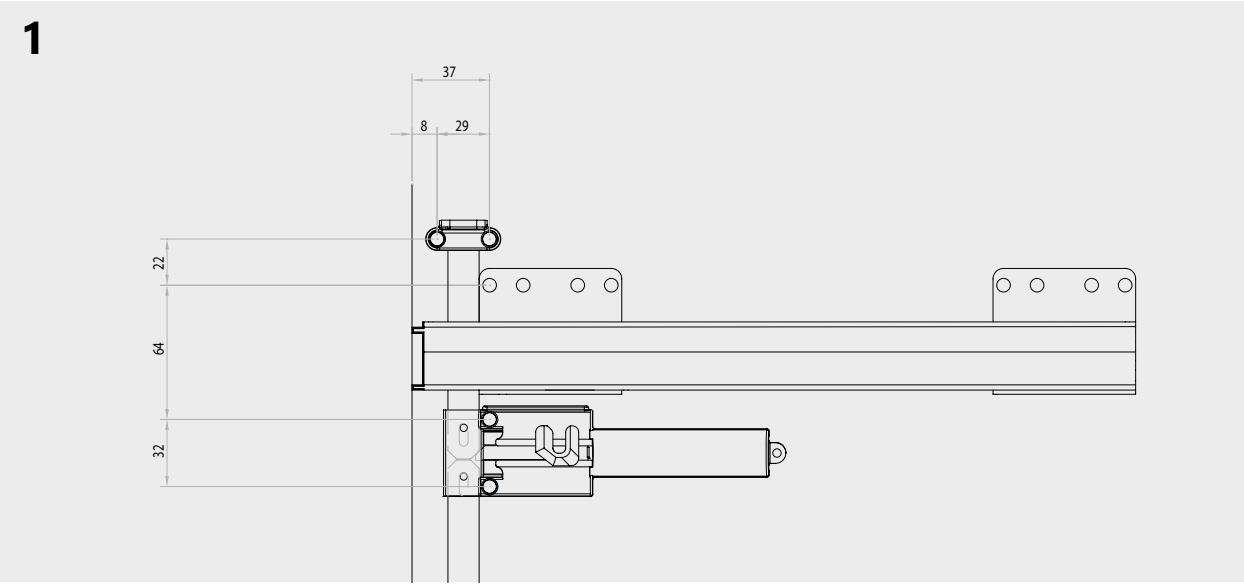

Quote tecniche per fissaggio Soft System e guide / Technical measures to fix Soft System and runners / Dimensions techniques pour fixer le Soft Sytème et les coulisses

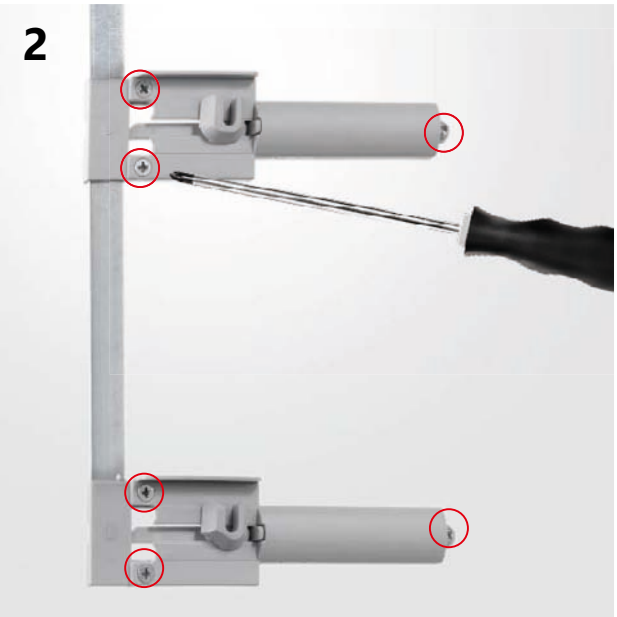

Fissare i meccanismi e le aste
Fix the mechanism and the bars
Fixer le mécanisme et les barres

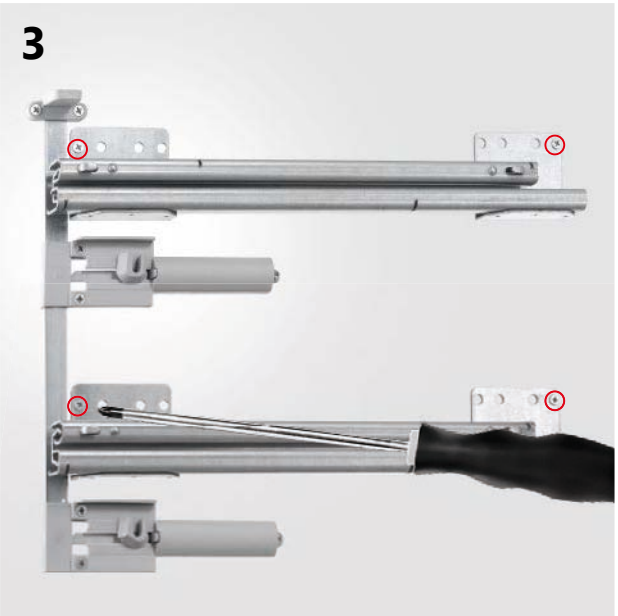

Fissare le guide
Fix the runners
Fixer les coulisses

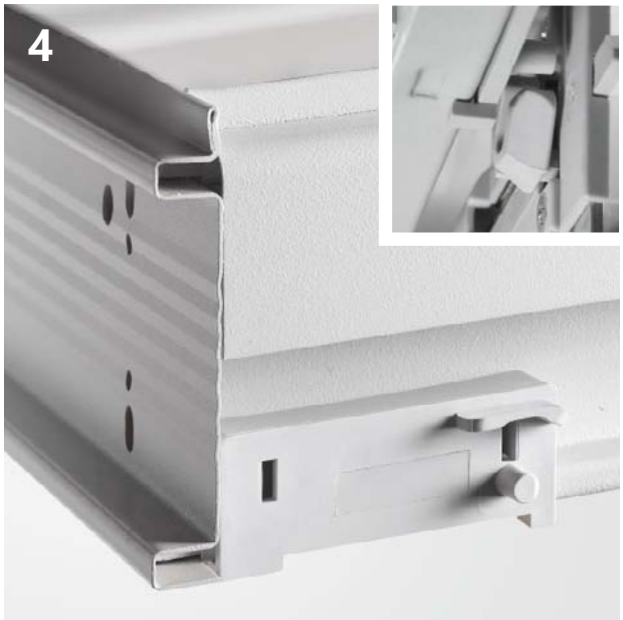

Applicare il meccanismo per telaio
Fit the mechanism for pull-out filing cradle
Appliquer le mécanisme pour chassis

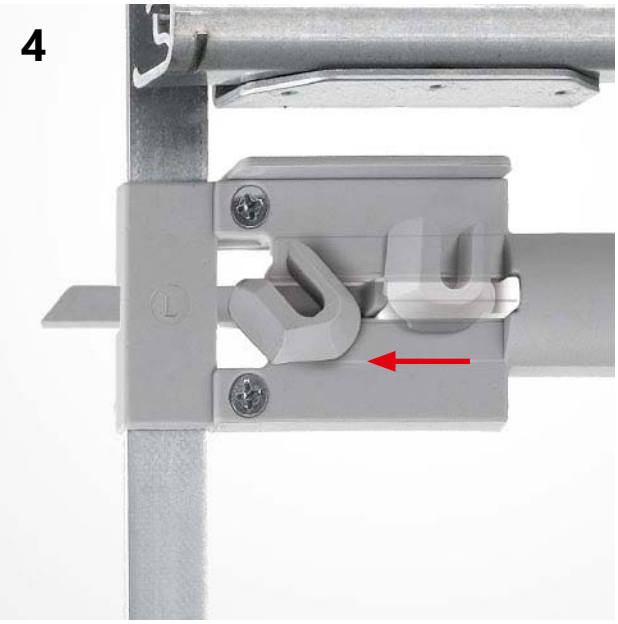

Caricare il meccanismo una volta applicato il telaio
Charge the mechanism once mounted the pull-out filing cradle
Charger le méchanisme quand le chassis est appliqué

ripiani / shelves / étagères

La flessibilità tecnologica TEMO consente la produzione di ripiani metallici realizzati su misura. I ripiani TEMO si contraddistinguono per la massima cura nei dettagli di piegatura e verniciatura e per la loro solidità.

The technical flexibility of TEMO Company introduces a new production of metal shelves, made according to customer's request. The TEMO shelves stand out for the maximum care on the details, and for the features such as folding, painting and strenght.

La flexibilité de la técnologie TEMO prévoit la production des étagères en metal réalisés sur demande du client. Les étagères TEMO se distinguent pour l'attention dans les détails, le pliage, la peinture et la solidité.

RPI

Ripiani prodotti con lamiera DC01 spessore 8/10 verniciata a polveri epossidiche. L'altezza standard è 25mm mentre la larghezza e la profondità sono realizzate in base alle specifiche del cliente. Su richiesta possono essere previste puntature di rinforzo.

The shelves are produced with steel sheet DC01 thickness 8/10 painted with epoxy powders. The standard height is 25mm, the width and depth are according to customer's request. Upon request it's possible to have strenght welding.

Les étagères sont produits avec tôle de lamière DC01 épaisseur 8/10 et peints avec poudres époxy. L'hauteur standard est 25mm, la largeur et la profondeur sont realisées sur demande du client. Sur demande du client des soudures de reinforcement peuvent être fournies.

Grigio metallizzato
Metallized Grey
Gris metalisé
RAL 9006

Bianco opaco
Matt white
Blanc mat
RAL 9003

Larghezza (L) e profondità (P) su richiesta del cliente
Width (L) and depth (P) are according to customer's request
Largeur (L) et profondeur (P) sont realisées sur demande du client

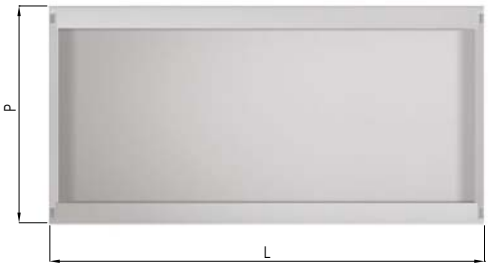

reggischienali
fitting systems
sistèmes de fixation

Il sistema di collegamento BFS32 permette di unire rapidamente più pannelli di legno grazie a due elementi plastici ad incastro a pressione. È ideato per avere un ampio numero di applicazioni non solo nell'arredamento per ufficio.

The fitting system BFS32 allows the connection of more wooden panels thanks to two plastic pressure-fit elements. It is made to have various kind of use, not only for office furniture.

Le système de fixation BFS32 permet de connecter deux ou plusieurs panneaux en bois, grâce à deux éléments plastiques à encastrer à pression. Il a été projété pour avoir plusieurs utilisations, pas seulement pour le mobilier de bureau.

BFS32
Nero/Black/Noir

BFS32G
Grigio/Grey/Gris

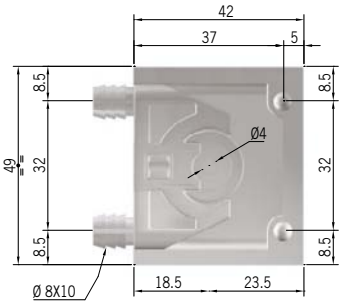

BFS32

BFS32
Montaggio
Assembly
Montage

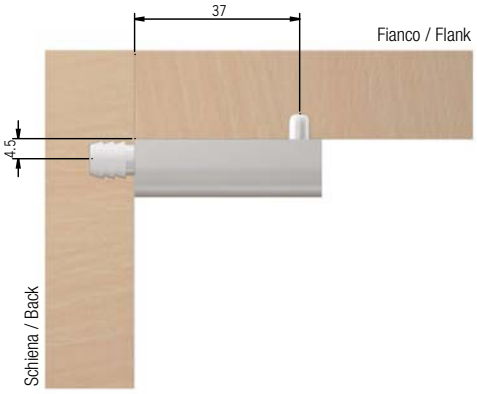

Certificazioni
Certifications
Certifications

ELENCO PROVE ESEGUITE SUI NOSTRI PRODOTTI

1. Sovraccarico verticale prEN 15338/05 par. 6.2.1
2. Sovraccarico orizzontale laterale prEN 15338/05 par. 6.2.2
3. Sovraccarico orizzontale frontale prEN 15338/05 par. 6.2.3
4. Apertura e chiusura con urto prEN 15338/05 par. 6.2.4
5. Flessione del fondo prEN 15338/05 par. 6.3.1
6. Resistenza del fronte e retro prEN 15338/05 par. 6.3.2
7. 1° carico statico verticale prEN 15338/05 par. 6.3.4
8. 1° carico orizzontale laterale prEN 15338/05 par. 6.3.5
9. Durata delle guide prEN 15338/05 par. 6.3.7
10. 2° carico statico verticale prEN 15338/05 par. 6.3.9
11. 2° carico orizzontale laterale prEN 15338/05 par. 6.3.10
12. Apertura e chiusura con urto prEN 15338/05 par. 6.3.12

Ditre Group
www.ditre.com

Photo:
Quasar
www.quasarfoto.com

Print:
Ditre Arti Grafiche

Finished printing:
OCTOBER 2013

TEMO
technologies for furniture

TEMO S.r.l
VIA CASTEO, 18
35017 PIOMBINO DESE
PADOVA - ITALIA

TEL. +39 049 9367111
+39 049 9368812 EXPORT SALES
FAX +39 049 9367113

WWW.TEMOSRL.COM
INFO@TEMOSRL.COM