Raumtrenn Systeme

Room-dividing systems / Systèmes de séparation de pièces

Inhaltsverzeichnis

Content / Contenu

opk Cruiser 5 W Deckenmontage / Ceiling Mounting / Montage au plafond	00-00
opk Cruiser 5 Profile Deckenmontage / Ceiling Mounting / Montage au plafond	00-00
opk Cruiser 5 Profile / Profile / Profilés	00-00
opk Cruiser 5 Parts / Single parts / Pièces détachées	00-00

opk CRUISER 5

ERÖFFNET VÖLLIG NEUE RAUMKONZEPTE.
OPENS UP COMPLETELY NEW ROOM CONCEPTS.
OUVRE LA PORTE À DE TOUT NOUVEAUX CONCEPTS D'AMÉNAGEMENT.

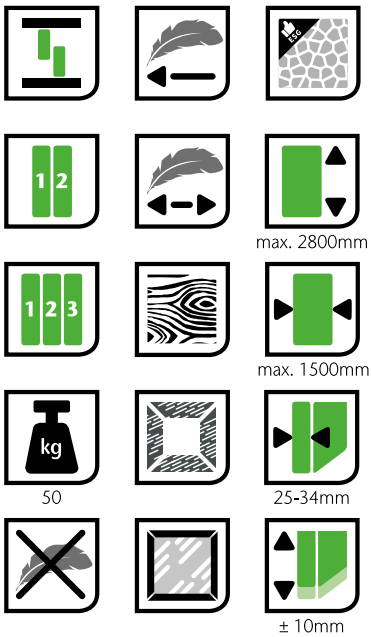

opk CRUISER 5 W

Deckenmontage Untenlaufend

Ceiling Mounting Bottom Running /
Montage au plafond Bas en cours d'exécution

Technische Zeichnung

Technical drawing / Dessin technique

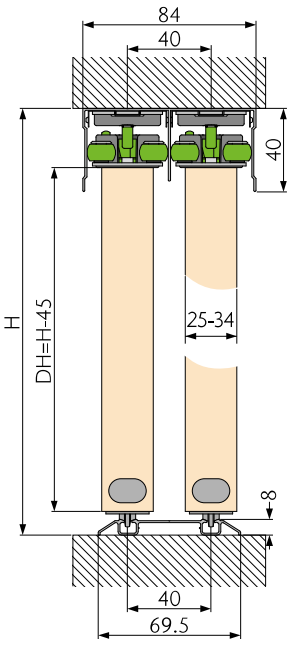

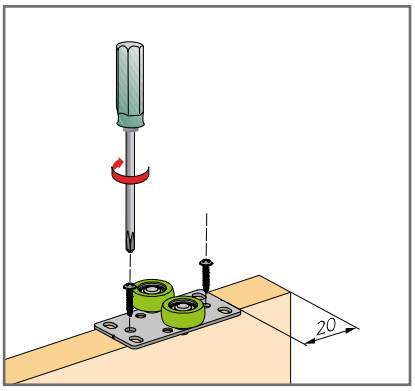

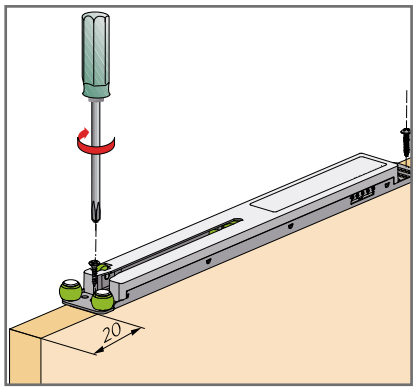

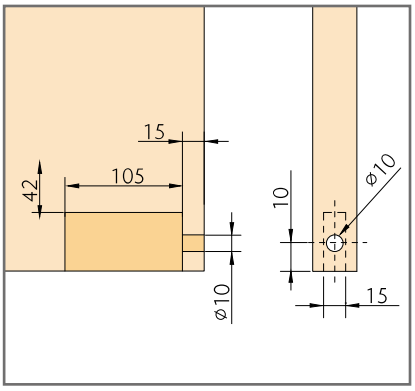

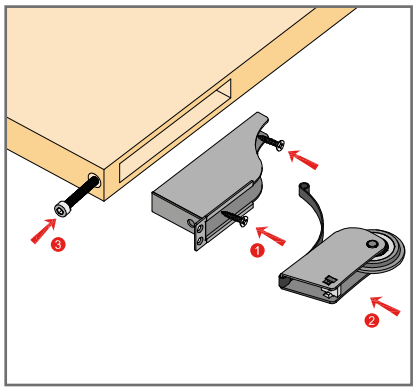

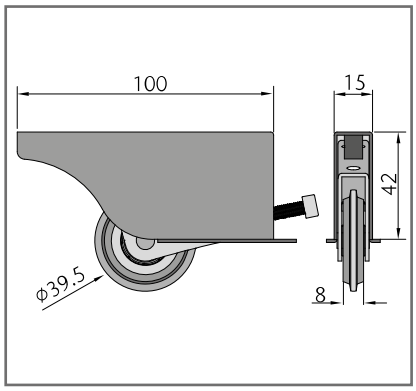

opk CRUISER 5 W

Deckenmontage Untenlaufend

Ceiling Mounting Bottom Running /
Montage au plafond Bas en cours d'exécution

		kg			Art.-Nr./No./Réf.
	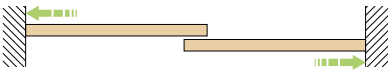	≤50	400~1500	≤2800	2x 02-051-102-150
	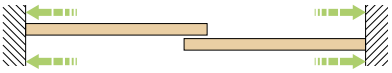	≤50	620~1500	≤2800	2x 02-051-103-150

Konfiguration für 2 Türen

Configuration for 2 doors / Configuration pour 2 portes

Art.-Nr./No./Réf.		02-051-102-150 (x2)	02-051-103-150 (x2)
Dämpfer *Damper / Amortisseur*		2	4
Aktivator *Activator / Activateur*		2	4
Führung *Guiding part / Partie de guidage*		2	0
Laufwerk *Running part / Partie courante*		4	4
Abdeckkappe *Cover cap / Cache Capuchon*		4	4
GB/ST4.2x20 Flachkopfschraube *GB/ST4.2×20 Panhead screw / GB/ST4.2×20 Vis à tête cylindrique*		4	8
GB/ST4.2x16 Flachkopfschraube *GB/ST4.2×16 Panhead screw / GB/ST4.2×16 Vis à tête cylindrique*		6	4
ST4.2x16 Senkkopfschraube mit Kreuzschlitz *ST4.2×16 Cross recess countersunk head self-drilling screw / ST4.2×16 Traversée fraisée vis autoperceuse à tête*		10	12
sw 2.5mm Innensechskant *sw 2.5mm hex key / sw 2.5mm clé hexagonale*		2	2

opk CRUISER 5 W

Deckenmontage Untenlaufend

Ceiling Mounting Bottom Running /
Montage au plafond Bas en cours d'exécution

					Art.-Nr./No./Réf.
		≤50	500~1500	≤2800	2x 02-051-102-150 1x 02-051-112-351
		≤50	685~1500	≤2800	2x 02-051-103-150 1x 02-051-113-351

Konfiguration für 3 Türen

Configuration for 3 doors / Configuration pour 3 portes

Art.-Nr./No./Réf.		02-051-102-150 (x2)	02-051-112-351 (x1)	02-051-103-150 (x2)	02-051-113-351(x1)
Dämpfer *Damper / Amortisseur*		2	0	4	1
Aktivator *Activator / Activateur*		2	0	4	0
Führung *Guiding part / Partie de guidage*		2	2	0	0
Laufwerk *Running part / Partie courante*		4	2	4	2
Abdeckkappe *Cover cap / Cache Capuchon*		4	2	4	2
Mittellagendämpfer (vordere Tür) *Mid-position damper (front door) /* *Amortisseur de position médiane (porte d'entrée)*		0	1	0	1
Aktivator für Mittellagendämpfer *Activator for Mid-position damper /* *Activateur pour Amortisseur de position médiane*		0	1	0	1
Kollisionsschutzleiste *Anti-colliision bar / Barre anti-collision*		0	0	0	1
GB/ST4.2x20 Flachkopfschraube *GB/ST4.2×20 Panhead screw /* *GB/ST4.2×20 Vis à tête cylindrique*		4	2	8	2
GB/ST4.2x16 Flachkopfschraube *GB/ST4.2×16 Panhead screw /* *GB/ST4.2×16 Vis à tête cylindrique*		6	4	4	4
ST4.2x16 Senkkopfschraube mit Kreuzschlitz *ST4.2×16 Cross recess countersunk* *head self-drilling screw /* *ST4.2×16 Traversée fraisée vis autoperceuse à tête*		10	4	12	5
sw 2.5mm Innensechskant *sw 2.5mm hex key /* *sw 2.5mm clé hexagonale*		2	0	2	0

opk CRUISER 5 Profile

Deckenmontage Untenlaufend

Ceiling Mounting Bottom Running /
Montage au plafond Bas en cours d'exécution

Technische Zeichnung

Technical drawing / Dessin technique

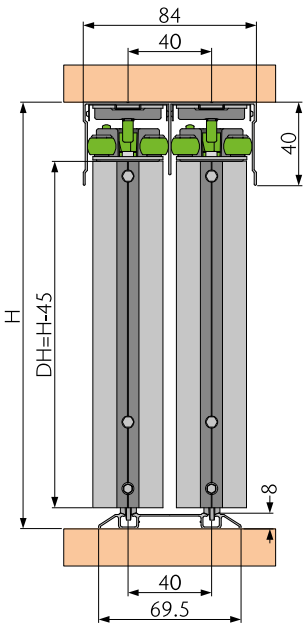

Aluminium-Glastür

Aluminium glass door /
Porte vitrée en aluminium

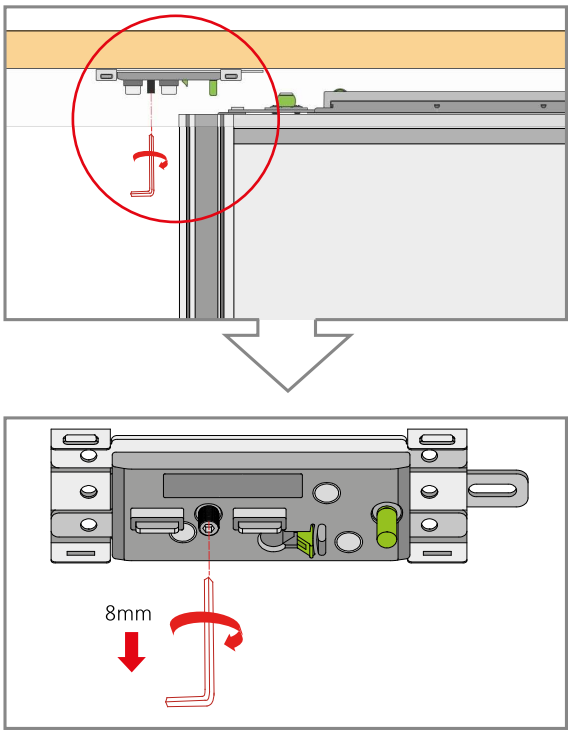

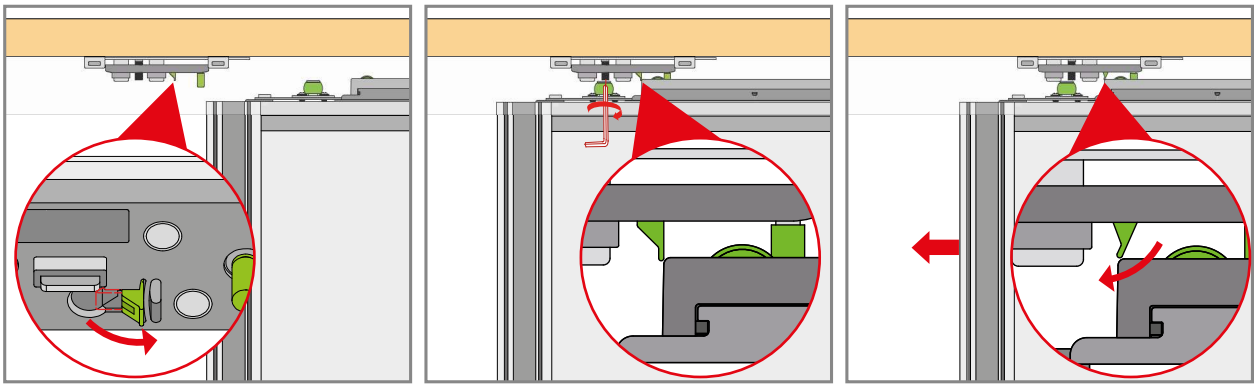

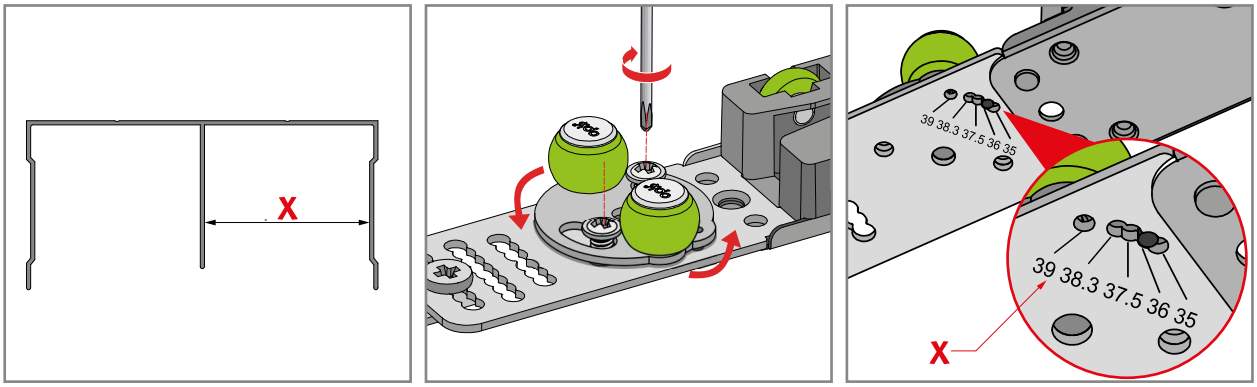

Raumtrenn Systeme
Room-dividing systems /
Systèmes de séparation de pièces

opk CRUISER 5 Profile

Deckenmontage Untenlaufend

Ceiling Mounting Bottom Running /
Montage au plafond Bas en cours d'exécution

		kg			Art.-Nr./No./Réf.
	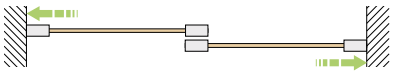	≤50	500~1500	≤2800	2x 02-051-302-150
	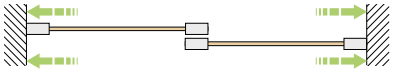	≤50	750~1500	≤2800	2x 02-051-303-150

Konfiguration für 2 Türen

Configuration for 2 doors / Configuration pour 2 portes

Art.-Nr./No./Réf.		02-051-302-150 (x2)	02-051-303-150 (x2)
Dämpfer *Damper / Amortisseur*		2	4
Aktivator *Activator / Activateur*		2	4
Führung *Guiding part / Partie de guidage*		2	0
Laufwerk *Running part / Partie courante*		4	4
Montageplatte *Mounting plate / Plaque de montage*		2	4
Untere Verbindungsplatte *Lower connecting plate / Plaque de connexion inférieure*		4	4
Obere Verbindungsplatte *Upper connecting plate / Plaque de connexion supérieure*		4	4
Abdeckung für Verbindungsschraube *Cover for connecting screw / Couvercle pour vis de connexion*		8	8
GB/ST4.2x20 Flachkopfschraube *GB/ST4.2×16 Panhead screw / GB/ST4.2×16 Vis à tête cylindrique*		4	8
M4x11 Schraube *M4×11 screw / M4×11 Vis*		2	4
GB/ST6x30 Innensechskant Schraube *GB/ST6.30 hex key screw/ GB/ST6.30 vis à tête hexagonale*		8	8
sw 2.5mm Innensechskant *sw 2.5mm hex key / sw 2.5mm clé hexagonale*		2	2

opk CRUISER 5 Profile

Deckenmontage Untenlaufend

Ceiling Mounting Bottom Running /
Montage au plafond Bas en cours d'exécution

					Art.-Nr./No./Réf.
		≤50	500~1500	≤2800	2x 02-051-302-150 1x 02-051-312-351
		≤50	830~1500	≤2800	2x 02-051-303-150 1x 02-051-313-351

Konfiguration für 3 Türen

Configuration for 3 doors / Configuration pour 3 portes

Art.-Nr./No./Réf.		02-051-302-150 (x2)	02-051-312-351 (x1)	02-051-303-150 (x2)	02-051-313-351(x1)
Dämpfer *Damper / Amortisseur*		2	0	4	1
Aktivator *Activator / Activateur*		2	0	4	0
Führung *Guiding part / Partie de guidage*		2	2	0	0
Laufwerk *Running part / Partie courante*		4	2	4	2
Montageplatte *Mounting plate / Plaque de montage*		2	2	4	4
Untere Verbindungsplatte *Lower connecting plate / Plaque de connexion inférieure*		4	2	4	2
Obere Verbindungsplatte *Upper connecting plate / Plaque de connexion supérieure*		4	2	4	2
Abdeckung für Verbindungsschraube *Cover for connecting screw / Couvercle pour vis de connexion*		8	4	8	4
Mittellagendämpfer (vordere Tür) *Mid-position damper (front door)/Amortisseur de position médiane (porte d'entrée)*		0	1	0	1
Aktivator für Mittellagendämpfer *Activator for Mid-position damper / Activateur pour Amortisseur de position médiane*		0	1	0	1
Kollisionsschutzleiste *Anti-colliision bar / Barre anti-collision*		0	0	0	1
GB/ST4.2x20 Flachkopfschraube *GB/ST4.2×16 Panhead screw / GB/ST4.2×16 Vis à tête cylindrique*		4	2	8	2
M4x11 Schraube *M4×11 screw / M4×11 Vis*		2	2	4	4
GB/ST6x30 Innensechskant Schraube *GB/ST6.30 hex key screw/ GB/ST6.30 vis à tête hexagonale*		8	0	8	0
sw 2.5mm Innensechskant *sw 2.5mm hex key / sw 2.5mm clé hexagonale*		2	0	2	0

opk CRUISER 5 Profile

Schienen, Zubehör

Tracks, Accessories / Rails, Accessoires

Produktbeschreibung *Product description / Description du produit*		**Material** *Material / Matériel*	**Farbe** *Finish / Couleur*	**Länge (mm)** *Length / Longueur*	**Art.-Nr./ No./Réf.**
Vertikales Rahmenprofil *Vertical frame profile / Profil de cadre vertical*	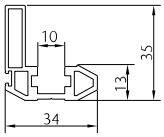	**Aluminium eloxiert** *Anodized aluminium* *Anodisé aluminium*	**Silber** *Silver* *Argent*	2500	02-058-850-325
				3500	02-058-850-335
			Titan *Titan* *Titan*	2500	02-058-803-325
				3500	02-058-803-335
Oberes Rahmenprofil *Upper frame profile / Profil de cadre supérieur*	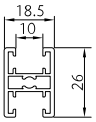	**Aluminium eloxiert** *Anodized aluminium* *Anodisé aluminium*	**Silber** *Silver* *Argent*	2500	02-058-850-325
				3500	02-058-850-335
			Titan *Titan* *Titan*	2500	02-058-803-325
				3500	02-058-803-335
Horizontales Rahmenprofil *Horizontal frame profile / Profil de cadre horizontal*	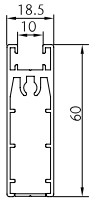	**Aluminium eloxiert** *Anodized aluminium* *Anodisé aluminium*	**Silber** *Silver* *Argent*	2500	02-058-850-325
				3500	02-058-850-335
			Titan *Titan* *Titan*	2500	02-058-803-325
				3500	02-058-803-335
Vertikales Griffrahmenprofil *Vertical handle frame / Cadre de poignée verticale profil*	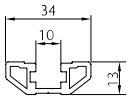	**Aluminium eloxiert** *Anodized aluminium* *Anodisé aluminium*	**Silber** *Silver* *Argent*	2500	02-058-850-325
				3500	02-058-850-335
			Titan *Titan* *Titan*	2500	02-058-803-325
				3500	02-058-803-335
Glashalteprofil *Glass rubber / Caoutchouc de verre*	**Glas 4-5mm** *Glass 4-5mm / Un verre 4-5mm*	**Kunststoff** *Plastic* *Plastique*	**Transparent** *Transparent* *Transparent*	2500	02-058-103-025
Glashalteprofil *Glass rubber / Caoutchouc de verre*	**Glas 6-7mm** *Glass 6-7mm / Un verre 6-7mm*	**Kunststoff** *Plastic* *Plastique*	**Transparent** *Transparent* *Transparent*	2500	02-058-106-025

opk CRUISER 5 Profile

Schienen, Zubehör
Tracks, Accessories / Rails, Accessoires

Produktbeschreibung *Product description / Description du produit*		**Material** *Material / Matériel*	**Farbe** *Finish / Couleur*	**Länge (mm)** *Length / Longueur*	**Art.-Nr./ No./Réf.**
Führungsschiene, doppelt *Guiding track double/ Rail de guidage double*	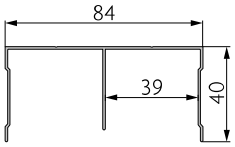	**Aluminium eloxiert** *Anodized aluminium* *Anodisé aluminium*	**Silber** *Silver* *Argent*	2500	02-057-250-225
				3500	02-057-250-335
				5800	02-057-250-258
			Titan *Titan* *Titan*	2500	02-057-203-225
				3500	02-057-203-335
				5800	02-057-203-258
Laufschiene, doppelt *Running track double / Rail de roulement double*	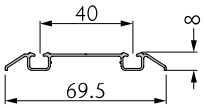	**Aluminium eloxiert** *Anodized aluminium* *Anodisé aluminium*	**Silber** *Silver* *Argent*	2500	02-056-250-225
				3500	02-056-250-335
				5800	02-056-250-258
			Titan *Titan* *Titan*	2500	02-056-203-225
				3500	02-056-203-335
				5800	02-056-203-258

Zubehör für horizontales Rahmenprofil
Accessories for horizontal frame profile / Accessoires pour profilé de cadre horizontal

Verbindungsset für füllungsteilendes Querprofil
Connection set for panel dividing cross profile /
Kit de connexion pour profilé transversal de séparation de panneaux

Produktbeschreibung *Product description / Description du produit*		**Material** *Material / Matériel*	**Farbe** *Finish / Couleur*	**Menge** *Quantity / Quantité*	**Art.-Nr./ No./Réf.**
GB/ST6x30 Innensechskant Schraube *GB/ST6.30 hex key screw/ GB/ST6.30 vis à tête hexagonale*		**Stahl** *Steel* *Acier*	**Verzinkt** *Zinc plated* *Zingué*	2 Stück 2 piece 2 pièce	02-051-400-800
Verbindungsplatte *Connecting plate / Plaque de connexion*	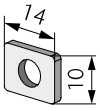	**Stahl** *Steel* *Acier*	**Verzinkt** *Zinc plated* *Zingué*	2 Stück 2 piece 2 pièce	
Abdeckung *Cover / Couvercle*		**Kunststoff** *Plastic* *Plastique*	**schwarz** *black* *noir*	2 Stück 2 piece 2 pièce	

opk CRUISER 5 Profile

Ausführung und Oberfläche

Type and Finish / Type et finition

Führungsschiene, doppelt
Guiding track double / Rail de guidage double

Silber
Silver / Argent

Titan
Titan / Titan

Laufschiene, doppelt
Running track double / Rail de roulement double

Silber
Silver / Argent

Titan
Titan / Titan

Vertikales Rahmenprofil
Vertical frame profile / Profil de cadre vertical

Silber
Silver / Argent

Titan
Titan / Titan

Oberes Rahmenprofil
Upper frame profile / Profil de cadre supérieur

Silber
Silver / Argent

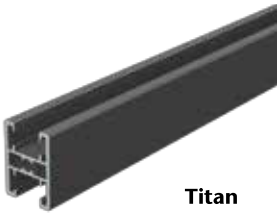

Titan
Titan / Titan

Vertikales Griffrahmenprofil
Vertical handle frame / Cadre de poignée verticale profil

Silber
Silver / Argent

Titan
Titan / Titan

Horizontales Rahmenprofil
Horizontal frame profile / Profil de cadre horizontal

Silber
Silver / Argent

Titan
Titan / Titan

opk CRUISER 5 parts

Einzelteile

Single parts / Pièces détachées

		kg	Art.-Nr./No./Réf.
Dämpfer Alurahmen *Damper aluframe/ Amortisseur cadre en aluminium*		15 kg	02-054-003-015
		30 kg	02-054-003-030
		50 kg	02-054-003-050
Dämpfer Holz *Damper wood/ Amortisseur bois*		50 kg	02-054-102-050
Zweiwegedämpfer Alurahmen *Two-way-damper aluframe/ Amortisseur cadre en aluminium*		15 kg	02-054-010-215
		30 kg	02-054-010-230
		50 kg	02-054-010-250
Zweiwegedämpfer Holz *Two-way-damper wood/ Amortisseur à deux bois*		15 kg	02-054-102-215
		30 kg	02-054-102-230
		50 kg	02-054-102-250
Aktivator Holz/ Alurahmen *Activator wood / Activateur cadre en aluminium*		15 - 50 kg	02-054-102-050
Mittellagendämpfer Holz Alurahmen (vordere Tür) *Mid-position damper (front door)/Amortisseur de position médiane (porte d'entrée)*		15 kg	02-054-010-015
		30 kg	02-054-010-030
		50 kg	02-054-010-050
Aktivator für Mittellagendämpfer Alurahmen *Activator for Mid-position damper / Activateur pour Amortisseur de position médiane*		15 - 50 kg	02-054-004-010
Kollisionsschutzleiste Holz/Alurahmen *Anti-colliision bar / Barre anti-collision*		15 - 50 kg	02-055-009-000
Führung Alurahmen *Guiding part aluframe / Partie de guidage cadre en aluminium*		15 - 50 kg	02-053-300-000
Führung Holz *Guiding part wood / Partie de guidage bois*		15 - 50 kg	02-053-100-000
Laufwerk Alurahmen *Running part aluframe / Partie courante cadre en aluminium*		15 - 50 kg	02-052-300-000
Laufwerk Holz *Running part wood / Partie courante bois*		–	02-052-100-000
Montageplatte Alurahmen *Mounting plate aluframe / Plaque de montage cadre en aluminium*		–	02-055-400-000
Montageplatte *Mounting plate / Plaque de montage*		–	02-071-410-025
Abdeckung für Verbindungsschraube *Cover for connecting screw / Couvercle pour vis de connexion*		–	02-055-500-009
GB/ST4.2x20 Flachkopfschraube *GB/ST4.2×16 Panhead screw / GB/ST4.2×16 Vis à tête cylindrique*		–	02-055-900-051
M4x11 Schraube *M4×11 screw / M4×11 Vis*		–	02-055-900-052
GB/ST6x30 Innensechskant Schraube *GB/ST6.30 hex key screw/ GB/ST6.30 vis à tête hexagonale*		–	02-055-900-050
GB/ST4.2x16 Flachkopfschraube *GB/ST4.2×16 Panhead screw / GB/ST4.2×16 Vis à tête cylindrique*		–	02-055-900-053
ST4.2x16 Senkkopfschraube mit Kreuzschlitz *ST4.2×16 Cross recess countersunk head self-drilling screw /ST4.2×16 Traversée fraisée vis autoperceuse à tête*		–	02-055-900-054