SLIDING®
BOX

S L I D I N G B O X

RONDA
STYLE THAT WORKS

Fulterer

SLIDING

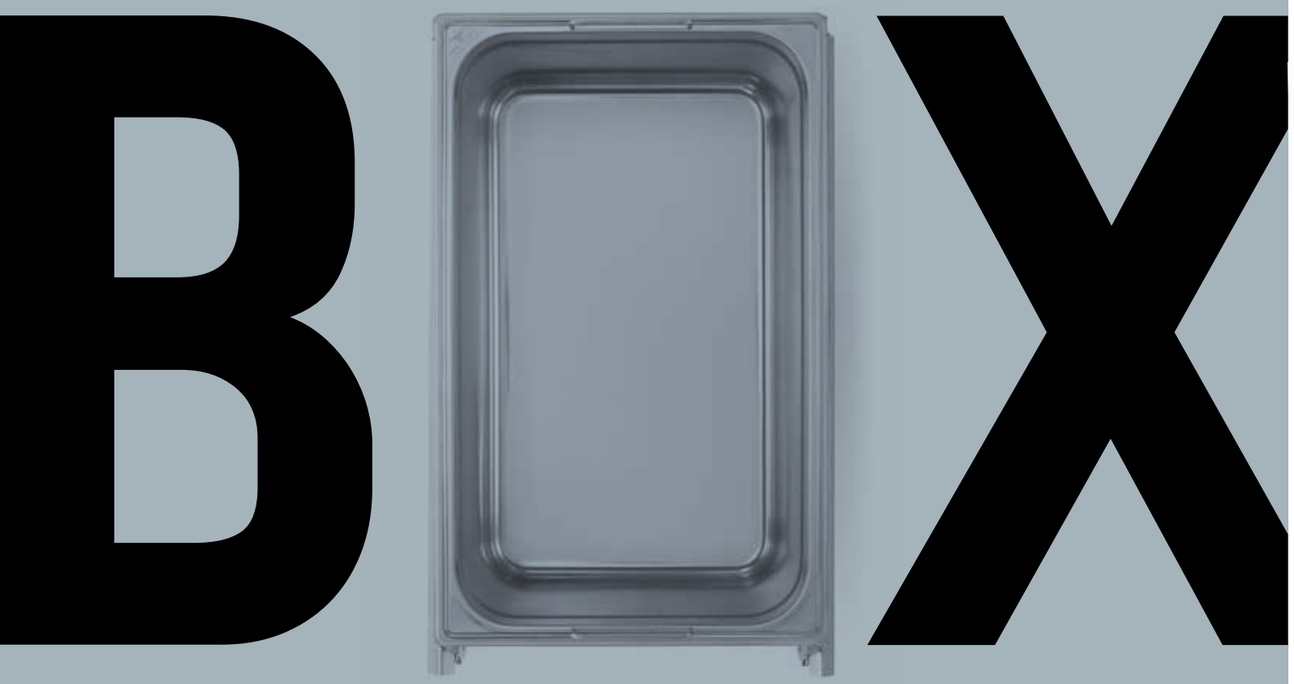

S L I D I N G B O X

SLIDING BOX

SLIDING BOX

Die perfekte Verbindung zwischen Qualität und Vielseitigkeit

The perfect combination of quality and versatility

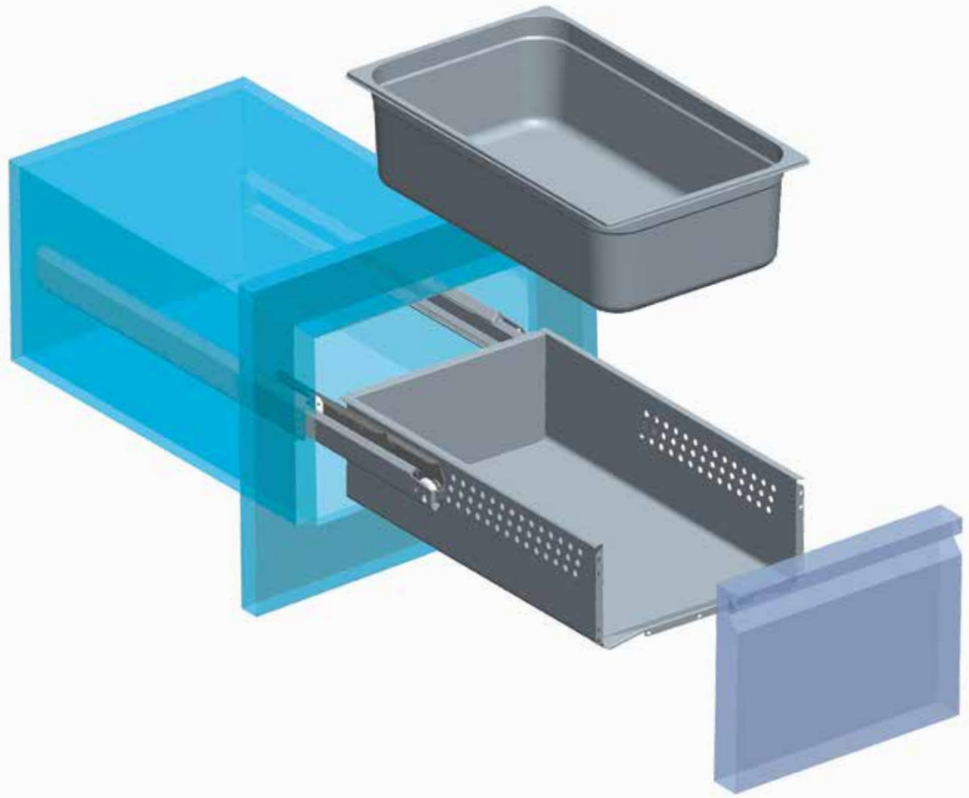

Sliding Box ist sehr praktisch und entspricht den technischen Anforderungen der Planer sowie den ästhetischen und funktionellen Bedürfnissen der Endverbraucher vollkommen.
Ganz aus Edelstahl AISI 304 gebaut.

Sliding Box is the very practical, simple answer to the technical needs of designers and also satisfies the aesthetic and functional requirements of end users.
Entirely made in **Stainless Steel AISI 304**.

SLIDING® BOX

Modular gemäß internationaler Bauweise und Standards

Modular according to the international standards

Die extrem einfache Verwendung und die Gewissheit einer sicheren Desinfektion machen aus Sliding Box ein unentbehrliches Instrument für alle, die im professionellen Gastronomiebereich arbeiten.

The extreme ease of use and the guaranteed disinfection, make Sliding Box an indispensable tool for those working in professional catering.

Sliding Box kann jeden GN-Behälter **ab Größe 1/1** aufnehmen.

The sink can hold any gastronorm basins, from the 1/1 size up.

SLIDING BOX

Dauherhaft, funktionell und einfach zu verwenden

Durability, functionality and semplicity

Leicht und haltbar
die perfekte Verbindung zwischen Tragfähigkeit und Dauerhaftigkeit

Wartungsfrei
Die höchste Qualität der Werkstoffen garantiert absolute Haltbarkeit

Light and resistant
a perfect balance between loading capacity and durability

Maintenance-Free
top-quality materials for long life

RONDA
STYLE THAT WORKS

SLIDING BOX®

Einfach zu reinigen und zu verwenden

Easy to clean and practical in use

Vorbereitung zu Fulterer Auszüge
Set-up for Fulterer guides

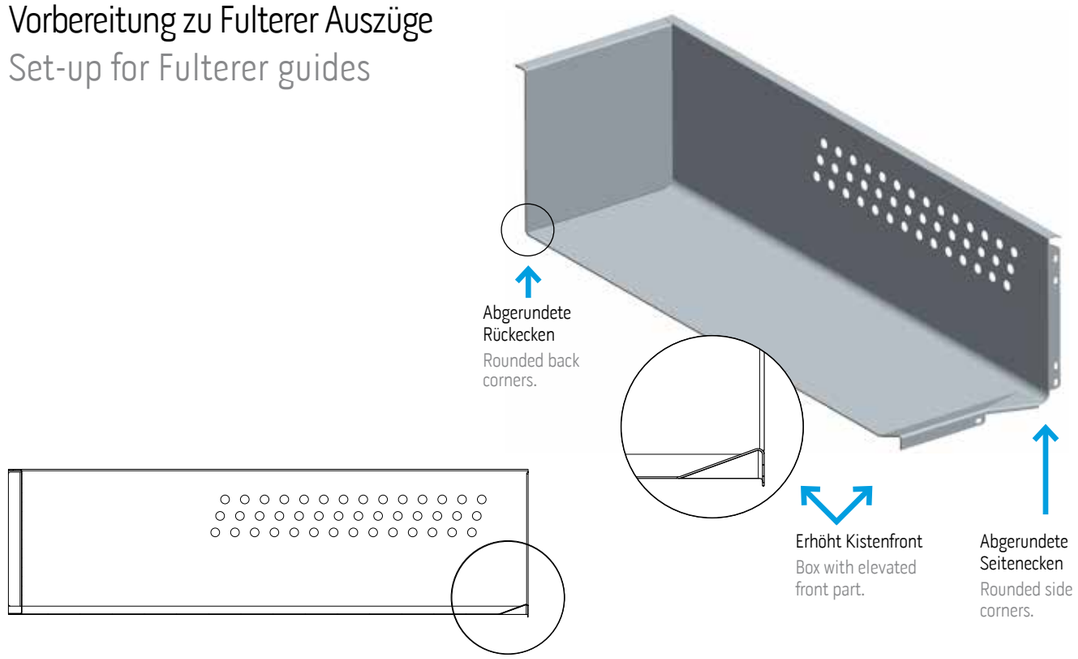

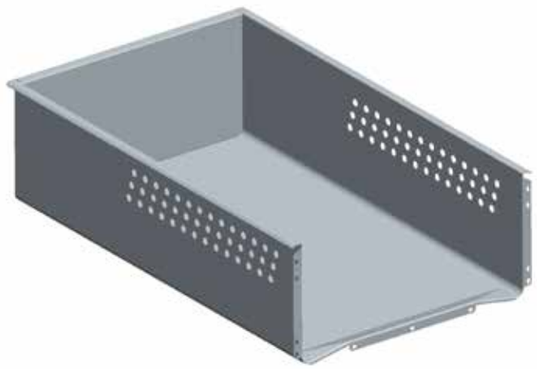

Version mit Bohrlöchern für Schrauben
Screw fixing system.

SLIDING® BOX

Leicht zu reinigen
Simple cleaning

RONDA
STYLE THAT WORKS

Simple Formen für eine perfekte Reinigung
Simple forms for simple cleaning

SLIDING® BOX

Neutral oder gekühlt
Neutral or refrigerated

Für **Neutraltheken**
FOR **NEUTRAL COUNTERS**

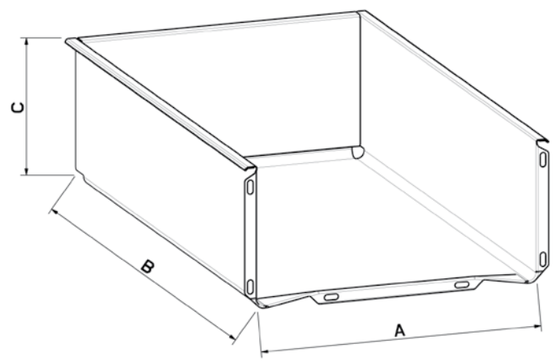

Kastenabmessungen Box Dimensions

A	B	Höhe Depth
305	537	100 - 150 - 200

Für **Kühltheken**
FOR **REFRIGERATED COUNTERS**

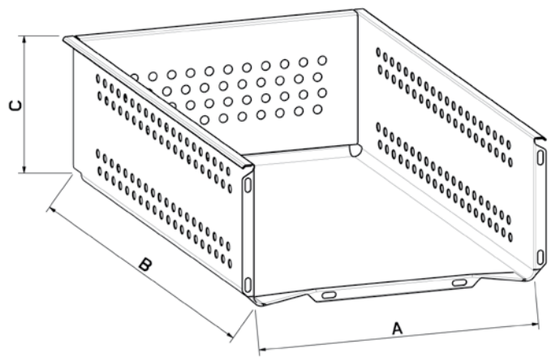

Kastenabmessungen Box Dimensions

A	B	Höhe Depth
305	537	100 - 150 - 200

Ronda, Design und Technologie
Ronda, design and technology

Design, Technologie und Funktionalität sind die Stärken von Ronda und Aspekte, die seit 45 Jahren bei der Planung und Herstellung aller Produkte im Mittelpunkt stehen. Ronda ist führend bei der Produktion von Einrichtungskomponenten (Schubladen, Türen, Behälter, Spülbecken aus Edelstahl) für Bars und Gastronomiebetriebe.

Die Produkte eroberten nicht nur den italienischen Markt, sie setzten sich auch in den wichtigsten europäischen Ländern durch und brachten so den typisch italienischen Stil und Eleganz über die Landesgrenzen hinaus: Wo auch immer - wenn man heute von Bar spricht, denkt man ganz automatisch an Italian Style.

Die Produkte von Ronda werden sehr strengen Prüfungen unterzogen, denn es zählen nicht nur Ästhetik und praktische Beschaffenheit. Elemente für die Gastronomie müssen vor allem robust, widerstandsfähig und dauerhaft sein. Damit Ihr Barservice technologischer, hygienischer, einfacher und eleganter wird.

Design, technology and functionality are the aims that Ronda has been pursuing for more than 45 year in the planning and realisation of its products. Ronda is the leading company in the production of stainless steel components (doors, drawers, food containers, sink bowls...) for bar fittings and professional kitchens .

Ronda quality and design have asserted themselves in the main European markets, spreading worldwide the elegance of the Italian style.

All Ronda products are subject to the most severe quality tests as the ho.re.ca sector requires not only ergonomics and elegance, but also resistance and durability.

SLIDING®
BOX

keybusiness.com

Fulterer GmbH
Höchsterstraße 11
A-6890 Lustenau
Austria

Phone: +43 5577 8130
Fax: +43 5577 8130 129
E-mail: info@fulterer.com
www.fulterer.com

Ronda S.p.A.
Via Vegri 83,
36010 Zane (VI)
Italy

Phone: +39 0445 385600
Fax: +39 0445 385700
E-mail: sales@ronda.it
www.ronda.it

SL.BOX ED. 01 DE/UK_10/2014

RONDA
STYLE THAT WORKS

Fulterer