opk EUROPE

PRODUKTKATALOG

Product catalogue

Catalogue des produits

SLIDING DOOR SYSTEM EXPERTS

2023/2024

Impressum / ***Imprint*** / ***Mentions légales***

Der Nachdruck des Kataloges, auch auszugsweise, der Abdruck oder die Nachahmung der Abbildungen sowie die Nachahmung der Gestaltung ist verboten.

In diesem Katalog sind die technischen Darstellungen und Maßangaben, auch bei den Abbildungen und Zeichnungen, unverbindlich. Abbildungen können vom Original abweichen. Konstruktionsänderungen sind vorbehalten. Alle Maßangaben sind in mm, sofern nicht anders angegeben. Für Lieferungen gelten die AGB's die auf www.opkeurope.com eingesehen werden können.

The reprinting of the catalog even in extracts, the reprinting or imitation of the illustrations and the imitation of the design is prohibited.

In this catalog the technical representations and dimensions, also in the illustrations and drawings, are not binding. We reserve the right to make design changes. Images may differ from the original. All dimensions are in mm, unless otherwise stated. For deliveries the general terms and conditions apply which can be viewed at www.opkeurope.com

Toute reproduction du présent catalogue, même par extrait, la reproduction ou l'imitation des illustrations ainsi que l'imitation sont interdites.
Les illustration techniques et les dimensions, tout comme les illustrations et dessins, contenus au présent catalogue s'entendent sans engagement. Les illustration peuvent diverger de l'original. Sous réserve de toutes modifications apportées à la construction. Toutes les dimensions s'entendent en mm, sauf indication contraire. Les livraisons sont soumises aux CG qui peuvent être consultées au www.opkeurope.com

Herausgeber: / ***Editor:*** / ***Éditeur:***
OPK Europe GmbH
Junghansstr. 16
D-72160 Horb am Neckar
Tel: +49 (0)7451 622 64 0
info@opk-europe.com
www.opkeurope.com

Mai / May / *Mai 2023*
© OPK Europe GmbH
Alle Rechte vorbehalten
All rights reserved
Tous droits réservés

Gedruckt in Deutschland
Printed in Germany
Imprimé en Allemagne

Über uns
About us / à propos de nous

opk Geschichte
opk history / Histoire d'opk 01 - 02

Schiebetür Anwendungsarten
Types of applications for sliding doors / Types d'application pour porte coulissante 03 - 04

opk Produkte / *opk products / Produits opk*
Möbelsysteme / *Furniture systems / Systèmes de meubles*

opk Miniroller 06-09

opk Speedboat 10-19

opk Speedboat W/G Schienen, Zubehör / *Tracks, Accessories* / Rails, Accessoires 19

opk Submarine 9 20-23

opk Submarine S 24-27

opk Flagship 5 W 28-31

opk Sailing 2 32-35

opk Sailing 4 36-43

opk Ocean 1 44-49

opk Rotary 50-55

opk Aircraft 6 56-58

Raumtrennsysteme / *Room dividing systems / Systèmes de division de pièces*

opk Cruiser 3 Wood
Boden- Deckenmontage untenlaufend / *Floor- Ceiling Mounting Bottom Running /*
Montage au étage au plafond en bas 60-63

opk Cruiser 5 Wood
Boden- Deckenmontage untenlaufend / *Floor- Ceiling Mounting Bottom Running /*
Montage au étage au plafond en bas 64-67

opk Cruiser 5 Profile
Boden- Deckenmontage untenlaufend / *Floor- Ceiling Mounting Bottom Running /*
Montage au étage au plafond en bas 68-70

opk Cruiser 5 Profile
Schienen, Zubehör / *Tracks, Accessories* / Rails, Accessoires 71-72

opk Cruiser 5 Profile
Ausführung und Oberfläche / Type and Finish / Exécution et finition 73

opk Cruiser 5 Einzelteile
Single parts / Pièces détachées 74-76

OPK-Produkte zeichnen sich durch deutsche Qualitätsstandards aus

OPK products feature German quality standards /
Les produits OPK répondent aux normes de qualité allemandes

OPK-Beschläge zeichnen sich vor allem durch ihre Leichtgängigkeit und leise Dämpfung aus. Das Versprechen an die Kunden lautet außerdem: optimaler Service, kompetente Beratung und das beste Produkt.

Die Produkte zeichnen sich durch deutsche Qualitätsstandards aus. Sie werden auf europäischen Maschinen und Anlagen produziert und nach IOS geprüft, unter Verwendung modernster Materialien und Technologien. Die Prüfungen der Produkte erfüllen sogar höhere Standards als die anderer Hersteller. OPK ist damit vergleichbar mit den europäischen Top-Marken.
Das liegt auch an der sehr hohen Fertigungstiefe - vom Werkzeugbau bis zum Anlagenbau.

OPK fittings are characterised mainly by their smooth running and silent damping. Moreover, the promise to customers is optimum service, expert advice, and the best product.

The products feature German quality standards. They are produced on European machines and systems and tested according to IOS, using the latest materials and technologies. The tests of the products meet even higher standards than those of other manufacturers. OPK is thus comparable to the European top brands. This is also due to the very high production depth – from toolmaking to plant construction.

Les ferrures OPK se caractérisent principalement par leur fonctionnement souple et leur amortissement silencieux. En outre, la promesse faite aux clients est un service optimal, des conseils d'experts et le meilleur produit.

Les produits sont conformes aux normes de qualité allemandes. Ils sont fabriqués sur des machines et des systèmes européens et testés selon IOS, en utilisant les matériaux et les technologies les plus récents. Les tests des produits répondent à des normes encore plus élevées que celles des autres fabricants. OPK est donc comparable aux grandes marques européennes. Ceci est également dû à la très grande profondeur de production - de la fabrication d'outils à la construction d'installations.

Bausysteme / *Building systems* / *Systèmes de construction*

opk Spaceship 80 *78-120*

opk Spaceship 80 W
Standard Deckenmontage / *Ceiling Mounting* / Montage au plafond *79 - 80*

opk Spaceship 80 W
Minimal Deckenmontage / *Ceiling Mounting* / Montage au plafond *81 - 82*

opk Spaceship 80 G
Deckenmontage / *Ceiling Mounting* / Montage au plafond *83 - 89*

opk Spaceship 80 W Standard Pocket *91 - 92*

opk Spaceship 80 W Minimal Pocket *93 - 94*

opk Spaceship 80 G Pocket *95 - 96*

opk Spaceship 80 Push to Open / Standard / Minimal / Glass Pocket *97 - 98*

opk Spaceship 80 W/G Pocket
Schienen, Zubehör / *Tracks, Accessories* / Rails, Accessoires *99 - 100*

opk Spaceship 80 W Wandmontage / *Wall Mounting* / Montage mural *103-104*

opk Spaceship 80 G Wandmontage / *Wall Mounting* / Montage mural *105-108*

opk Spaceship 80 Synchro W
Minimal Wandmontage / *Wall Mounting* / Montage mural *111-112*

opk Spaceship 80 W
Schienen, Zubehör / *Tracks, Accessories* / Rails, Accessoires *113-119*

opk Spaceship 160 *122-132*

opk Spaceship 160 W
Minimal Deckenmontage / *Ceiling Mounting* / Montage au plafond *123-124*

opk Spaceship 160 W Minimal Pocket *125-126*

opk Spaceship 120 G
Deckenmontage / *Ceiling Mounting* / Montage au plafond *127-128*

opk Spaceship 120 G Pocket *129-130*

opk Spaceship 160/120
Schienen, Zubehör / *Tracks, Accessories* / Rails, Accessoires *131-132*

opk Navigator W *134-140*

opk Navigator W2 *135-136*

opk Navigator W3 *137-138*

opk Navigator W4 *139-140*

opk E-SPACE *142-160*

opk E-SPACE W
Minimal Deckenmontage / *Ceiling Mounting* / Montage au plafond *143-144*

opk E-SPACE G
Deckenmontage / *Ceiling Mounting* / Montage au plafond *145-148*

opk E-SPACE W Minimal Pocket *149-150*

opk E-SPACE G Pocket *151-154*

opk E-SPACE Schienen, Zubehör / *Tracks, Accessories* / Rails, Accessoires *155-158*

opk E-SPACE Optional erhältlich / *Optional available* / Disponible en option *159-160*

opk Qualitätsmanagement *opk quality management /* opk Assurance qualité *161*

Türgewichtberechnung *Door weight calculation /* Calcul du poids de la porte *162*

opk Geschichte

opk history / Histoire d'opk

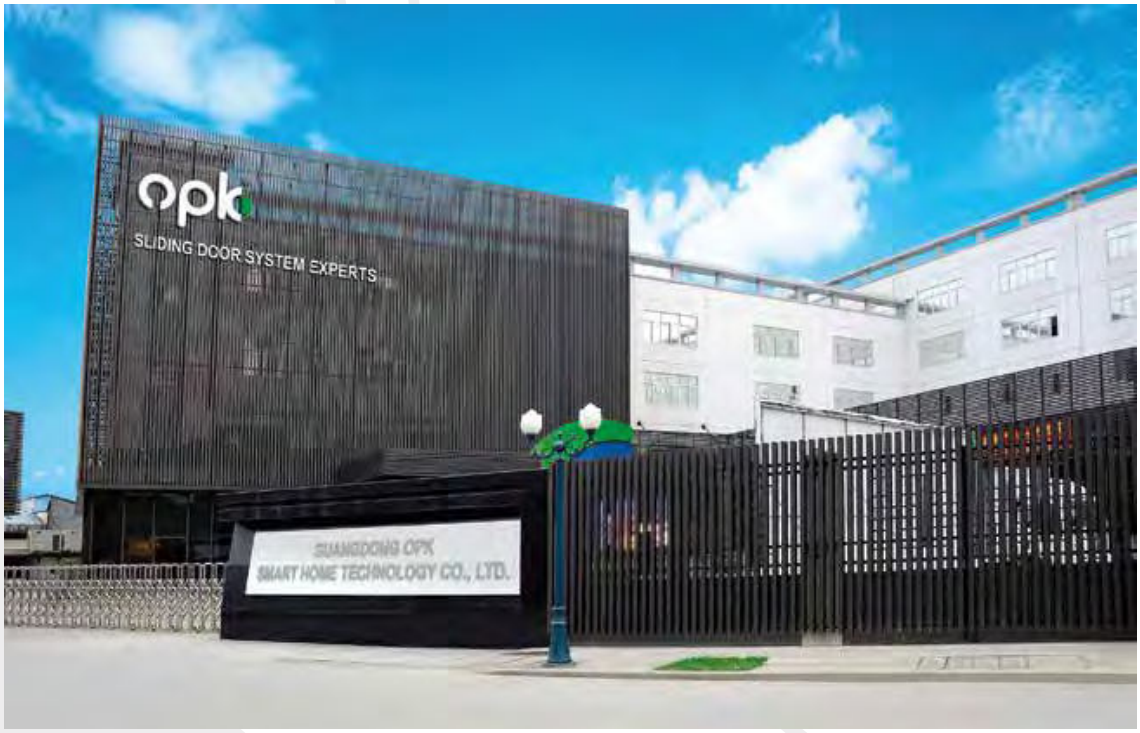

Eine überragende Nutzer Experience verbunden mit echten Mehrwerten für Handel und Verarbeiter, haben OPK Europe in kurzer Zeit zu einem der relevanten Player im Segment der Möbel- und Baubeschläge gemacht – und das europaweit. Die Entwicklung einer Schiebetür steht am Anfang der Erfolgsgeschichte von OPK. Aus dieser DNA ist Schritt für Schritt ein einzigartiges Portfolio unterschiedlichster Schiebetürlösungen entstanden, die alle eines gemeinsam haben: OPK Produkte sind bis ins kleinste Detail durchdacht, stehen für eine außergewöhnliche Qualitätsanmutung und höchsten Komfort. Alle Produkte entstehen in eigenen Entwicklungsabteilungen. Für den europäischen Markt entwickelt und vertreibt die OPK Europe GmbH mit Sitz in Deutschland die länderspezifischen Produktmodifikationen. Gefertigt werden die hochwertigen Komponenten beim Mutterkonzern Guandong OPK Smart Home Technology Co. Ltd.

An outstanding user experience combined with real added value for the trade and fabricators have made OPK Europe one of the relevant players in the furniture and building hardware segment in a short time - and throughout Europe. The development of a sliding door is at the beginning of OPK's success story. Step by step, this DNA has given rise to a unique portfolio of the most diverse sliding door solutions, all of which have one thing in common: OPK products are well thought out down to the smallest detail and stand for exceptional quality and maximum comfort. All products are created in our own development departments. For the European market, OPK Europe GmbH, based in Germany, develops and distributes the country-specific product modifications. The high-quality components are manufactured by the parent company Guandong OPK Smart Home Technology Co. Ltd.

Une expérience utilisateur supérieure associée à une réelle valeur ajoutée pour les distributeurs et les transformateurs ont fait d'OPK Europe un acteur important dans le segment des ferrures de meubles et de construction, et ce dans toute l'Europe.Le développement d'une porte coulissante est à l'origine du succès d'OPK. De cet ADN est né, pas à pas, un portefeuille unique de solutions de portes coulissantes les plus diverses, qui ont toutes un point commun : Les produits OPK sont pensés dans les moindres détails, ils sont synonymes d'une qualité exceptionnelle et d'un confort maximal. Tous les produits sont développés dans nos propres départements de développement. Pour le marché européen, OPK Europe GmbH, dont le siège est en Allemagne, développe et commercialise les modifications de produits spécifiques aux différents pays. Les composants de haute qualité sont fabriqués par la société mère Guandong OPK Smart Home Technology Co. Ltd.

1996

Die Firma wird in Chengdu, Provinz Sichuan gegründet.

The company is established in Chengdu, Sichuan Province.

La société est établie à Chengdu, dans la province du Sichuan.

2000

Neue Produktionsprozesse erfordern mehr Platz. Das OPK-Werk in Xiaolan Town wird nach Zhongshan City verlegt.

New production processes require more space. OPK plant is relocated in Xiaolan Town, Zhongshan City.

Les nouvelles processus de production nécessitent plus d'espace. L'usine OPK à Xiaolan Town déménage dans la ville de Zhongshan.

2006

Entwicklung einer neuen Produktlinie. OPK wird zu einem wichtigen Player auf dem Markt für Schiebesysteme.

Development of new product line. OPK becomes an important player in the market for sliding systems.

Développement d'une nouvelle gamme de produits. OPK devient un acteur important sur le marché des systèmes coulissants.

2007

Die Marke OPK ist eingetragen und das Logo wird zum Markenzeichen für Schiebetürbeschläge mit Dämpfung.

OPK brand is registered and the logo becomes a trade-mark for sliding door fittings with soft closing devices.

La marque OPK est déposée et le logo devient une marque déposée pour les ferrures de portes coulissantes à fermeture amortie.

2011

OPK einer der größten Hersteller von Schiebetürsystemen weltweit.

OPK becomes one of the largest manufacturers of sliding doors systems worldwide.

OPK devient l'un des plus grands fabricants de systèmes de portes coulissantes au monde.

2014

Mit über 1200 Beschäftigten und mehr als 50.000 m² Betriebsfläche ist OPK eines der führenden Unternehmen für Schiebetürsysteme.

With over 1,200 employees and more than 50,000 sqm of operating space, OPK is one of the leading companies in sliding door systems.

Avec plus de 1 200 employés et plus de 50 000 m² d'espace, OPK est l'une des entreprises de premier plan dans les systèmes de portes coulissantes.

2018

OPK Europe feiert im Juni 2018 die Eröffnung des Standorts Horb am Neckar.

OPK Europe celebrates the opening of the Horb am Neckar location in June 2018.

OPK Europe GmbH fête l'ouverture du site de Hors sur le Neckar en juin 2018.

2019

OPK zeigt auf der Interzum 2019 in Köln Neuheiten im Baubeschlag opk E-Space und opk Spaceship 80 / 160.

OPK shows at the Interzum 2019 in Cologne Innovations in opk E-Space and opk Spaceship 80 / 160 construction fittings.

OPK présente au salon Interzum 2019 à Cologne Nouveautés dans les ferrures de construction opk E-Space et opk Spaceship 80 / 160.

2023

OPK auf der Interzum 2023 mit den neuesten Trends für Schiebetürsysteme.

OPK at Interzum 2023 with the latest trends for sliding door systems.

OPK au salon Interzum 2023 avec les dernières tendances pour les systèmes de portes coulissantes.

Schiebetüren Anwendungsarten

Types of application for sliding doors /
Types d'application pour portes coulissantes

InSide
- **Türflügel laufen im Korpus**

Doors run inside the cabinet

Les portes glissent à l'intérieur du corps

MixSide
- **Türflügel laufen im Korpus und außerhalb des Korpus**

Doors run inside and outside of the cabinet

Les portes glissent à l'intérieur et à l'extérieur du corps

OutSide *1 Tür/1 door/1 porte*
- **Türflügel läuft vor dem Korpus**

Door run in front of the cabinet

Le vantail glisse devant le corps

OutSide *2 Türen/2 doors/2 portes*
- **Türflügel laufen vor dem Korpus**

Doors run in front of the cabinet

Le vantail glisse devant le corps

In/OutSide
- **ein Türflügel läuft im, der andere läuft vor dem Korpus**

One door runs inside the cabinet, the other in front of the cabinet

Un vantail porte glisse à l'intérieur du corps, l'autre devant le corps

FoldSide
- **Türflügel werden wie eine Ziehharmonika zu einem Paket gefaltet**

Doors are folded into a package like an accordion

Les portes sont pliées dans un paquet comme un accordéon

Ceiling mounting
- **Deckenmontage**

Montage au plafond

Wall mounting
- **Wandmontage**

Montage mural

Pocket door
- **Wandtaschenlösung**

Solution porte de poche

Room dividing
with two doors
- **Raumtrennung zweitürig**

Division de la pièce à deux portes

Schiebetür Optionen

Sliding door options / Options de portes coulissantes

- **Für 1 Türflügel**
  for 1 door
  pour 1 porte
- **Für 2 Türflügel**
  for 2 door
  pour 2 portes
- **Für 3 Türflügel**
  for 3 door
  pour 3 portes
- **Für mehr als 3 Türflügel**
  for more than 3 doors
  pour plus de 3 vantaux
- **Türhöhe**
  Door height
  Hauteur de porte
- **Türbreite**
  Door width
  Largeur de porte
- **Türstärke**
  Door thickness
  Épaisseur de porte
- **Höhenverstellung**
  Height adjustment
  Réglage de la hauteur
- **Türgewicht**
  Door weight
  Poids de porte
- **Türstapelung**
  Door stacking
  Empilage de la porte
- **Festelement**
  Fixed element
  Élément fixe
- **Synchronlauf-mechanismus**
  Synchronous running mechanism
  Mécanisme de fonctionnement synchrone
- **Durchgangsmaß**
  Passage width
  Dimension passage
- **Schallschutzwert**
  Soundproofing value
  Valeur d'insonorisation
- **Schallhemmende Schiebetür**
  Soundproof sliding door
  Porte coulissante insonorisante
- **Ohne Dämpfung**
  Without damping
  Sans amortissement
- **Einseitige Dämpfung**
  One side damping
  Amortissement d'un côté
- **Zweiseitige Dämpfung**
  Both sides damping
  Amortissement des deux côtés
- **Holz**
  Wood
  Bois
- **Aluminiumrahmen für Holz**
  Aluminium frame for wood
  Cadre en aluminium pour le bois
- **Glas**
  Glass
  Verre
- **Glas mit horizontalem Rahmenprofil**
  Glass with horizontal frame
  Verre avec profilé cadre horizontal
- **Aluminiumrahmen für Glas**
  Aluminium frame for glass
  Cadre en aluminium pour verre
- **Empfehlung ESG Glas**
  ESG Glass recommended
  Verre ESG conseillé
- **Empfehlung Glas VSG**
  VSG Glass recommended
  Verre VSG conseillé
- **Handy App**
  Mobile App
  appli pour téléphone portable
- **Berührungs-steuerung**
  By touch
  Commande tactile
- **Elektromagnetisch**
  Electomagnetic
  Électromagnétique
- **Fernbedienung**
  Remote control
  Télécommande
- **Hygieneschalter**
  Hygienic push button
  Bouton poussoir hygiénique
- **Radarsensor**
  Radar sensor
  Capteur radar
- **TÜV**
  TÜV
  TÜV (contrôle technique)
- **SGS**
  SGS
  SGS

Raumtrennsysteme

Room dividing systems / Systèmes de division de pièces

Inhaltsverzeichnis

Content / Sommaire

opk Cruiser 3 Wood
Boden- Deckenmontage untenlaufend /
Floor- Ceiling Mounting Bottom Running /
Montage au étage au plafond en bas 60-63

opk Cruiser 5 Wood
Boden- Deckenmontage untenlaufend /
Floor- Ceiling Mounting Bottom Running /
Montage au étage au plafond en bas 64-67

opk Cruiser 5 Profile
Boden- Deckenmontage untenlaufend /
Floor- Ceiling Mounting Bottom Running /
Montage au étage au plafond en bas 68-70

opk Cruiser 5 Profile
Schienen, Zubehör
Tracks, Accessories / Rails, Accessoires 71-72

opk Cruiser 5 Profile / *Ausführung und Oberfläche*
Type and Finish / Exécution et finition 73

opk Cruiser 5 Einzelteile /
Single parts / Pièces détachées 74-76

opk CRUISER 3

PERFEKTES SYSTEM MIT WOHLFÜHL-WIRKUNG.
PERFECT SYSTEM WITH A WELL-BEING EFFECT.
SYSTÈME PARFAIT À EFFET BIEN-ÊTRE.

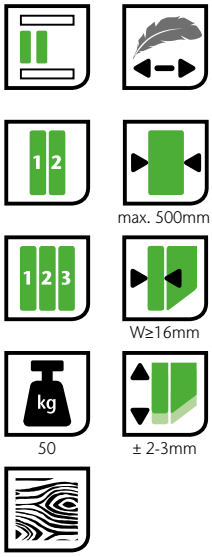

opk CRUISER 3 W

Boden- Deckenmontage untenlaufend

Floor- Ceiling Mounting Bottom Running /
Montage au étage au plafond en bas

Technische Zeichnung

Technical drawing / Plans et schémas

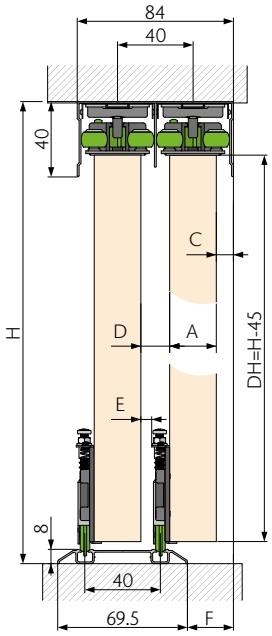

	A (16mm)	A (18mm)	A (19mm)
C	13.5mm	12.5mm	12mm
D	24.5mm	22.5mm	21.5mm
E	10mm	8mm	7mm
F	21mm	22mm	22.5mm

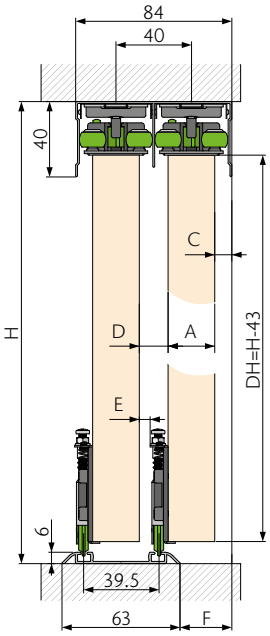

	A (16mm)	A (18mm)	A (19mm)
C	13.5mm	12.5mm	12mm
D	24.5mm	22.5mm	21.5mm
E	10mm	8mm	7mm
F	24mm	25mm	25mm

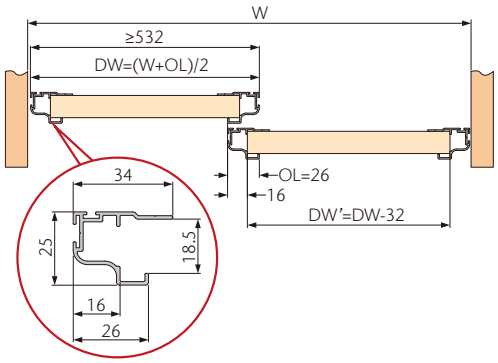

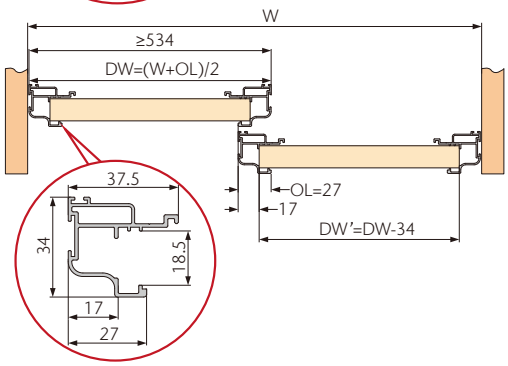

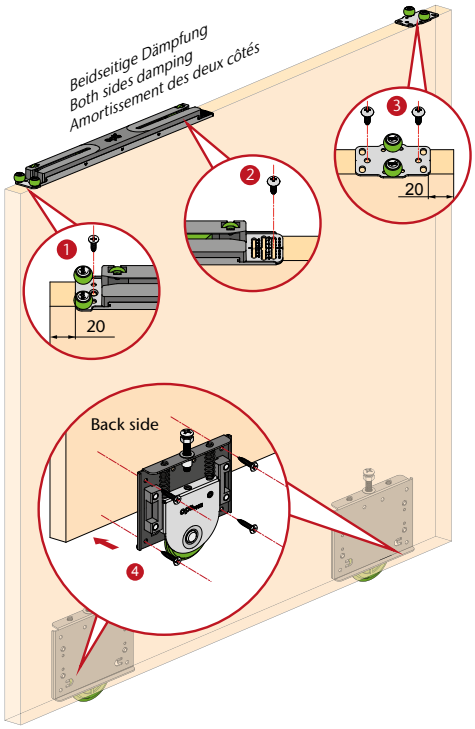

opk CRUISER 3 W

Boden- Deckenmontage untenlaufend

Floor- Ceiling Mounting Bottom Running /
Montage au étage au plafond en bas

				Art.-Nr./No./N° d'art.
	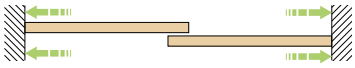	50	≤500	01-053-100-101
		50	≤500	01-053-100-102

Konfiguration für 2/3 Türen

Configuration for 2/3 doors / Configuration pour 2/3 portes

Zweiwegedämpfer Holz *Two-way-damper wood /* *Amortisseur deux voies bois*		1	-
Dämpfer *Damper / Amortisseur*		-	5
Führung Holz *Guiding part wood / Guidage bois*		2	-
Aktivator *Activator / Activateur*		4	4
Laufwerk *Running part / Train de roulement*		4	6
Aktivator für Zweiwegedämpfer *Activator for Two-way-damper /* *Activateur pour Amortisseur deux voies*		-	1
Zweiwegedämpfer *Two-way-damper /* *Amortisseur deux voies*		-	1
Kollisionsschutzleiste *Anti-colliision bar / Barre anti-collision*		-	4

opk CRUISER 3 W

Schienen, Zubehör

Tracks, Accessories / Rails, Accessoires

Produktbeschreibung *Product description / Description du produit*		**Material** *Material / Matériel*	**Farbe** *Finish / Couleur*	**Länge (mm)** *Length / Longueur*	**Art.-Nr./No./ N° d'art.**
Set Führungs- und Laufschiene, doppelt *Set Guiding and Running track double/ Set Rail de guidage et de roulement, double*	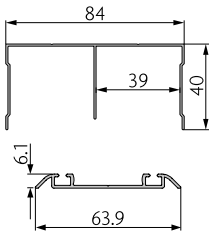	**Aluminium eloxiert** *Anodized aluminium Aluminium anodisé*	**Silber** *Silver Argent*	2400	01-053-000-001
				3400	01-053-000-002
Set Vertikales Griffrahmenprofil *Set Vertical handle frame / Set Cadre de poignée verticale profil*	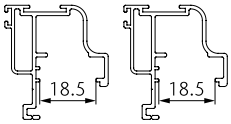	**Aluminium eloxiert** *Anodized aluminium Aluminium anodisé*	**Silber** *Silver Argent*	2800	01-053-000-003

opk CRUISER 5

ERÖFFNET VÖLLIG NEUE RAUMKONZEPTE.
OPENS UP COMPLETELY NEW ROOM CONCEPTS.
OUVRE LA PORTE AUX CONCEPTS D'AMÉNAGEMENT RÉVOLUTIONNAIRES.

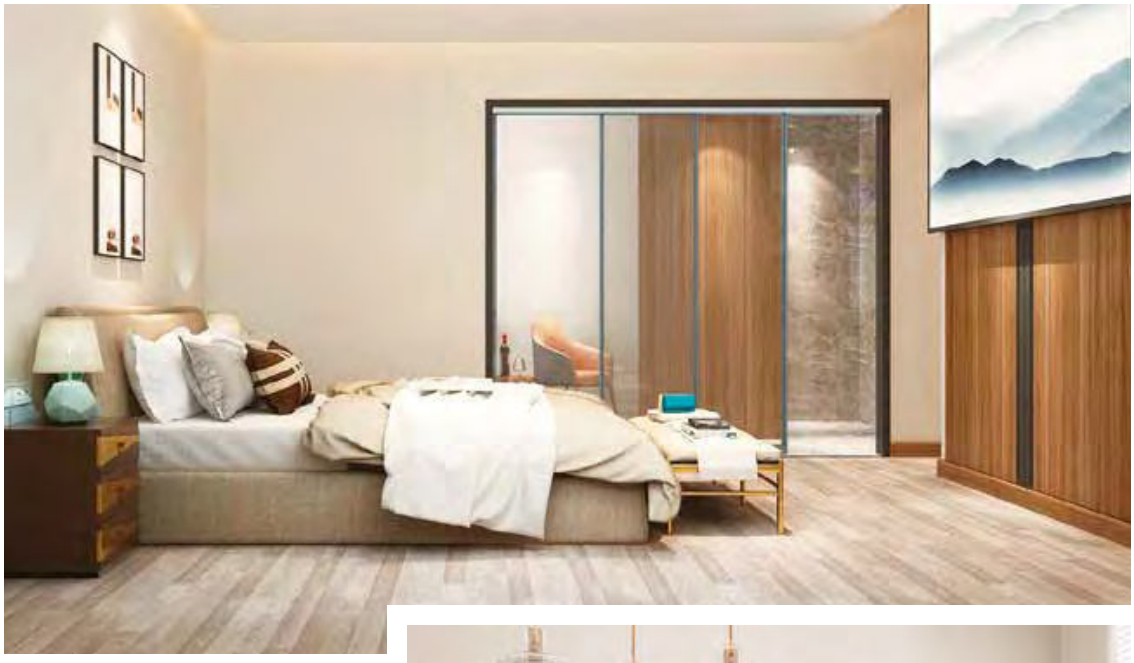

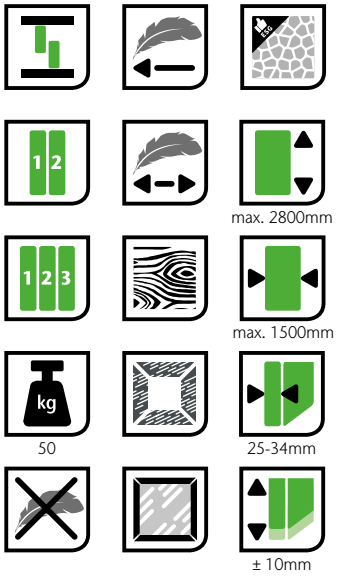

opk Cruiser 5 W

Boden- Deckenmontage untenlaufend

Floor- Ceiling Mounting Bottom Running /
Montage au étage au plafond en bas

Technische Zeichnung

Technical drawing / Plans et schémas

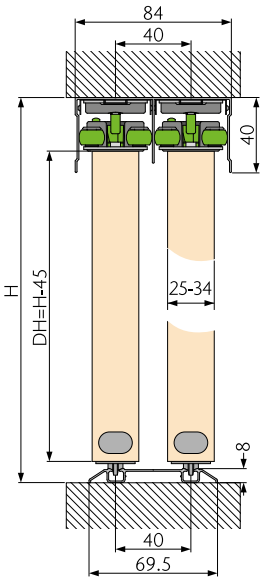

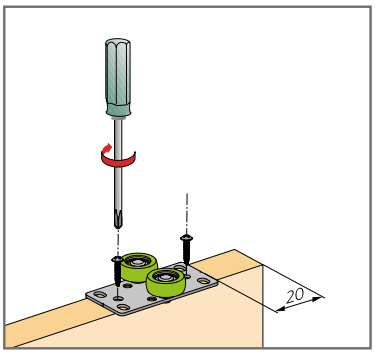

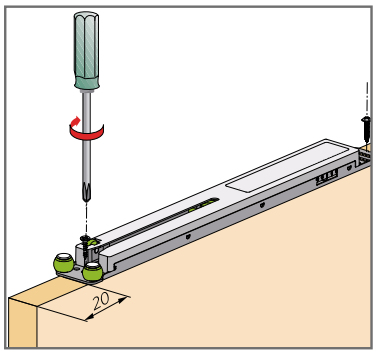

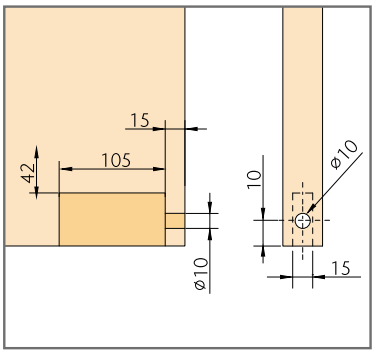

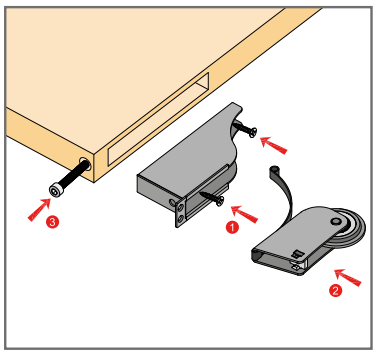

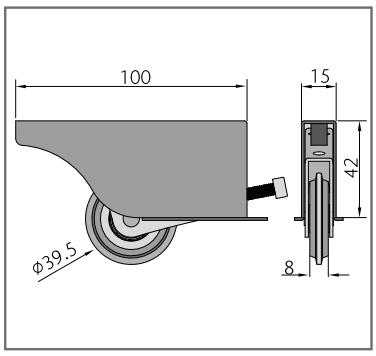

opk Cruiser 5 W

Boden- Deckenmontage untenlaufend

Floor- Ceiling Mounting Bottom Running /
Montage au étage au plafond en bas

					Art.-Nr./No./N° d'art.
		≤50	400~1500	≤2800	2x 02-051-102-150
		≤50	620~1500	≤2800	2x 02-051-103-150

Konfiguration für 2 Türen

Configuration for 2 doors / Configuration pour 2 portes

Art.-Nr./No./N° d'art.		02-051-102-150 (x2)	02-051-103-150 (x2)
Dämpfer *Damper / Amortisseur*		2	4
Aktivator *Activator / Activateur*		2	4
Führung *Guiding part / Guidage*		2	0
Laufwerk *Running part / Train de roulement*		4	4
Abdeckkappe *Cover cap / Cache Capuchon*		4	4
GB/ST4.2x20 Flachkopfschraube *GB/ST4.2×20 Panhead screw / GB/ST4.2×20 Vis à tête cylindrique*		4	8
GB/ST4.2x16 Flachkopfschraube *GB/ST4.2×16 Panhead screw / GB/ST4.2×16 Vis à tête cylindrique*		6	4
ST4.2x16 Senkkopfschraube mit Kreuzschlitz *ST4.2×16 Cross recess countersunk head self-drilling screw / ST4.2x16 Vis fraisée à tête cruciforme*		10	12
SW 2.5mm Innensechskant *SW 2.5mm hex key / SW 2.5mm Six pans creux*		1	1

opk Cruiser 5 W

Boden- Deckenmontage untenlaufend

Floor- Ceiling Mounting Bottom Running /
Montage au étage au plafond en bas

					Art.-Nr./No./N° d'art.
		≤50	500~1500	≤2800	2x 02-051-102-150 1x 02-051-112-351
		≤50	685~1500	≤2800	2x 02-051-103-150 1x 02-051-113-351

Konfiguration für 3 Türen

Configuration for 3 doors / Configuration pour 3 portes

Art.-Nr./No./N° d'art.		02-051-102-150 (x2)	02-051-112-351 (x1)	02-051-103-150 (x2)	02-051-113-351(x1)
Dämpfer *Damper / Amortisseur*		2	0	4	1
Aktivator *Activator / Activateur*		2	0	4	0
Führung *Guiding part / Guidage*		2	2	0	0
Laufwerk *Running part / Train de roulement*		4	2	4	2
Abdeckkappe *Cover cap / Cache Capuchon*		4	2	4	2
Mittellagendämpfer für Holz *Central position damper for wood/* *Amortisseur à position centrale pour bois*		0	1	0	1
Aktivator für Mittellagendämpfer *Activator for Mid-position damper /* *Activateur pour amortisseur de position médiane*		0	1	0	1
Kollisionsschutzleiste *Anti-colliision bar / Barre anti-collision*		0	0	0	1
GB/ST4.2x20 Flachkopfschraube *GB/ST4.2×20 Panhead screw /* *GB/ST4.2×20 Vis à tête cylindrique*		4	2	8	2
GB/ST4.2x16 Flachkopfschraube *GB/ST4.2×16 Panhead screw /* *GB/ST4.2×16 Vis à tête cylindrique*		6	4	4	4
ST4.2x16 Senkkopfschraube mit Kreuzschlitz *ST4.2×16 Cross recess countersunk* *head self-drilling screw /* *ST4.2x16 Vis fraisée à tête cruciforme*		10	4	12	5
SW 2.5mm Innensechskant *SW 2.5mm hex key /* *SW 2.5mm Six pans creux*		1	0	1	0

opk Cruiser 5 Profile

Boden- Deckenmontage untenlaufend

Floor- Ceiling Mounting Bottom Running /
Montage au étage au plafond en bas

Technische Zeichnung

Technical drawing / Plans et schémas

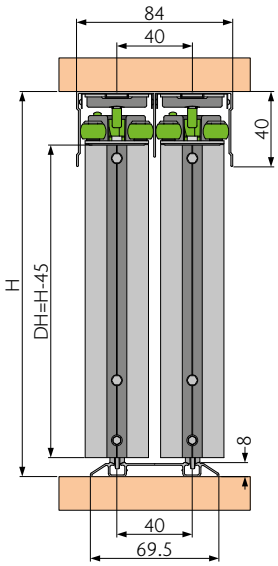

Aluminium-Glastür

Aluminium glass door /
Porte vitrée en aluminium

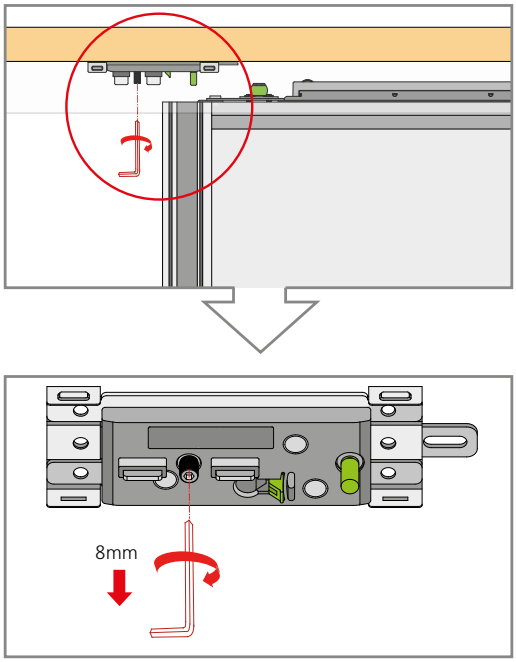

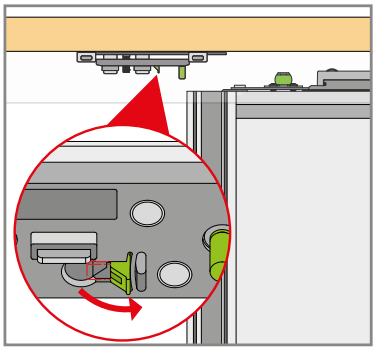

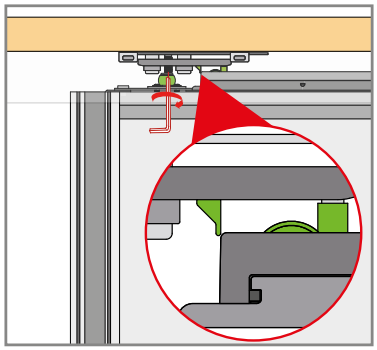

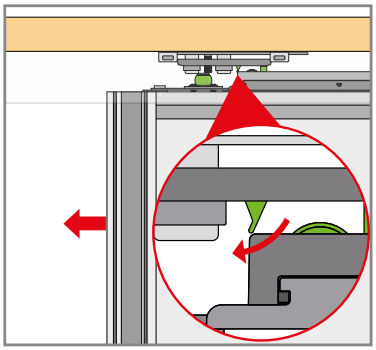

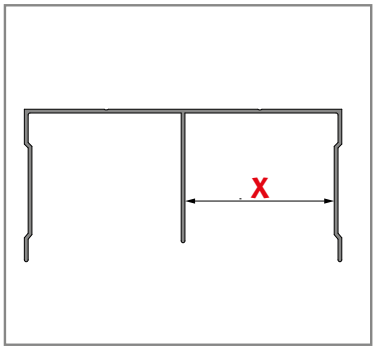

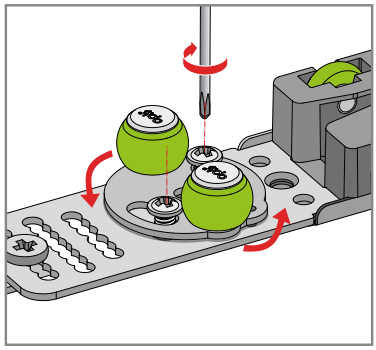

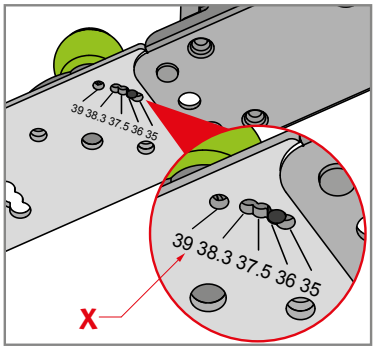

opk Cruiser 5 Profile

Boden- Deckenmontage untenlaufend

Floor- Ceiling Mounting Bottom Running /
Montage au étage au plafond en bas

					Art.-Nr./No./N° d'art.
		≤50	500~1500	≤2800	2x 02-051-302-150
		≤50	750~1500	≤2800	2x 02-051-303-150

Konfiguration für 2 Türen

Configuration for 2 doors / Configuration pour 2 portes

Art.-Nr./No./N° d'art.		02-051-302-150 (x2)	02-051-303-150 (x2)
Dämpfer *Damper / Amortisseur*		2	4
Aktivator *Activator / Activateur*		2	4
Führung *Guiding part / Guidage*		2	0
Laufwerk *Running part / Train de roulement*		4	4
Montageplatte *Mounting plate / Plaque de montage*	**M4x6** *M4×6 / M4×6*	2	4
Untere Verbindungsplatte *Lower connecting plate / Plaque de connexion inférieure*		4	4
Obere Verbindungsplatte *Upper connecting plate / Plaque de connexion supérieure*		4	4
Abdeckung für Verbindungsschraube *Cover for connecting screw / Cache pour vis de connexion*		8	8
GB/ST4.2x20 Flachkopfschraube *GB/ST4.2×16 Panhead screw / GB/ST4.2×20 Vis à tête cylindrique*		4	8
M4x11 Schraube *M4×11 screw / M4×11 Vis*		2	4
GB/ST6x30 Innensechskant Schraube *GB/ST6.30 hex key screw/ GB/ST6.30 vis à tête hexagonale creuse*		8	8
SW 2.5mm Innensechskant *SW 2.5mm hex key / SW 2.5mm Six pans creux*		1	1

opk Cruiser 5 Profile

Boden- Deckenmontage untenlaufend

Floor- Ceiling Mounting Bottom Running /
Montage au étage au plafond en bas

					Art.-Nr./No./N° d'art.
		≤50	500~1500	≤2800	2x 02-051-302-150 1x 02-051-312-351
		≤50	830~1500	≤2800	2x 02-051-303-150 1x 02-051-313-351

Konfiguration für 3 Türen

Configuration for 3 doors / Configuration pour 3 portes

Art.-Nr./No./N° d'art.		02-051-302-150 (x2)	02-051-312-351 (x1)	02-051-303-150 (x2)	02-051-313-351(x1)
Dämpfer *Damper / Amortisseur*		2	0	4	1
Aktivator *Activator / Activateur*		2	0	4	0
Führung *Guiding part / Guidage*		2	2	0	0
Laufwerk *Running part / Train de roulement*		4	2	4	2
Montageplatte *Mounting plate / Plaque de montage*	**M4x6** *M4×6 / M4×6*	2	2	4	4
Untere Verbindungsplatte *Lower connecting plate / Plaque de connexion inférieure*		4	2	4	2
Obere Verbindungsplatte *Upper connecting plate / Plaque de connexion supérieure*		4	2	4	2
Abdeckung für Verbindungsschraube *Cover for connecting screw / Cache pour vis de connexion*		8	4	8	4
Mittellagendämpfer Holz / Alurahmen *Central position damper for wood / aluframe/* *Amortisseur à position centrale pour cadre bois/aluminium*		0	1	0	1
Aktivator für Mittellagendämpfer *Activator for Mid-position damper / Activateur pour amortisseur de position médiane*		0	1	0	1
Kollisionsschutzleiste *Anti-colliision bar / Barre anti-collision*		0	0	0	1
GB/ST4.2x20 Flachkopfschraube *GB/ST4.2×16 Panhead screw / GB/ST4.2×20 Vis à tête cylindrique*		4	2	8	2
M4x11 Schraube *M4×11 screw / M4×11 Vis*		2	2	4	4
GB/ST6x30 Innensechskant Schraube *GB/ST6.30 hex key screw/ GB/ST6.30 vis à tête hexagonale creuse*		8	0	8	0
SW 2.5mm Innensechskant *SW 2.5mm hex key / sw 2.5mm Six pans creux*		1	0	1	0

opk Cruiser 5 Profile

Schienen, Zubehör

Tracks, Accessories / Rails, Accessoires

Produktbeschreibung *Product description / Description du produit*		**Material** *Material / Matériel*	**Farbe** *Finish / Couleur*	**Länge (mm)** *Length / Longueur*	**Art.-Nr./No./ N° d'art.**
Vertikales Rahmenprofil *Vertical frame profile / Profilé d'encadrement vertical*	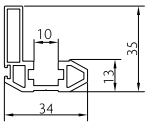	**Aluminium eloxiert** *Anodized aluminium Aluminium anodisé*	**Silber** *Silver Argent*	2500	02-058-850-325
				3500	02-058-850-335
			Titan *Titan Titane*	2500	02-058-803-325
				3500	02-058-803-335
Oberes Rahmen- und Sprossenprofil *Upper frame and bar profile / Profilé cadre supérieur et profilé d'échelons*	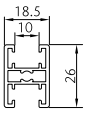	**Aluminium eloxiert** *Anodized aluminium Aluminium anodisé*	**Silber** *Silver Argent*	2500	02-058-750-725
				3500	02-058-750-735
			Titan *Titan Titane*	2500	02-058-703-725
				3500	02-058-703-735
Horizontales Rahmenprofil *Horizontal frame profile / Profilé d'encadrement horizontal*	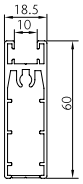	**Aluminium eloxiert** *Anodized aluminium Aluminium anodisé*	**Silber** *Silver Argent*	2500	02-058-750-025
				3500	02-058-750-035
			Titan *Titan Titane*	2500	02-058-703-025
				3500	02-058-703-035
Vertikales Griffrahmenprofil *Vertical handle frame / Cadre de poignée verticale profil*	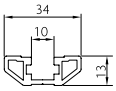	**Aluminium eloxiert** *Anodized aluminium Aluminium anodisé*	**Silber** *Silver Argent*	2500	02-058-850-625
				3500	02-058-850-635
			Titan *Titan Titane*	2500	02-058-803-625
				3500	02-058-803-635
Glashalteprofil *Glass rubber / Profilé de maintien verre*	**Glas 4-5mm** *Glass 4-5mm / Verre 4-5mm*	**Kunststoff** *Plastic Plastique*	**Transparent** *Transparent Transparent*	3500	02-058-103-035
Glashalteprofil *Glass rubber / Profilé de maintien verre*	**Glas 6-7mm** *Glass 6-7mm / Verre 6-7mm*	**Kunststoff** *Plastic Plastique*	**Transparent** *Transparent Transparent*	2500	02-058-106-025

opk Cruiser 5 Profile

Schienen, Zubehör
Tracks, Accessories / Rails, Accessoires

Produktbeschreibung *Product description / Description du produit*		**Material** *Material / Matériel*	**Farbe** *Finish / Couleur*	**Länge (mm)** *Length / Longueur*	**Art.-Nr./No./ N° d'art.**
Führungsschiene, doppelt *Guiding track double/ Rail de guidage, double*	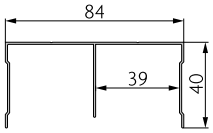	**Aluminium eloxiert** *Anodized aluminium Aluminium anodisé*	**Silber** *Silver Argent*	2500	02-057-250-225
				3500	02-057-250-235
				5800	02-057-250-258
			Titan *Titan Titane*	2500	02-057-203-225
				3500	02-057-203-235
				5800	02-057-203-258
Laufschiene, doppelt *Running track double / Rail de roulement, double*	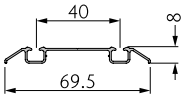	**Aluminium eloxiert** *Anodized aluminium Aluminium anodisé*	**Silber** *Silver Argent*	2500	02-056-250-225
				3500	02-056-250-235
				5800	02-056-250-258
			Titan *Titan Titane*	2500	02-056-203-225
				3500	02-056-203-235
				5800	02-056-203-258
Endstopper Laufschiene *Stopper Running track / Butée Rail de roulement*		**Stahl** *Steel Acier*	**Silber** *Silver Argent*		02-055-400-009

Zubehör für horizontales Rahmenprofil
Accessories for horizontal frame profile / Accessoires pour profilé d'encadrement horizontal

Verbindungsset für füllungsteilendes Querprofil
Connection set for panel dividing cross profile /
Kit de connexion pour profilé transversal de séparation de panneaux

Produktbeschreibung *Product description / Description du produit*		**Material** *Material / Matériel*	**Farbe** *Finish / Couleur*	**Menge** *Quantity / Quantité*	**Art.-Nr./No./ N° d'art.**
GB/ST6x30 Innensechskant Schraube *GB/ST6.30 hex key screw/ GB/ST6.30 vis à tête hexagonale creuse*		**Stahl** *Steel Acier*	**Verzinkt** *Zinc plated Zingué*	2 Stück 2 piece 2 pièces	02-051-400-800
Verbindungsplatte *Connecting plate / Plaque de connexion*		**Stahl** *Steel Acier*	**Verzinkt** *Zinc plated Zingué*	2 Stück 2 piece 2 pièces	
Abdeckung *Cover / Cache décoratif*		**Kunststoff** *Plastic Plastique*	**Schwarz** *Black Noir*	2 Stück 2 piece 2 pièces	

opk Cruiser 5 Profile

Ausführung und Oberfläche
Type and Finish / Exécution et finition

Führungsschiene, doppelt
Guiding track double / Rail de guidage, double

Silber
Silver / Argent

Titan
Titan / Titane

Laufschiene, doppelt
Running track double / Rail de roulement double

Silber
Silver / Argent

Titan
Titan / Titane

Vertikales Rahmenprofil
Vertical frame profile / Profilé d'encadrement vertical

Silber
Silver / Argent

Titan
Titan / Titane

Oberes Rahmenprofil
Upper frame profile / Profilé d'encadrement supérieur

Silber
Silver / Argent

Titan
Titan / Titane

Vertikales Griffrahmenprofil
Vertical handle frame / Cadre de poignée verticale profil

Silber
Silver / Argent

Titan
Titan / Titane

Horizontales Rahmenprofil
Horizontal frame profile / Profilé d'encadrement horizontal

Silber
Silver / Argent

Titan
Titan / Titane

opk Cruiser 5 single parts

Einzelteile

Single parts / Pièces détachées

		kg	Art.-Nr./No./N° d'art.
Dämpfer Alurahmen *Damper aluframe/* *Amortisseur cadre en aluminium*		15 kg	02-054-003-015
		30 kg	02-054-003-030
		50 kg	02-054-003-050
Dämpfer Holz *Damper wood / Amortisseur bois*		50 kg	02-054-102-050
Zweiwegedämpfer Alurahmen *Two-way-damper aluframe /* *Amortisseur deux voies cadre en aluminium*		15 kg	02-054-010-215
		30 kg	02-054-010-230
		50 kg	02-054-010-250
Zweiwegedämpfer Holz *Two-way-damper wood /* *Amortisseur deux voies bois*		15 kg	02-054-102-215
		30 kg	02-054-102-230
		50 kg	02-054-102-250
Aktivator Holz / Alurahmen *Activator wood / aluframe* *Activateur cadre en bois / aluminium*		15 - 50 kg	02-054-004-000
Mittellagendämpfer Holz/ Alurahmen *Central position damper* *for wood / aluframe /* *Amortisseur à position centrale* *pour cadre bois / aluminium*		15 kg	02-054-010-015
		30 kg	02-054-010-030
		50 kg	02-054-010-050
Aktivator für Mittellagendämpfer Alurahmen *Activator for Mid-position damper /* *Activateur pour amortisseur de position* *médiane cadre en aluminium*		15 - 50 kg	02-054-004-010
Kollisionsschutzleiste Holz/Alurahmen *Anti-colliision bar wood / aluframe /* *Barre anti-collision cadre en bois / aluminium*		15 - 50 kg	02-055-009-000

opk Cruiser 5 single parts

Einzelteile

Single parts / Pièces détachées

		kg	Art.-Nr./No./N° d'art.
Führung Alurahmen *Guiding part aluframe /* *Guidage cadre en aluminium*		15 - 50 kg	02-053-300-000
Führung Holz *Guiding part wood /* *Guidage en bois*		15 - 50 kg	02-053-100-000
Laufwerk Alurahmen *Running part aluframe /* *Train de roulement cadre en aluminium*		15 - 50 kg	02-052-300-000
Laufwerk Holz *Running part wood /* *Train de roulement bois*	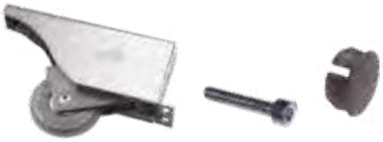	–	02-052-100-000
Montageplatte Alurahmen *Mounting plate aluframe /* *Plaque de montage cadre en aluminium*	**M4x6** *M4×6 / M4×6*	–	02-055-400-000
Montageplatte *Mounting plate / Plaque de montage*		–	02-071-410-025
Abdeckung für Verbindungsschraube *Cover for connecting screw /* *Cache pour vis de connexion*		–	02-055-500-009
GB/ST4.2x20 Flachkopfschraube *GB/ST4.2×16 Panhead screw /* *GB/ST4.2×20 Vis à tête cylindrique*		–	02-055-900-051
M4x11 Schraube *M4×11 screw / M4×11 Vis*		–	02-055-900-052
GB/ST6x30 Innensechskant Schraube *GB/ST6.30 hex key screw/* *GB/ST6.30 vis à tête hexagonale creuse*		–	02-055-900-050
GB/ST4.2x16 Flachkopfschraube *GB/ST4.2×16 Panhead screw /* *GB/ST4.2×16 Vis à tête cylindrique*		–	02-055-900-053
ST4.2x16 Senkkopfschraube mit Kreuzschlitz *ST4.2×16 Cross recess countersunk head self-drilling screw /* *ST4.2x16 Vis fraisée à tête cruciforme*		–	02-055-900-054

opk Cruiser 5

DÄMPFER MIT ANTI-JUMP-FUNKTION FÜR HOLZ- UND ALURAHMENTÜREN FÜR TÜRBREITEN AB 400mm

DAMPER WITH ANTI-JUMP FUNCTION FOR WOOD AND FRAME DOORS FOR DOOR WIDTHS FROM 400mm

AMORTISSEUR À DEUX VOIES AVEC FONCTION ANTI-SAUT POUR LES PORTES EN BOIS ET À CADRE POUR LES LARGEURS DE PORTE À PARTIR DE 400mm

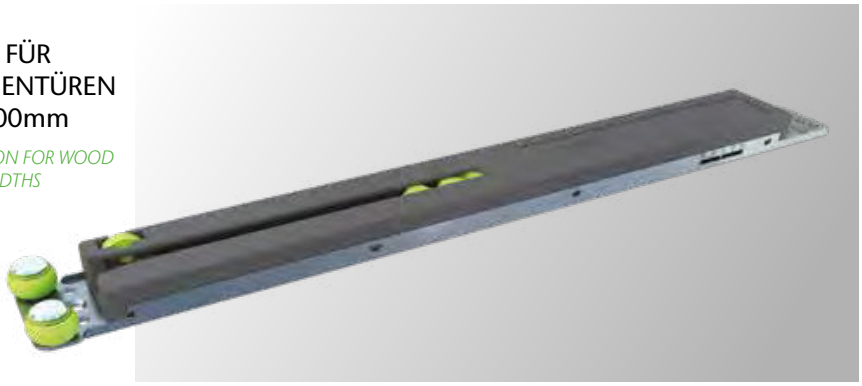

ZWEIWEGDÄMPFER MIT ANTI-JUMP-FUNKTION FÜR HOLZ- UND ALURAHMENTÜREN FÜR TÜRBREITEN AB 500mm

TWO-WAY DAMPER WITH ANTI-JUMP FUNCTION FOR WOOD AND FRAME DOORS FOR DOOR WIDTHS FROM 500mm

AMORTISSEUR À DEUX VOIES AVEC FONCTION ANTI-SAUT POUR LES PORTES EN BOIS ET À CADRE POUR LES LARGEURS DE PORTE À PARTIR DE 500mm

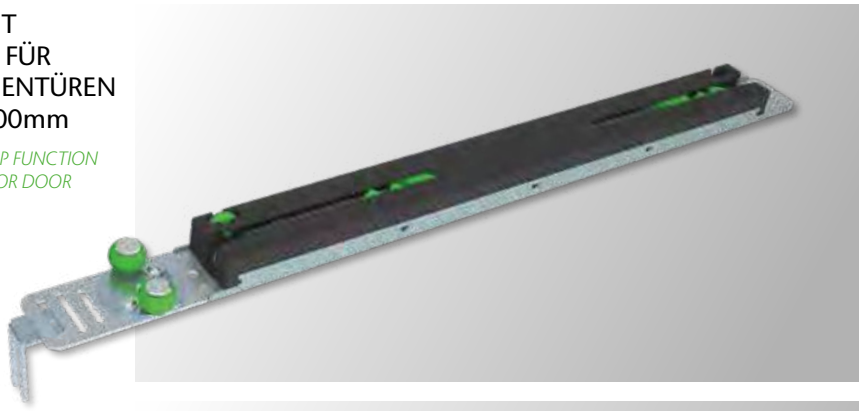

AKTIVATOR MIT HÖHENVERSTELLUNG UND EINFACHER POSITIONIERUNG

ACTIVATOR WITH HEIGHT ADJUSTMENT AND EASY POSITIONING

ACTIVATEUR AVEC RÉGLAGE DE LA HAUTEUR ET POSITIONNEMENT FACILE

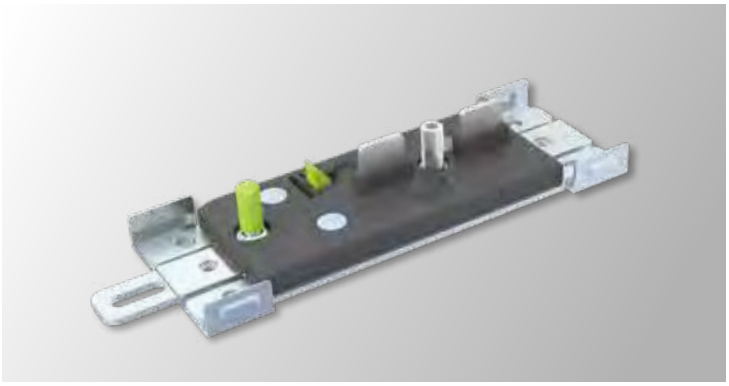

KUGELGELAGERTE LAUFWAGEN MIT HERAUSRAGENDEN LAUFEIGENSCHAFTEN FÜR HOLZ UND ALURAHMENTÜREN

BALL BEARING CARRIAGES WITH OUTSTANDING RUNNING PROPERTIES FOR WOOD AND ALUMINUM FRAME DOORS

CHARIOTS À ROULEMENT À BILLES AVEC PROPRIETES DE COULISSEMENT DES PORTES A CADRE BOIS ET ALUMINIUM