opk Spaceship 80 W

Wandmontage

Wall Mounting /
Montage mural

Profilgrößen
Profile dimensions
Tailles des profil

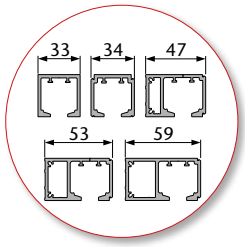

Technische Zeichnung

Technical drawing / Plans et schémas

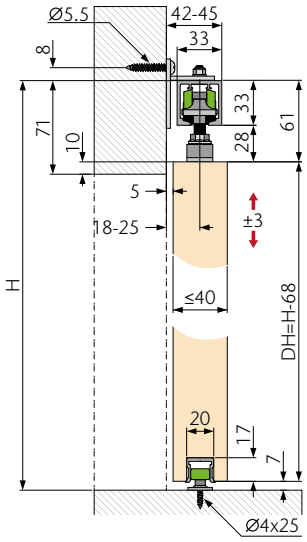

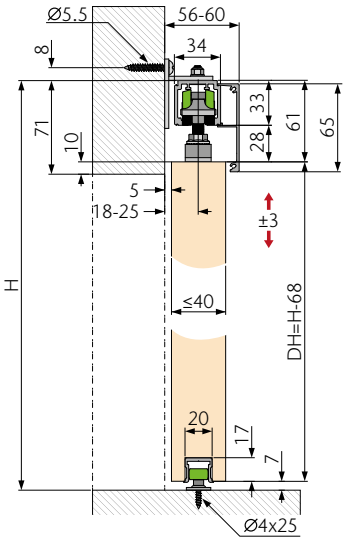

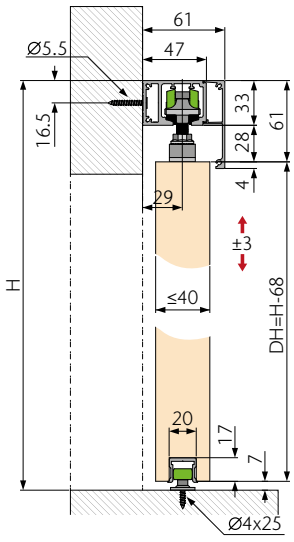

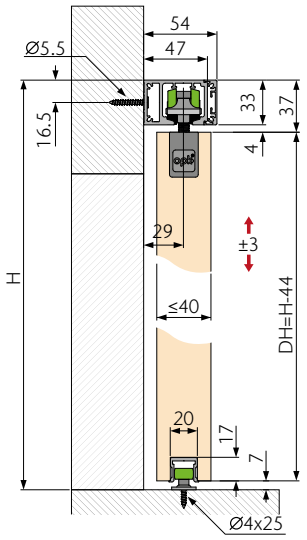

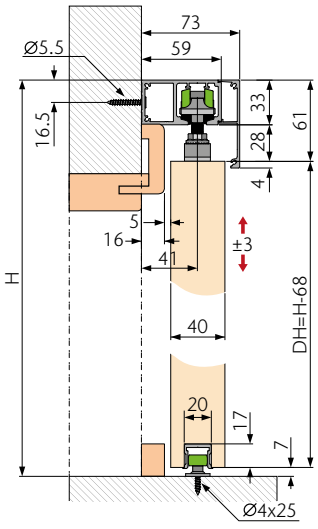

opk Spaceship 80 W

Wandmontage

Wall Mounting /
Montage mural

Technische Zeichnung

Technical drawing / Plans et schémas

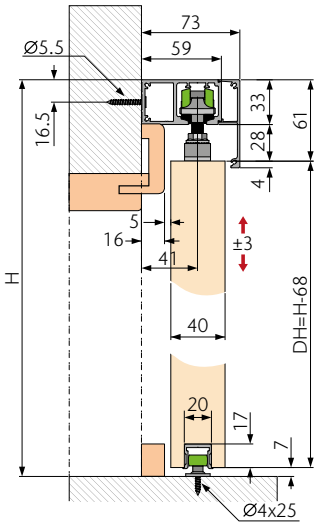

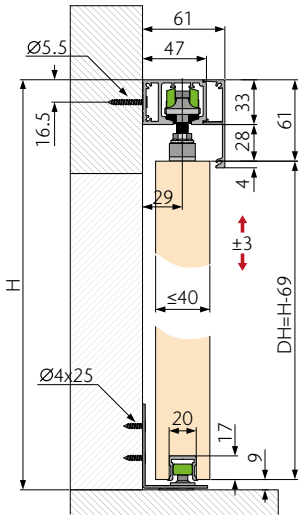

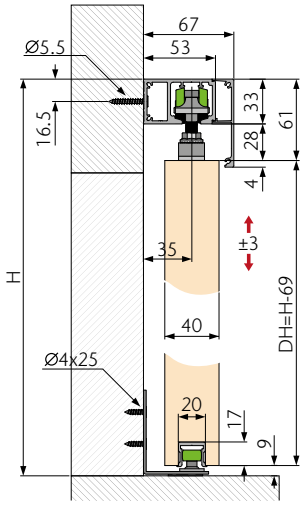

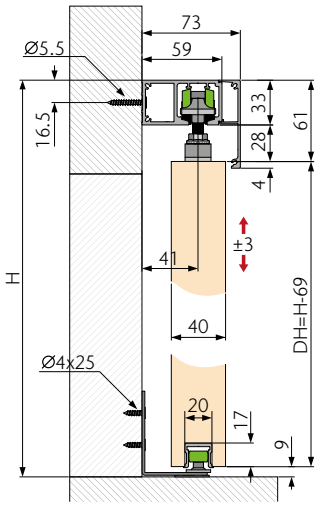

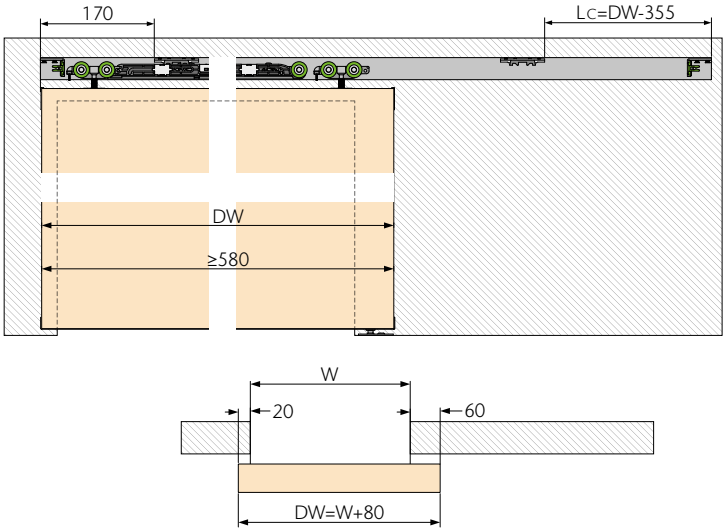

Bausysteme
Building systems /
Systèmes de construction

opk Spaceship 80 W

Wandmontage

Wall Mounting /
Montage mural

				Art.-Nr./No./N° d'art.
		≤80	≥580	03-011-103-200

Konfiguration für 1 Tür

Configuration for 1 door / Configuration pour 1 porte

Laufwerk mit 2-Wege Dämpfer *Running part with two-way damper /* *Train de roulement avec amortisseur 2 voies*		1
Laufwerk *Running part (roller) / Train de roulement*		1
Aktivator *Activator / Activateur*		2
Aufhängung Holz *Suspension bracket wood / Suspension bois*		2
Bodenführung 1 Rolle Holz *Floor guide 1 roller wood / Guidage au sol 1 rouleau bois*		1
Endstopper *End Stopper / Butée d'extrémité*		2
Endkappe Führungsschiene *Cover cap guiding track / Embout rails de guidage*		2
Führungsschwert unten *Guiding sword floor bottom / Guide épée en bas*		1
Zubehörset Holz *Accessories wood / Set d`accessoires bois*	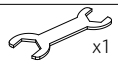 x1 x2 x8	1

opk Spaceship 80 W

Wandmontage Kit *(inkl. Lauf-, Führungsschiene und Endkappe)*

Wall Mounting kit (incl. running, guiding track and Cover cap) /
Kit de montage mural (rail de roulement et de rail de guidage et embout compris)

Art.-Nr./No./N° d'art.	03-011-15A-A20 (2050mm)	03-011-15A-B20 (2050mm)	03-011-15A-C20 (2050mm)	Mg/ Qty/Qté
Endkappe Laufschiene 47/53/59mm *Cover cap running track 47/53/59mm /* *Embout rail de roulement 47/53/59mm*	47x65	53x65	59x65	2
Laufschiene 47/53/59mm clip-in Blende *Running track 47/53/59mm click in cover /* *Rail de roulement 47/53/59mm, cache à clipser*	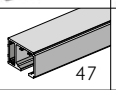 47	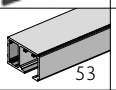 53	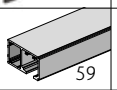 59	1
Blende 65mm (2050mm) *Decorative cover 65mm (2050mm) /* *Cache 65mm (2050 mm)*	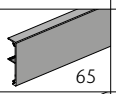 65	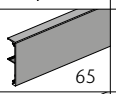 65	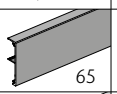 65	1
Führungsschiene Holz (1250mm) *Guiding track wood (1250mm) /* *Rail de guidage bois (1250mm)*	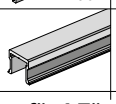	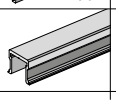	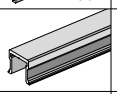	1
Konfiguration für 1 Tür *Configration for 1 door (whole set fittings of 03-011-103-200) /* *Configuration pour 1 porte (ensemble complet de raccords de 03-011-103-200)*				1

Alles drin!
All inclusive!
Tout compris!

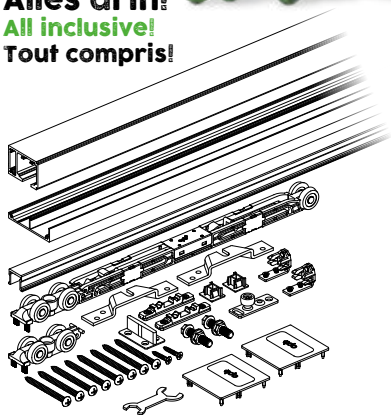

opk Spaceship 80 G

Wandmontage

Wall Mounting /
Montage mural

Profilgrößen
Profile dimensions
Tailles des profil

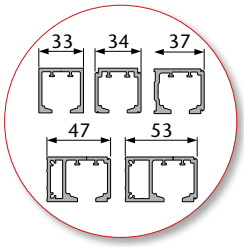

Technische Zeichnung

Technical drawing / Plans et schémas

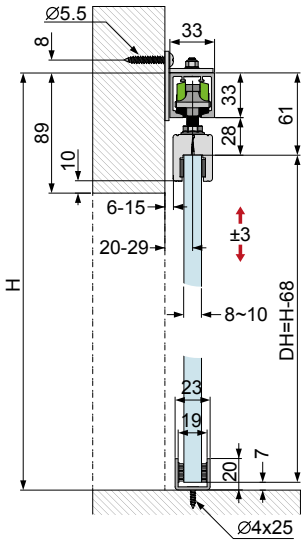

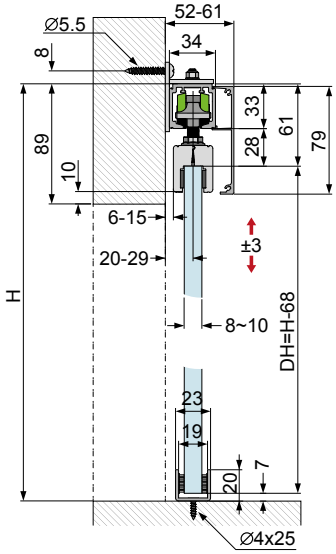

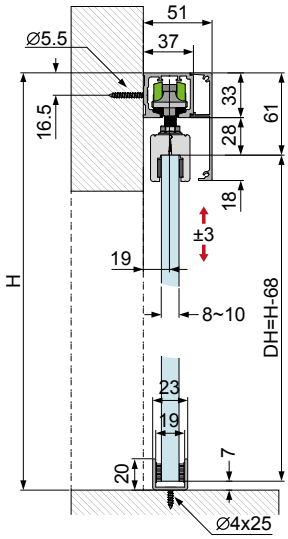

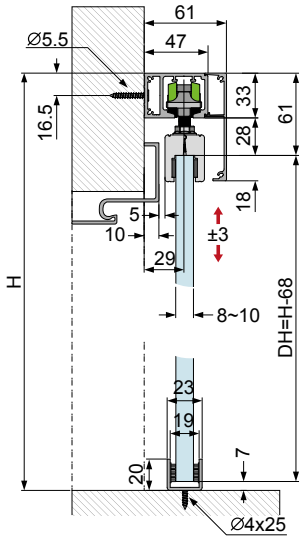

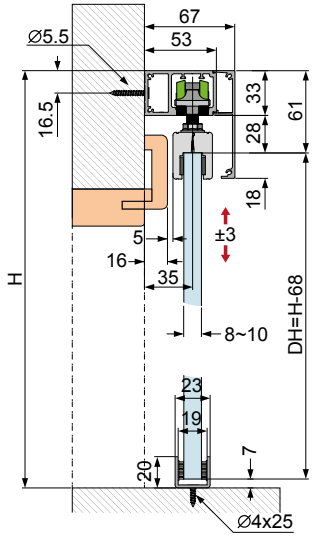

Bausysteme
Building systems /
Systèmes de construction

opk Spaceship 80 G

Wandmontage

Wall Mounting /
Montage mural

Technische Zeichnung

Technical drawing / Plans et schémas

BLACK EDITION

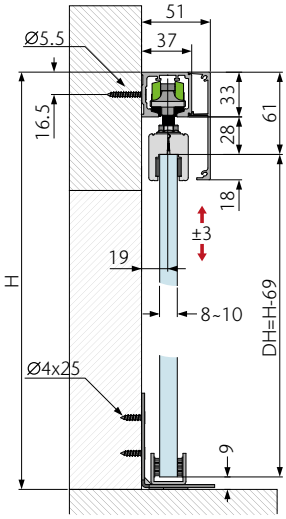

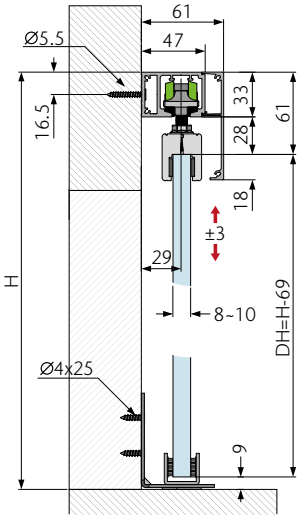

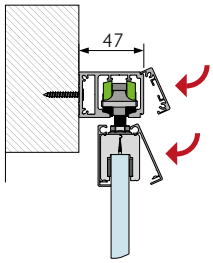

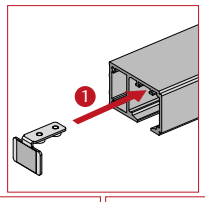

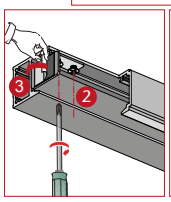

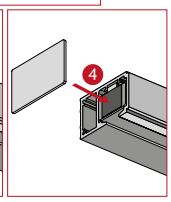

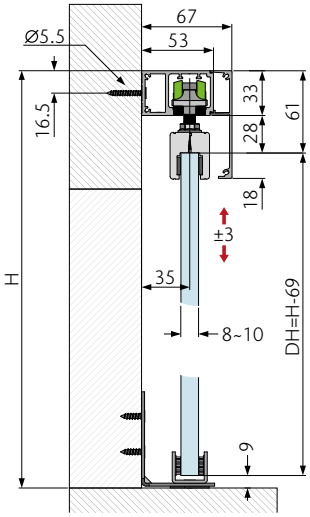

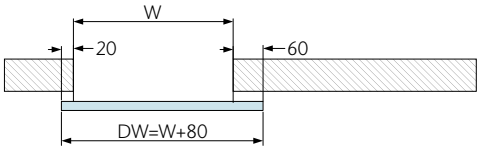

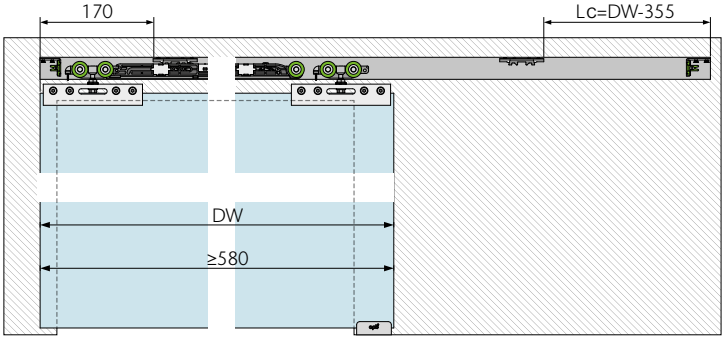

opk Spaceship 80 G

Wandmontage

Wall Mounting /
Montage mural

				Art.-Nr./No./N° d'art.
		≤80	≥580	03-011-303-200

Konfiguration für 1 Tür

Configuration for 1 door / Configuration pour 1 porte

Laufwerk mit 2-Wege Dämpfer *Running part with two-way damper /* *Train de roulement avec amortisseur 2 voies*		1
Laufwerk *Running part (roller) / Train de roulement*		1
Aktivator *Activator / Activateur*		2
Klemmschuh Glas 8/10mm ESG *Glass clamp 8/10mm ESG /* *Cosse de serrage verre 8/10mm ESG*		2
Bodenführung Glas inkl. Filz *Floor guide glass incl. fleece / Guidage au sol verre, feutre compris*		1
Endstopper *End Stopper / Butée d'extrémité*		2
Zubehörset Glas *Accessories glass / Set d`accessoires verre*	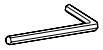 x1 x1 x2	1

opk Spaceship 80 G

Wandmontage Kit *(inkl. Laufschiene und Endkappe)*

Wall Mounting kit (incl. running track and Cover cap) /
Kit de montage mural (rail de roulement et embout compris)

Alles drin!
All inclusive!
Tout compris!

Art.-Nr./No./N° d'art.	03-011-35B-A20 (2050mm)	03-011-35B-B20 (2050mm)	Mg/ Qty/Qté
Endkappe Laufschiene 47/53mm *Cover cap running track 47/53mm /* *Embout rail de roulement 47/53mm*	47x79	53x79	2
Laufschiene 47/53mm clip-in Blende *Running track 47/53mm click in cover /* *Rail de roulement 47/53mm, cachet à clipser*	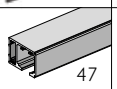 47	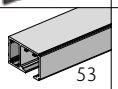 53	1
Blende 79mm (2050mm) *Decorative cover 79mm (2050mm) /* *Cache 79mm (2050 mm)*	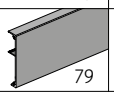 79	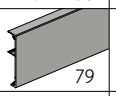 79	1
Konfiguration für 1 Tür *Configration for 1 door (whole set fittings of 03-011-303-200) /* *Configuration pour 1 porte (ensemble complet de raccords de 03-011-303-200)*			1

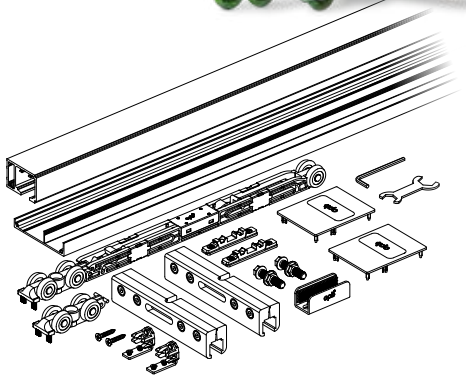

Traditionelle Lösung
für synchronlaufende Türen mit einer Seilumlenkung
Traditional solution for synchronously running doors with a cable deflection /
Solution traditionnelle pour les portes à mouvement synchrone avec renvoi de câble

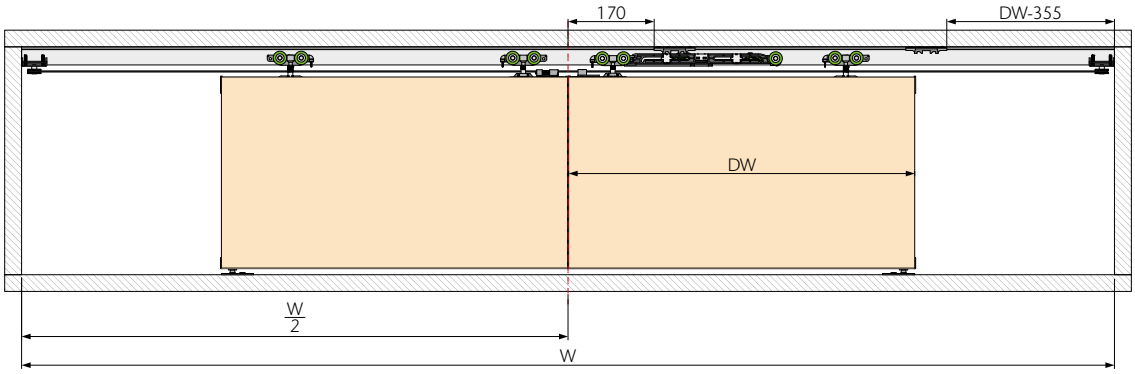

Unsere Lösung
für synchronlaufende Türen
Our solution for synchronously running doors /
Notre solution pour les portes à mouvement synchrone

Seite/ Page/ Page 153

opk E-SPACE W
Minimal Pocket

Stecker rein & los
Plug & Play
Branchez & ça marche

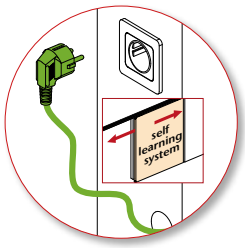

- **Erleben Sie den Komfort der Zukunft**
  Experience the comfort of the future
  Découvrez le confort du futur
- **Geringer Montageaufwand durch Plug & Play**
  Less installation work thanks to Plug & Play
  Moins de travail d'installation grâce au Plug & Play
- **Sparen Sie Zeit und Geld bei der Montage**
  Save time and money during assembly
  Gagner du temps et de l'argent lors du montage
- **Mit dem Einbau sofort synchronisiert**
  Synchronized immediately with the installation
  Synchronisé immédiatement avec l'installation

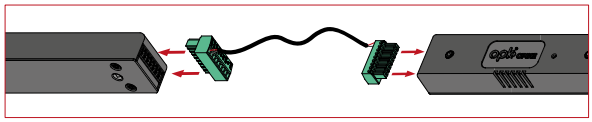

Double systems / Schienen (synchro system)

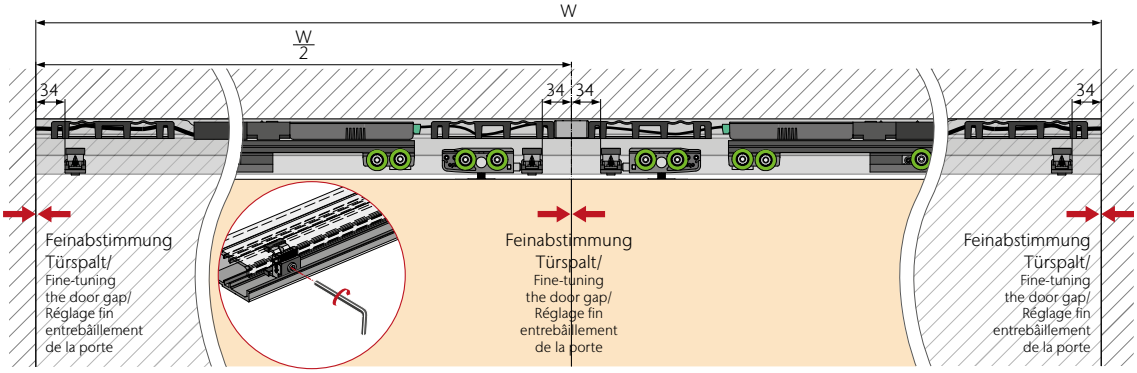

opk SPACESHIP 80

Synchro W Minimal

FÜR DIE KLEINEN DINGE. MIT GROSSER WIRKUNG.
FOR THE LITTLE THINGS. WITH A BIG EFFECT.
POUR LES PETITES CHOSES. AVEC UN GRAND EFFET.

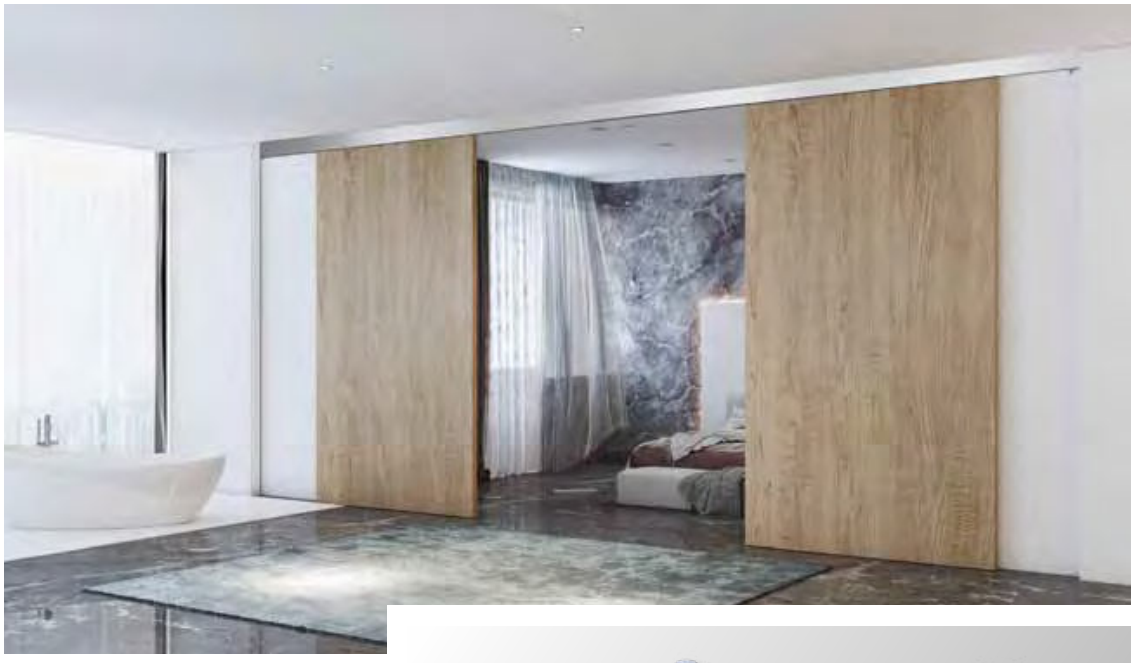

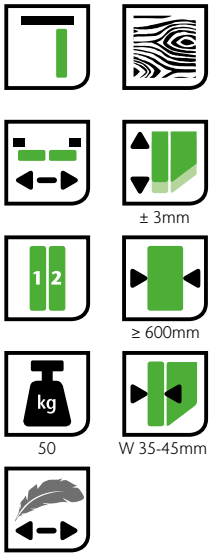

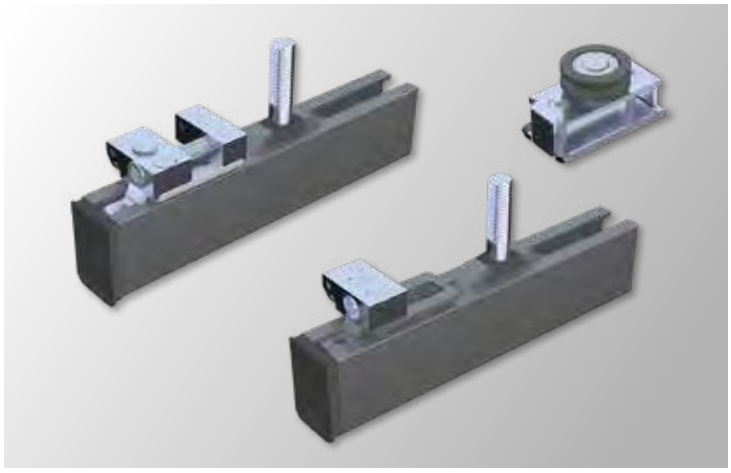

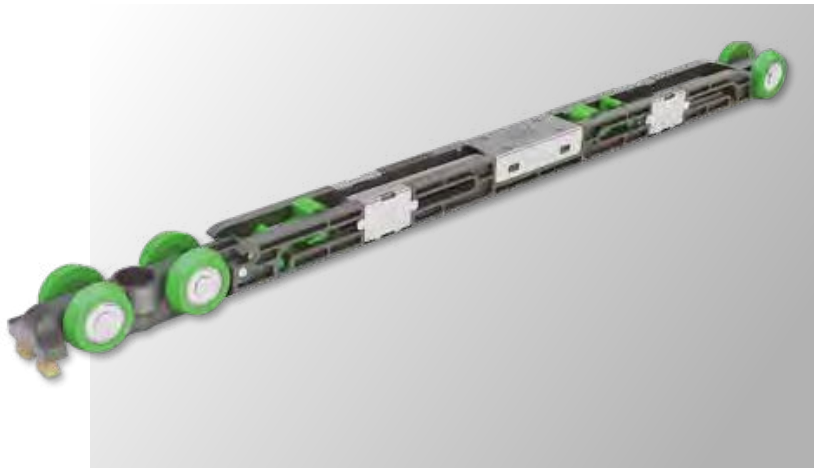

Bausysteme
Building systems /
Systèmes de construction

opk Spaceship 80
Synchro W Minimal

Technische Zeichnung
Technical drawing / Plans et schémas

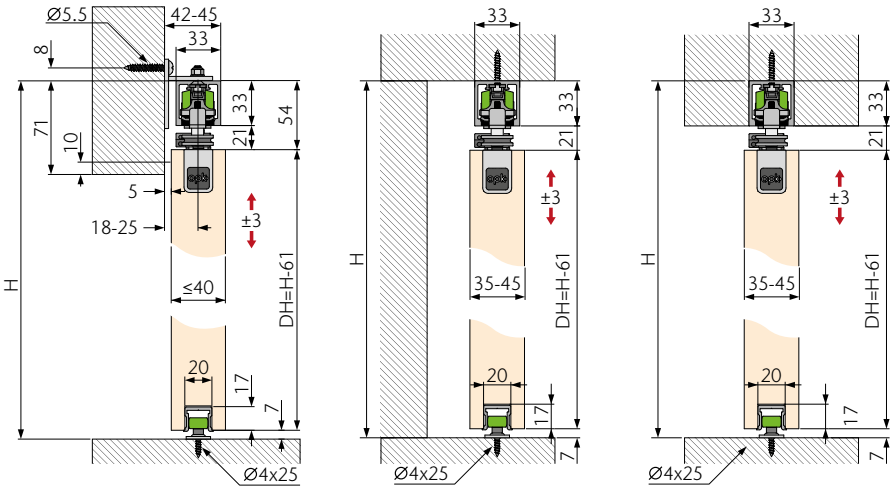

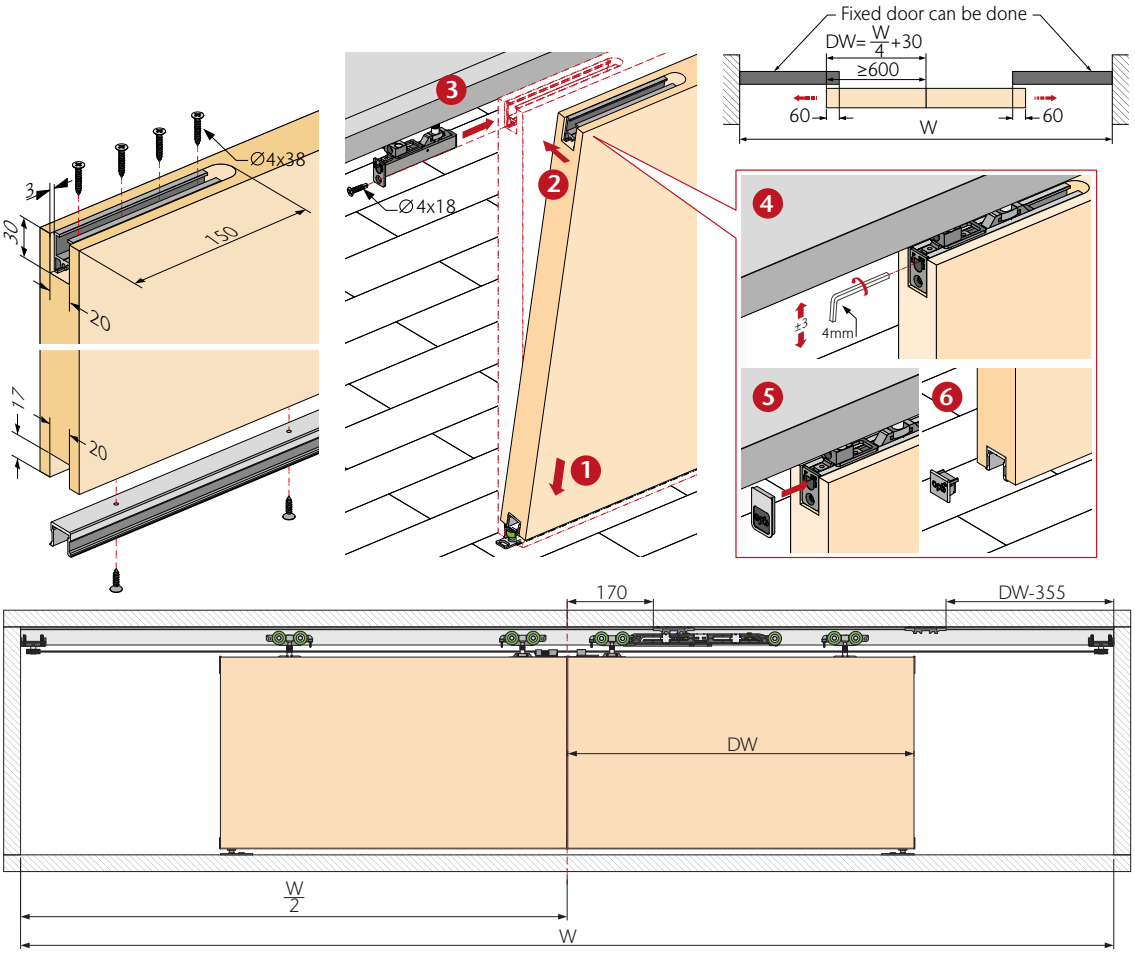

opk Spaceship 80
Synchro W Minimal

Deckenmontage
Ceiling Mounting / Montage au plafond

		kg		Art.-Nr./No./N° d'art.
	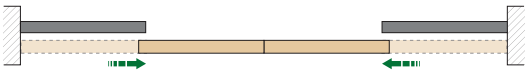	≤50	≥600	03-011-200-001

Konfiguration für 2 Türen
Configuration for 2 doors / Configuration pour 2 portes

Laufwerk mit 2-Wege Dämpfer *Running part with two-way damper / Train de roulement avec amortisseur 2 voies*		1
Laufwerk *Running part (roller) / Train de roulement*		3
Aktivator *Activator / Activateur*		2
Aufhängung Minimal Holz *Minimal bracket wood / Suspension Minimal bois*		2
Bodenführung 1 Rolle Holz *Floor guide 1 roller wood / Guidage au sol 1 rouleau bois*		2
Umlenkrolle *Winding roller / Rouleau d'enroulement*		2
Aufhängung Minimal mit Seilspanner *Adjustable Hanging Plate A / Plaque de suspension réglable A*		1
Aufhängung Minimal mit Seilführung *Adjustable Hanging Plate B / Plaque de suspension réglable B*		1
Stahlseil mit Kunststoffummantelung *Steel cable with plastic coating / Câble en acier avec revêtement en plastique*	10m	1
Endkappe Führungsschiene *Cover cap guiding track / Embout rails de guidage*		4
Zubehörset Holz Minimal *Accessories wood minimal / Set d`accessoires Minimal bois*	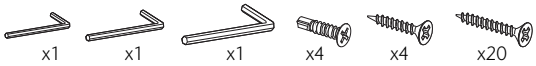 x1 x1 x1 x4 x4 x20	1

opk Spaceship 80 W/G

Schienen, Zubehör
Tracks, Accessories / Rails, Accessoires

Produktbeschreibung *Product description / Description du produit*		**Material** *Material / Matériel*	**Farbe** *Finish / Couleur*	**Länge (mm)** *Length / Longueur*	**Art.-Nr./No./ N° d'art.**
Laufschiene 33mm *Running track / Rail de roulement*	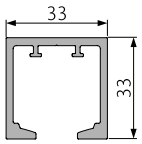	**Aluminium eloxiert** *Anodized aluminium* *Aluminium anodisé*	**Silber** *Silver* *Argent*	2050	03-016-252-E20
				2500	03-016-252-E25
				3500	03-016-252-E35
				5800	03-016-252-E58
Laufschiene clip-in Blende 34mm *Running track click in cover / Rail de roulement cache à clipser*	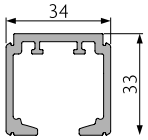	**Aluminium eloxiert** *Anodized aluminium* *Aluminium anodisé*	**Silber** *Silver* *Argent*	2050	03-016-252-H20
				2500	03-016-252-H25
				3500	03-016-252-H35
				5800	03-016-252-H58
Laufschiene clip-in Blende 37mm *Running track click in cover / Rail de roulement cache à clipser*	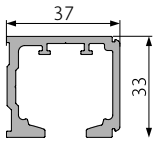	**Aluminium eloxiert** *Anodized aluminium* *Aluminium anodisé*	**Silber** *Silver* *Argent*	2500	03-016-251-D25
Laufschiene clip-in Blende 47mm *Running track click in cover / Rail de roulement cache à clipser*	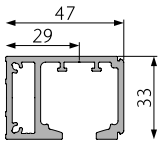	**Aluminium eloxiert** *Anodized aluminium* *Aluminium anodisé*	**Silber** *Silver* *Argent*	2050	03-016-251-A20
				2500	03-016-251-A25
				3500	03-016-251-A35
				5800	03-016-251-A58
Laufschiene clip-in Blende 53mm *Running track click in cover / Rail de roulement cache à clipser*	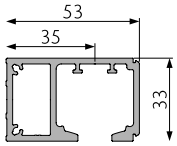	**Aluminium eloxiert** *Anodized aluminium* *Aluminium anodisé*	**Silber** *Silver* *Argent*	2050	03-016-251-B20
				2500	03-016-251-B25
				3500	03-016-251-B35
				5800	03-016-251-B58
Laufschiene clip-in Blende 59mm *Running track click in cover / Rail de roulement cache à clipser*	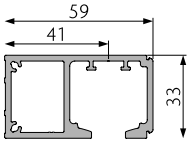	**Aluminium eloxiert** *Anodized aluminium* *Aluminium anodisé*	**Silber** *Silver* *Argent*	2050	03-016-251-C20
				2500	03-016-251-C25
				3500	03-016-251-C35
				5800	03-016-251-C58
Endkappe 37x79 mm *Endcup 37x79 mm / Embout 37x79 mm*	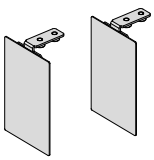	**Aluminium** *Aluminium* *Aluminium*	**Roh** *Raw* *Brut*	1 Paar/2 Stück 1 set/2 pcs 1 set/2 pcs	03-016-25B-000

opk Spaceship 80 W/G

Schienen, Zubehör
Tracks, Accessories / Rails, Accessoires

Produktbeschreibung *Product description / Description du produit*		**Material** *Material / Matériel*	**Farbe** *Finish / Couleur*	**Länge (mm)** *Length / Longueur*	**Art.-Nr./No./ N° d'art.**
Blende 33mm *Decorative cover / Cache*	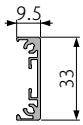	**Aluminium eloxiert** *Anodized aluminium* *Aluminium anodisé*	**Silber** *Silver* *Argent*	2500	03-016-25C-025
Endkappe 33 mm *Endcap 33 mm / Embout 33 mm*	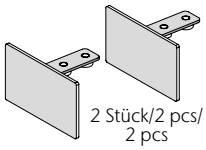	**Aluminium** *Aluminium* *Aluminium*	**Roh** *Raw* *Brut*	47x33 mm	03-016-34D-002
				53x33 mm	03-016-34D-004
				59x33 mm	03-016-34D-005
Blende 65mm *Decorative cover / Cache*	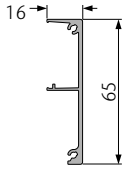	**Aluminium eloxiert** *Anodized aluminium* *Aluminium anodisé*	**Silber** *Silver* *Argent*	2050	03-016-25A-020
				2500	03-016-25A-025
				3500	03-016-25A-035
				5800	03-016-25A-058
Blende 79mm *Decorative cover / Cache*	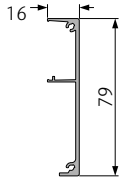	**Aluminium eloxiert** *Anodized aluminium* *Aluminium anodisé*	**Silber** *Silver* *Argent*	2050	03-016-25B-020
				2500	03-016-25B-025
				3500	03-016-25B-035
				5800	03-016-25B-058
Blende Glasklemmschuh *cover glass clamp / Cache cosse de serrage verre*	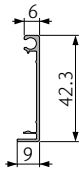	**Aluminium eloxiert** *Anodized aluminium* *Aluminium anodisé*	**Silber** *Silver* *Argent*	2500	03-016-25D-025
Endkappe Glasklemmschuh *coverup glass clamp / Embout cosse de serrage verre*	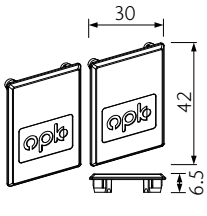	**Kunststoff** *Plastic* *Plastique*	**Silber** *Silver* *Argent*	2 Stück 2 piece 2 pièces	03-016-34D-003

Bausysteme
Building systems / Systèmes de construction

opk Spaceship 80

Schienen, Zubehör
Tracks, Accessories / Rails, Accessoires

Produktbeschreibung *Product description / Description du produit*		**Material** *Material / Matériel*	**Farbe** *Finish / Couleur*	**Länge (mm)** *Length / Longueur*	**Art.-Nr./No./ N° d'art.**
Endkappe Laufschiene *Cover cup running track / Embout rail de roulement*	33x33mm	**Kunststoff** *Plastic Plastique*	**Silber** *Silver Argent*	1 Paar/2 Stück 1 set/2 pcs 1 set/2 pcs	03-016-34C-E00
Endkappe Laufschiene *Cover cup running track / Embout rail de roulement*	47x65mm	**Kunststoff** *Plastic Plastique*	**Silber** *Silver Argent*	1 Paar/2 Stück 1 set/2 pcs 1 set/2 pcs	03-016-34A-A00
Endkappe Laufschiene *Cover cup running track / Embout rail de roulement*	47x79mm 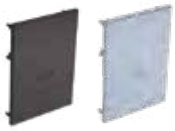	**Kunststoff** *Plastic Plastique*	**Schwarz** *Black Noir*	1 Paar/2 Stück 1 set/2 pcs 1 set/2 pcs	03-016-30B-A00
			Silber *Silver Argent*	1 Paar/2 Stück 1 set/2 pcs 1 set/2 pcs	03-016-34B-A00
Endkappe Laufschiene *Cover cup running track / Embout rail de roulement*	53x65mm	**Kunststoff** *Plastic Plastique*	**Schwarz** *Black Noir*	1 Paar/2 Stück 1 set/2 pcs 1 set/2 pcs	03-016-30A-B00
			Silber *Silver Argent*	1 Paar/2 Stück 1 set/2 pcs 1 set/2 pcs	03-016-34A-B00
Endkappe Laufschiene *Cover cup running track / Embout rail de roulement*	53x79mm	**Kunststoff** *Plastic Plastique*	**Schwarz** *Black Noir*	1 Paar/2 Stück 1 set/2 pcs 1 set/2 pcs	03-016-30B-B00
			Silber *Silver Argent*	1 Paar/2 Stück 1 set/2 pcs 1 set/2 pcs	03-016-34B-B00
Endkappe Laufschiene *Cover cup running track / Embout rail de roulement*	59x65mm	**Kunststoff** *Plastic Plastique*	**Schwarz** *Black Noir*	1 Paar/2 Stück 1 set/2 pcs 1 set/2 pcs	03-016-30A-C00
			Silber *Silver Argent*	1 Paar/2 Stück 1 set/2 pcs 1 set/2 pcs	03-016-34A-C00
Verbinder Laufschiene *Connecting bracket / Connecteur de rails*	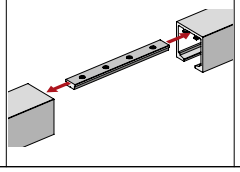	**Aluminium** *Aluminium Aluminium*	**Roh** *Raw Brut*	100	03-015-000-400

opk Spaceship 80

Schienen, Zubehör
Tracks, Accessories / Rails, Accessoires

Produktbeschreibung *Product description / Description du produit*		**Material** *Material / Matériel*	**Farbe** *Finish / Couleur*	**Länge (mm)** *Length / Longueur*	**Art.-Nr./No./ N° d'art.**
Halterung Holzblende *Bracket wood cover / Couvercle en bois de support*	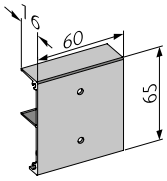	**Aluminium eloxiert** *Anodized aluminium* *Aluminium anodisé*	**Silber** *Silver* *Argent*	60	03-016-25D-000
Wandmontagewinkel *Wall mounting angle / Angle de montage mural*		**Edelstahl** *Stainless steel* *Acier inoxydable*	**Silber** *Silver* *Argent*	1 Satz/ 1 set/ 1 set	03-015-000-300
Führungsschiene Holz *Guaiding track wood / Rail de guidage bois*	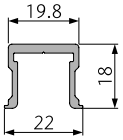	**Aluminium** *Aluminium* *Aluminium*	**Roh** *Raw* *Brut*	1250	03-017-100-012
				2500	03-017-100-025
Abdeckkappe für Führungsschiene *Cover cap guiding track / Embout rail de guidage*		**Kunststoff** *Plastic* *Plastique*	**Schwarz** *Black* *Noir*	1 Stück 1 pcs 1 pcs	03-017-170-000
Führungsschwert unten *Guiding sword floor bottom / Guide épée en bas*	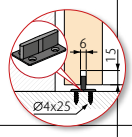 5x44mm	**Kunststoff** *Plastic* *Plastique*	**Schwarz** *Black* *Noir*	1 Stück 1 pcs 1 pcs	03-013-100-000
Wandwinkel mit Bodenführung Holz *Wall bracket with wooden floor guide / Équerre mural avec guidage au sol bois*	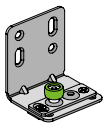	**Edelstahl** *Stainless steel* *Acier inoxydable*	**Silber** *Silver* *Argent*	1 Satz/ 1 set/ 1 set	03-013-101-000
Wandwinkel mit Bodenführung Glas incl. Fleece *Wall bracket with floor guide glass incl. Fleece / Équerre mural avec guidage au sol verre*	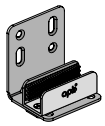	**Edelstahl** *Stainless steel* *Acier inoxydable*	**Silber** *Silver* *Argent*	1 Satz/ 1 set/ 1 set	03-013-301-000

opk Spaceship 80 W/G

Schienen, Zubehör
Tracks, Accessories / Rails, Accessoires

BLACK EDITION

Produktbeschreibung *Product description / Description du produit*		**Material** *Material / Matériel*	**Farbe** *Finish / Couleur*	**Länge (mm)** *Length / Longueur*	**Art.-Nr./No./ N° d'art.**
Laufschiene 40mm *Running track 40mm / Rail de roulement 40mm*	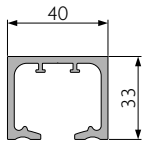	**Aluminium eloxiert** *Anodized aluminium* *Aluminium anodisé*	**Schwarz** *Black* *Noir*	2050	03-016-272-I20
				2500	03-016-272-I25
				5800	03-016-272-I58
Laufschiene clip-in Blende 47mm *Running track click in cover / Rail de roulement cache à clipser*	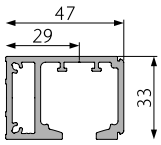	**Aluminium eloxiert** *Anodized aluminium* *Aluminium anodisé*	**Schwarz** *Black* *Noir*	2500	70-016-251-A25
				3500	70-016-251-A35
Blende 79mm *Decorative cover / Cache*	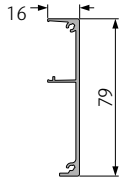	**Aluminium eloxiert** *Anodized aluminium* *Aluminium anodisé*	**Schwarz** *Black* *Noir*	2500	70-016-25B-025
				3500	70-016-25B-035
Blende 33mm *Decorative cover / Cache*	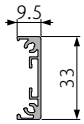	**Aluminium eloxiert** *Anodized aluminium* *Aluminium anodisé*	**Schwarz** *Black* *Noir*	2500	70-016-25C-025
Endkappe 47x33 mm *Endcup 47x 3 mm / Embout 47x33 mm*	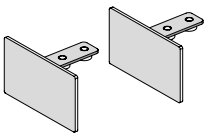	**Aluminium** *Aluminium* *Aluminium*	**Schwarz** *Black* *Noir*	1 Paar/2 Stück 1 set/2 pcs 1 set/2 pcs	70-016-34D-002

opk Spaceship 80 W/G

Schienen, Zubehör
Tracks, Accessories / Rails, Accessoires

BLACK EDITION

Produktbeschreibung *Product description / Description du produit*		**Material** *Material / Matériel*	**Farbe** *Finish / Couleur*	**Länge (mm)** *Length / Longueur*	**Art.-Nr./No./ N° d'art.**
Blende Glasklemmschuh *cover glass clamp / Cache cosse de serrage verre*	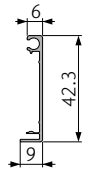	**Aluminium eloxiert** *Anodized aluminium* *Aluminium anodisé*	**Schwarz** *Black* *Noir*	2500	70-016-25D-025
Endkappe Glasklemmschuh *coverup glass clamp / Embout cosse de serrage verre*	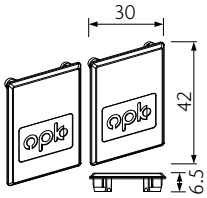	**Kunststoff** *Plastic* *Plastique*	**Schwarz** *Black* *Noir*	2 Stück 2 piece 2 pièces	70-016-34D-003
Endkappe Laufschiene *Cover cup running track / Embout rail de roulement*	47x79mm 	**Kunststoff** *Plastic* *Plastique*	**Schwarz** *Black* *Noir*	1 Paar/2 Stück 1 set/2 pcs 1 set/2 pcs	03-016-30B-A00

opk Spaceship 80

Magnetische Führung

Magnetic Locator / Guidage magnétique

Schienen, Zubehör

Tracks, Accessories / Rails, Accessoires

Produktbeschreibung *Product description / Description du produit*		**Material** *Material / Matériel*	**Farbe** *Finish / Couleur*	**Länge (mm)** *Length / Longueur*	**Art.-Nr./No./ N° d'art.**
Magnetische Führung *Magnetic Locator / Guidage magnétique* **Magnetstift Türteil** *Magnetic pin door part / Pièce de porte à goupille magnétique* **Magnetstift unten** *Magnetic pin bottom / Goupille magnétique en bas*		**Metall/ Kunststoff** *Metal / Plastic* *Métal / Plastique*	**Silber/ Schwarz** *Silver / Black* *Argent / Noir*	1 Satz/ 1 set/ 1 set	03-013-000-000

Montageanleitung für Holztür

Mounting Instruction for Wood Door /
Instructions de montage pour porte en bois

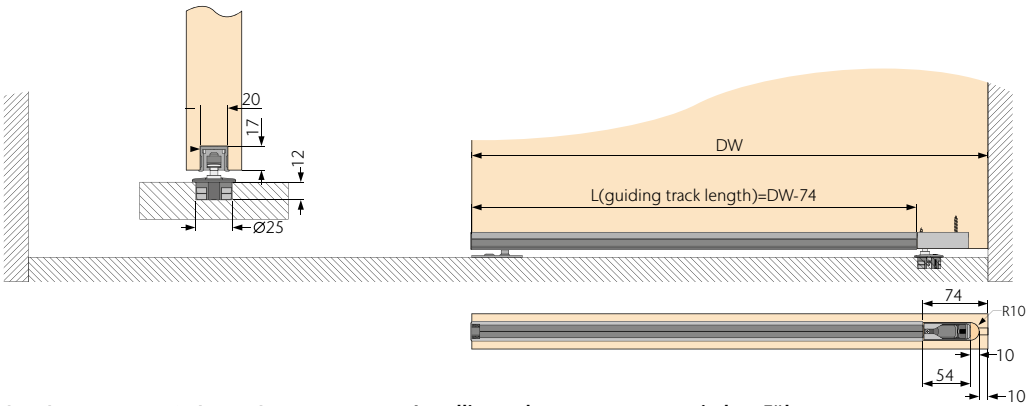

Installieren der oberen magnetischen Führung
Install magnetic upper guide / Installer Guidage magnétique en haut

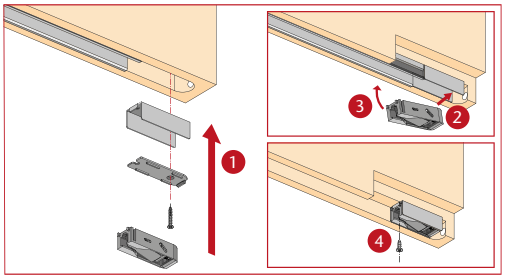

Installieren der unteren magnetischen Führung
Install magnetic bottom guide / Installer Guidage magnétique en bas

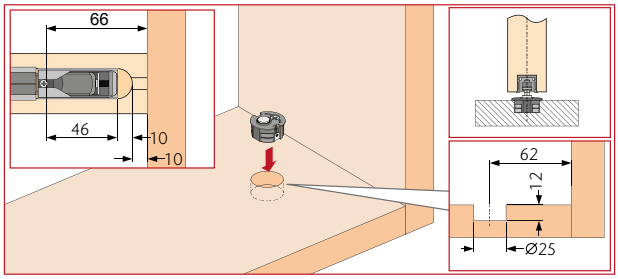

opk Kits

Ein Paket. Alles drin, was man braucht.

One package. Everything you need inside. / Un seul paquet. Tout ce qu'il faut dedans.

opk Spaceship 80 W

Wandmontage Kit *(inkl. Lauf-, Führungsschiene und Endkappe)*

Wall Mounting kit (incl. running, guiding track and Cover cap) /
Kit de montage mural (rail de roulement et de rail de guidage et embout compris)

Art.-Nr./No./N° d'art.	03-011-15A-A20 (2050mm)	03-011-15A-B20 (2050mm)	03-011-15A-C20 (2050mm)	Mg/ Qty/Qté
Endkappe Laufschiene 47/53/59mm *Cover cap running track 47/53/59mm / Embout rail de roulement 47/53/59mm*	47x65	53x65	59x65	2
Laufschiene 47/53/59mm clip-in Blende *Running track 47/53/59mm click in cover / Rail de roulement 47/53/59mm, cache à clipser*	47	53	59	1
Blende 65mm (2050mm) *Decorative cover 65mm (2050mm) / Cache 65mm (2050 mm)*	65	65	65	1
Führungsschiene Holz (1250mm) *Guiding track wood (1250mm) / Rail de guidage bois (1250mm)*				1
Konfiguration für 1 Tür *Configration for 1 door (whole set fittings of 03-011-103-200) / Configuration pour 1 porte (ensemble complet de raccords de 03-011-103-200)*				1

Alles drin!
All inclusive!
Tout compris!

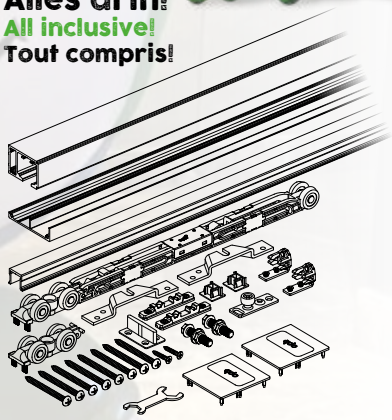

opk Spaceship 80 G

Wandmontage Kit *(inkl. Laufschiene und Endkappe)*

Wall Mounting kit (incl. running track and Cover cap) /
Kit de montage mural (rail de roulement et embout compris)

Art.-Nr./No./N° d'art.	03-011-35B-A20 (2050mm)	03-011-35B-B20 (2050mm)	Mg/ Qty/Qté
Endkappe Laufschiene 47/53mm *Cover cap running track 47/53mm / Embout rail de roulement 47/53mm*	47x79	53x79	2
Laufschiene 47/53mm clip-in Blende *Running track 47/53mm click in cover / Rail de roulement 47/53mm, cachet à clipser*	47	53	1
Blende 79mm (2050mm) *Decorative cover 79mm (2050mm) / Cache 79mm (2050 mm)*	79	79	1
Konfiguration für 1 Tür *Configration for 1 door (whole set fittings of 03-011-303-200) / Configuration pour 1 porte (ensemble complet de raccords de 03-011-303-200)*			1

Alles drin!
All inclusive!
Tout compris!

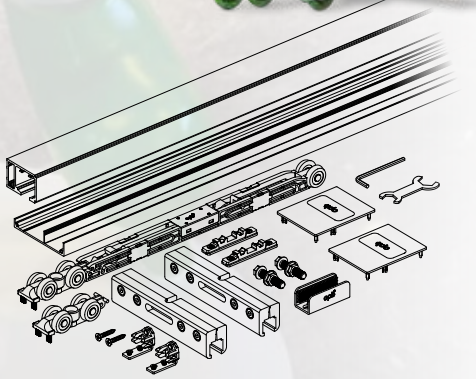

Bausysteme

Building systems / Systèmes de construction

Inhaltsverzeichnis

Content / Sommaire

opk Spaceship 160	122-132
opk Spaceship 160 W Minimal Deckenmontage / *Ceiling Mounting* / Montage au plafond	123-124
opk Spaceship 160 W Minimal Pocket	125-126
opk Spaceship 120 G Deckenmontage / *Ceiling Mounting* / Montage au plafond	127-128
opk Spaceship 120 G Pocket	129-130
opk Spaceship 160/120 Schienen, Zubehör / *Tracks, Accessories* / Rails, Accessoires	131-132

opk SPACESHIP 160

GESTALTEN SIE IHREN WOHNRAUM SO FLEXIBEL.
DESIGN YOUR LIVING SPACE SO FLEXIBLY.
CONCEVOIR VOTRE ESPACE DE VIE AVEC FLEXIBILITÉ.

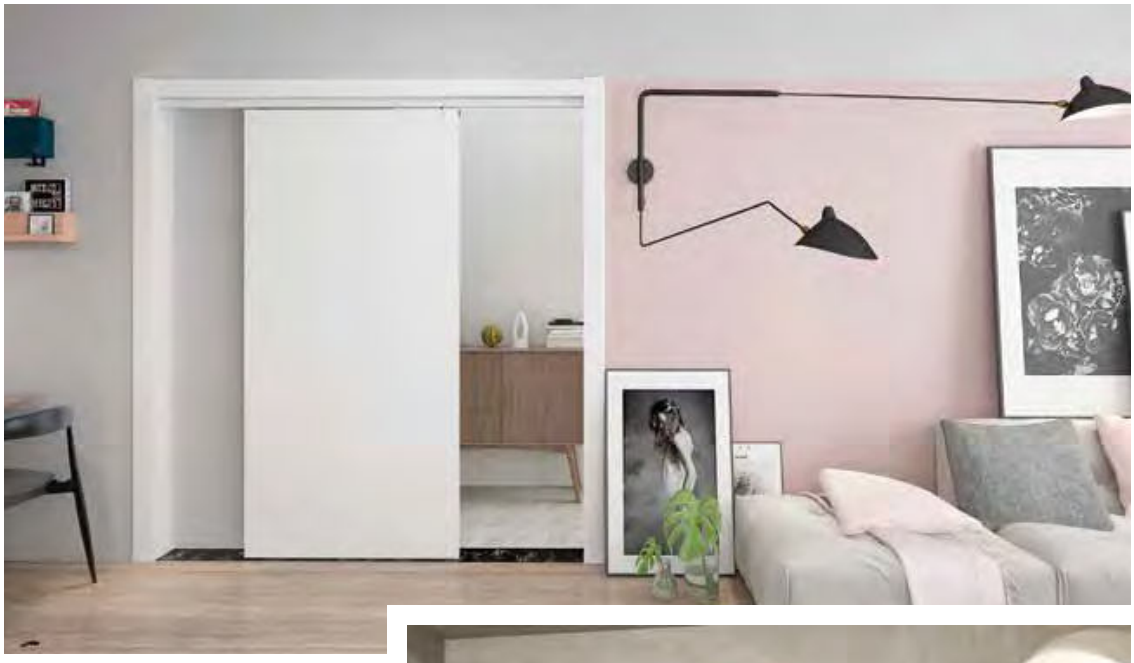

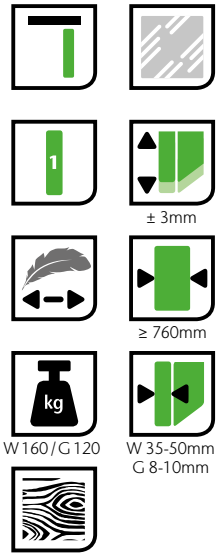

Bausysteme
Building systems /
Systèmes de construction

opk Spaceship 160 W

Deckenmontage

Ceiling Mounting /
Montage au plafond

Einfach rein - raus!
Easy in - out!
Entrer et sortir sans problèmes!

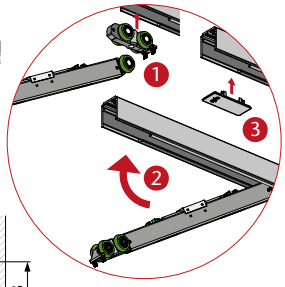

Technische Zeichnung

Technical drawing / Plans et schémas

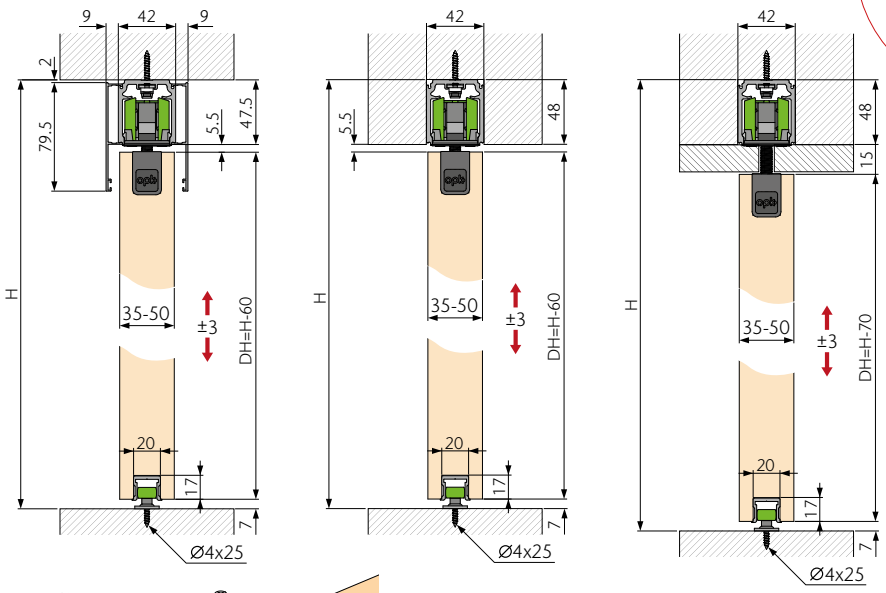

Sonderlösung abgehängte Decke (Seite 132)

Special solution for suspended ceiling (Page 132) /

Solution spéciale de faux-plafond (Page 132)

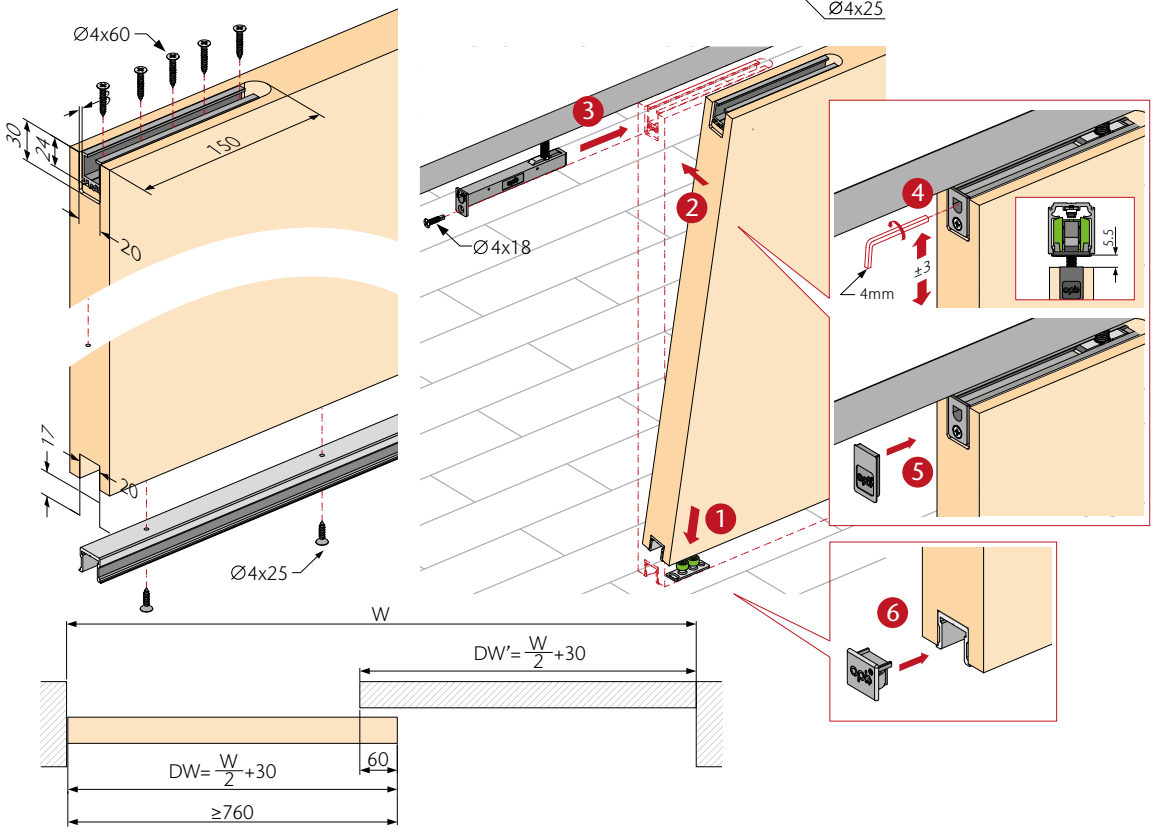

opk Spaceship 160 W

Deckenmontage

Ceiling Mounting /
Montage au plafond

				Art.-Nr./No./N° d'art.
	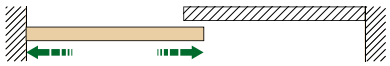	≤160	≥760	03-011-160-101

Konfiguration für 1 Tür

Configuration for 1 door / Configuration pour 1 porte

Laufwerk mit 2-Wege Dämpfer *Running part with two-way damper /* *Train de roulement avec amortisseur 2 voies*		1
Laufwerk *Running part (roller) / Train de roulement*		1
Aktivator *Activator / Activateur*		2
Aufhängung Holz *Suspension bracket wood / Suspension bois*		2
Endstopper *End Stopper / Butée d'extrémité*		2
Bodenführung 2 Rollen Holz *Floor guide 2 roller wood /* *Guidage au sol 2 rouleaux bois*		1
Abdeckung für Revisionsöffnung *Cover for revision notch /* *Cache pour ouverture de révision*		1
Endkappe Führungsschiene *Cover cap guiding track / Embout rails de guidage*		1
Zubehörset Holz *Accessories wood / Set d'accessoires bois*	x1 x1 x4 x2 x10	1

Bausysteme
Building systems /
Systèmes de construction

opk Spaceship 160 W Minimal Pocket

Technische Zeichnung

Technical drawing / Plans et schémas

Einfach rein - raus!
Easy in - out!
Entrer et sortir sans problèmes!

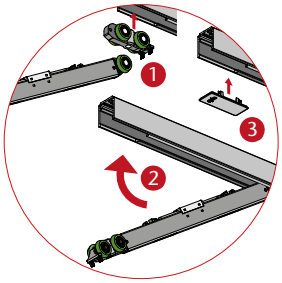

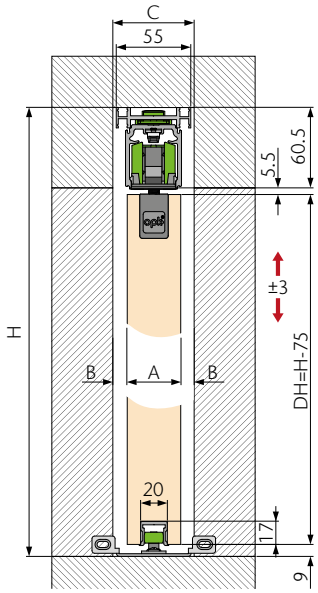

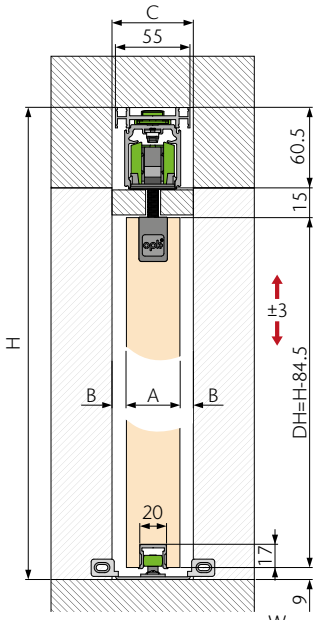

Sonderlösung abgehängte Decke (Seite 132)

Special solution for suspended ceiling (Page 132) /

Solution spéciale de faux-plafond (Page 132)

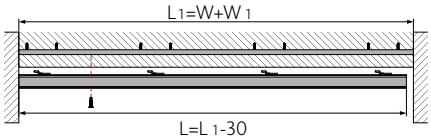

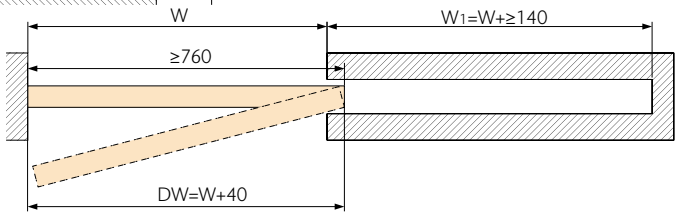

A	B	C
35mm	10mm	55mm
40mm	7.5mm	55mm
45mm	7.5mm	60mm

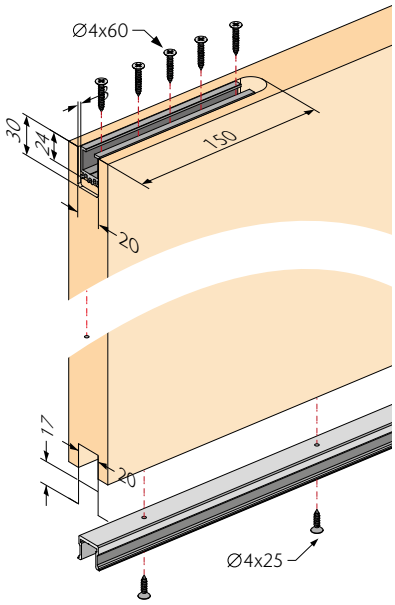

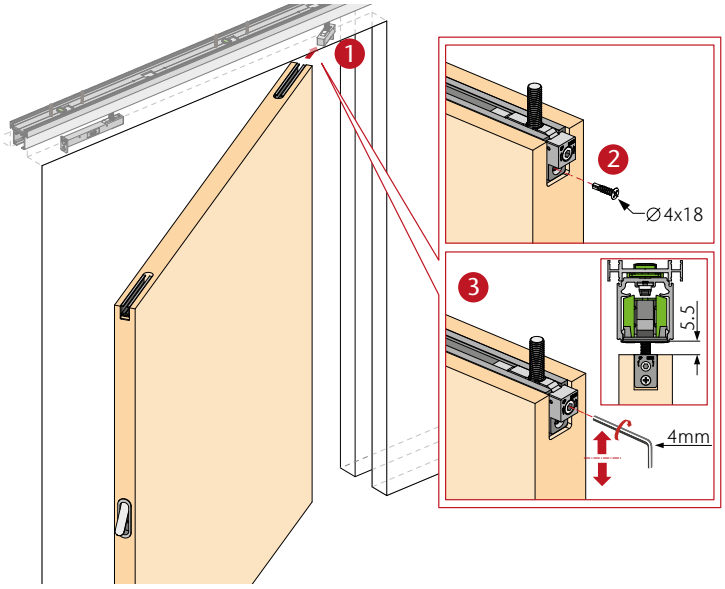

opk Spaceship 160 W Minimal Pocket

		kg		Art.-Nr./No./N° d'art.
	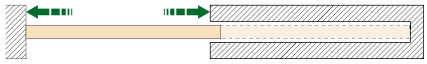	≤160	≥760	03-011-160-102

Konfiguration für 1 Tür

Configuration for 1 door / Configuration pour 1 porte

Laufwerk mit 2-Wege Dämpfer *Running part with two-way damper /* *Train de roulement avec amortisseur 2 voies*		1
Laufwerk *Running part (roller) / Train de roulement*		1
Aktivator lang *Activator long / Activateur long*		1
Aktivator *Activator / Activateur*		1
Aufhängung Minimal Holz *Minimal bracket wood / Suspension Minimal bois*		1
Aufhängung Minimal Pocket Holz *Floor guide pocket wood /* *Suspension Minimal Pocket bois*		1
Endstopper *End Stopper / Butée d'extrémité*		2
Bodenführung Pocket Holz *Floor guide pocket bracket wood / Guide Pocket bois*		1
Abdeckung für Revisionsöffnung *Cover for revision notch /* *Cache pour ouverture de révision*		1
Endkappe Führungsschiene *Cover cap guiding track / Embout rails de guidage*		1
Zubehörset Holz *Accessories wood / Set d'accessoires bois*		1

opk Spaceship 120 G

Technische Zeichnung

Technical drawing / Plans et schémas

Einfach rein - raus!
Easy in - out!
Entrer et sortir sans problèmes!

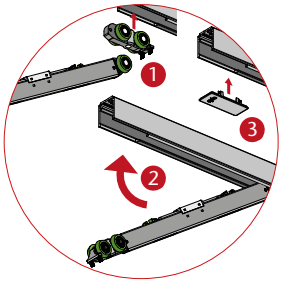

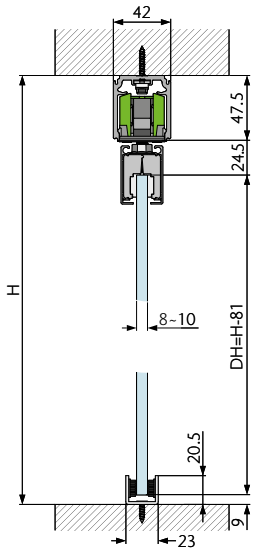

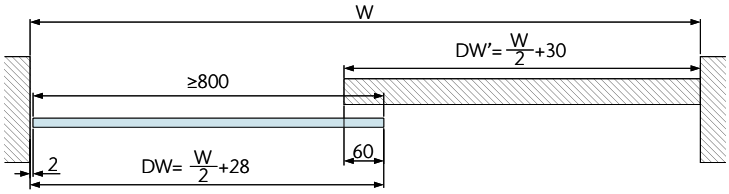

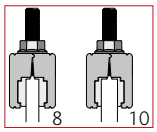

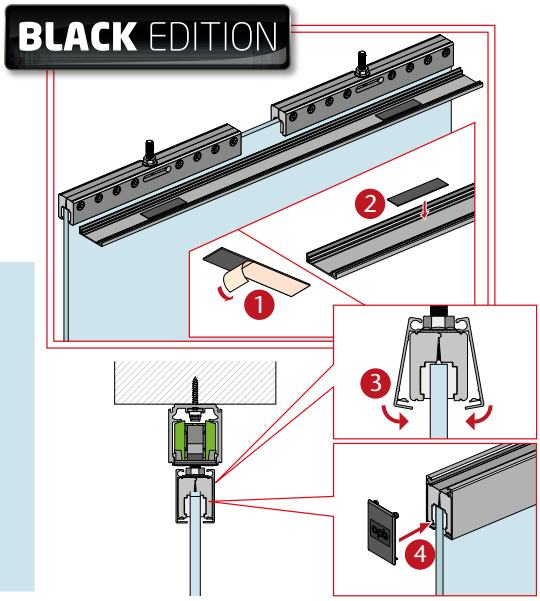

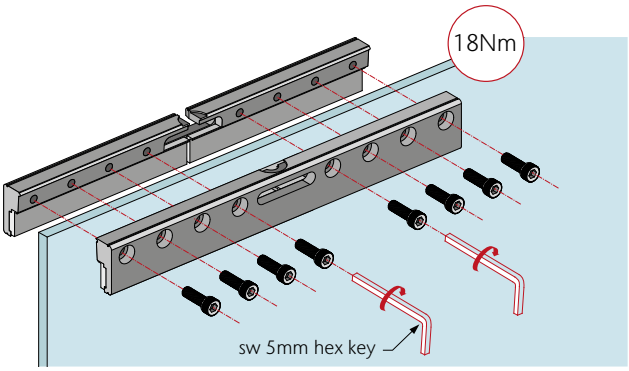

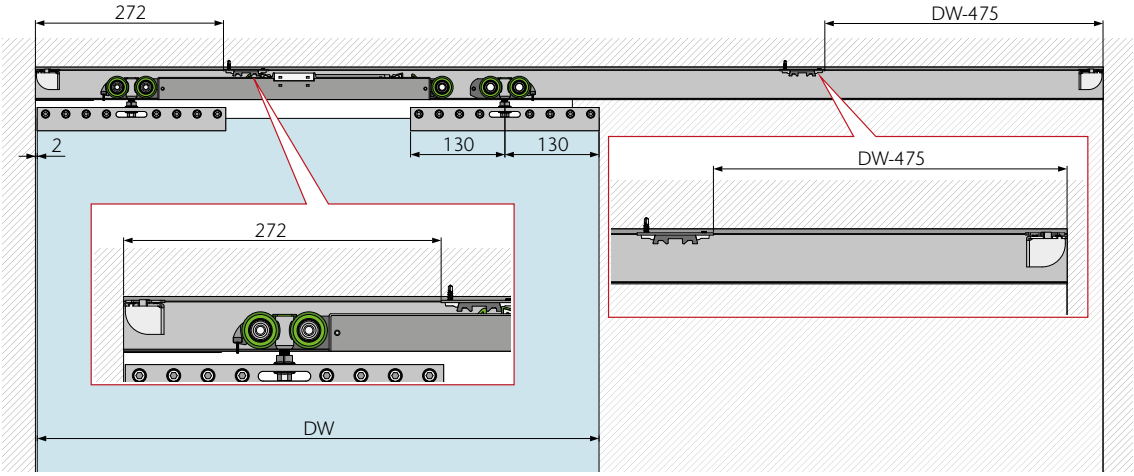

opk Spaceship 120 G

Deckenmontage

Ceiling Mounting /
Montage au plafond

				Art.-Nr./No./N° d'art.
		≤120	≥800	03-011-160-103

Konfiguration für 1 Tür

Configuration for 1 door / Configuration pour 1 porte

Laufwerk mit 2-Wege Dämpfer *Running part with two-way damper /* *Train de roulement avec amortisseur 2 voies*		1
Laufwerk *Running part (roller) / Train de roulement*		1
Aktivator *Activator / Activateur*		2
Klemmschuh Glas 8/10mm *Glass clamp 8/10mm /* *Cosse de serrage verre 8/10 mm*		2
Endstopper *End Stopper / Butée d'extrémité*		2
Bodenführung Glas inkl. Filz *Floor guide glass incl. fleece /* *Guidage au sol verre, feutre compris*		1
Abdeckung für Revisionsöffnung *Cover for revision notch /* *Cache pour ouverture de révision*		1
Zubehörset Glas *Accessories glass / Set d'accessoires verre*		1

opk Spaceship 120 G Pocket

Technische Zeichnung

Technical drawing / Plans et schémas

Einfach rein - raus!
Easy in - out!
Entrer et sortir sans problèmes!

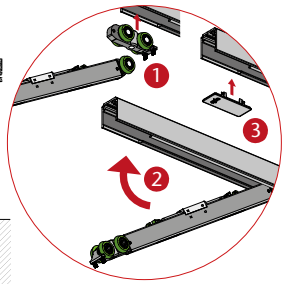

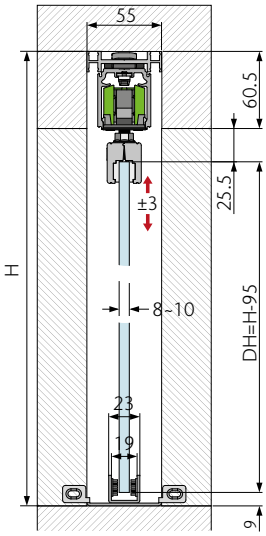

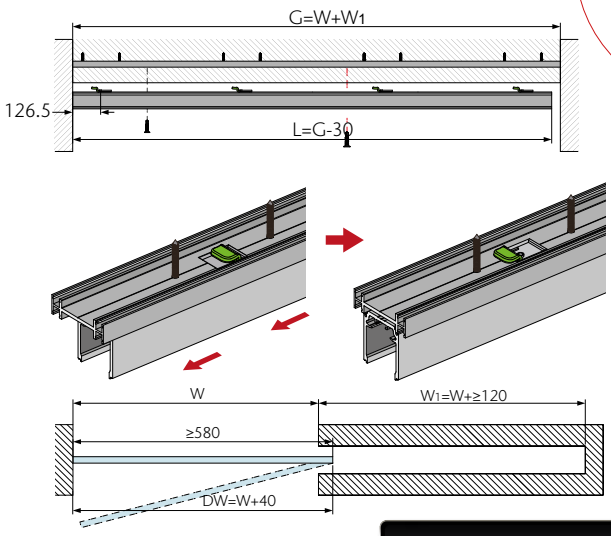

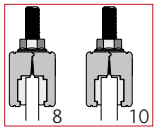

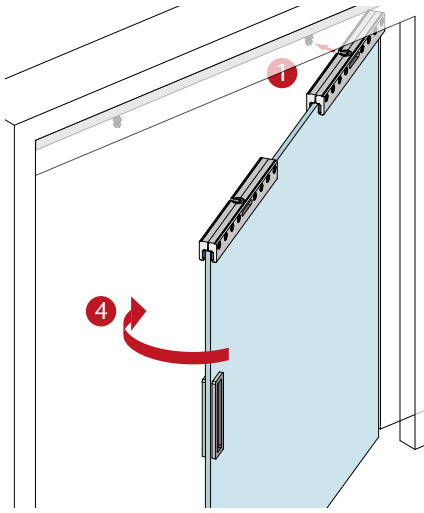

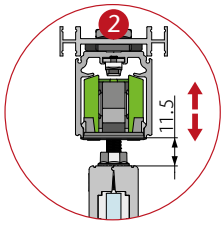

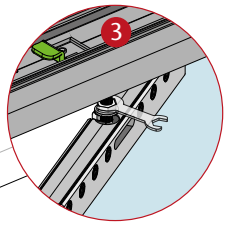

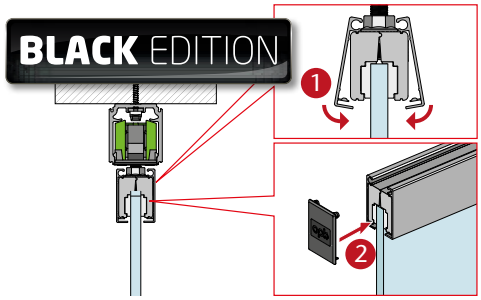

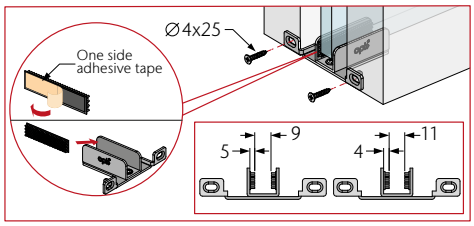

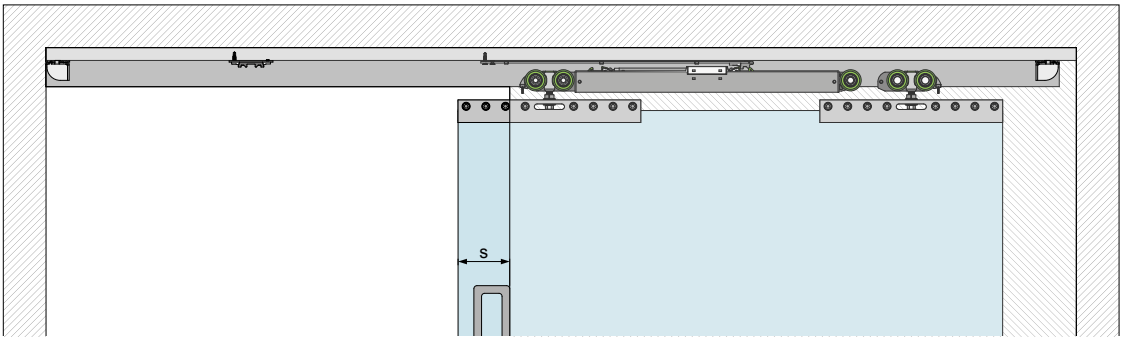

opk Spaceship 120 G Pocket

				Art.-Nr./No./N° d'art.
	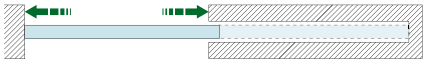	≤120	≥800	03-011-160-104

Konfiguration für 1 Tür

Configuration for 1 door / Configuration pour 1 porte

Laufwerk mit 2-Wege Dämpfer *Running part with two-way damper /* *Train de roulement avec amortisseur 2 voies*		1
Laufwerk *Running part (roller) / Train de roulement*		1
Aktivator lang *Activator long/ Activateur long*		1
Aktivator *Activator / Activateur*		1
Klemmschuh Glas 8/10mm *Glass clamp 8/10mm /* *Cosse de serrage verre 8/10 mm*		2
Endstopper *End Stopper / Butée d'extrémité*		2
Bodenführung Pocket Glas inkl. Filz *Floor guide pocket glass incl. fleece /* *Guidage au sol verre, feutre compris*		1
Abdeckung für Revisionsöffnung *Cover for revision notch /* *Cache pour ouverture de révision*		1
Zubehörset Glas *Accessories glass / Set d'accessoires verre*		1

opk Spaceship 160

Schienen, Zubehör
Tracks, Accessories / Rails, Accessoires

Produktbeschreibung *Product description / Description du produit*		**Material** *Material / Matériel*	**Farbe** *Finish / Couleur*	**Länge (mm)** *Length / Longueur*	**Art.-Nr./No./ N° d'art.**
Laufschiene 42mm mit Revisionsöffnung *Running track with Inspection notch / Rail de roulement avec ouverture d'inspection*	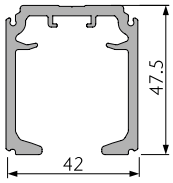	**Aluminium eloxiert** *Anodized aluminium Aluminium anodisé*	**Silber** *Silver Argent*	2050	03-016-160-A20
				2500	03-016-160-A25
				3500	03-016-160-A35
				5800	03-016-160-A58
Laufschiene 42mm Montagelasche Haken *Running track mounting tab hooks / Rail de roulement et de montage, crochets prémontés*	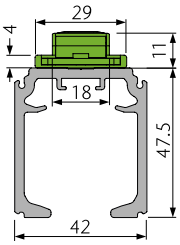	**Aluminium eloxiert** *Anodized aluminium Aluminium anodisé*	**Silber** *Silver Argent*	2050	03-016-160-C20
				2500	03-016-160-C25
				3000	03-016-160-C30
Montageschiene 55x15mm Pocket *Mounting track 55x15mm Pocket* *Rail de montage 55x15mm Pocket*	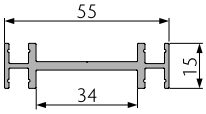	**Aluminium** *Aluminium Aluminium*	**Roh** *Raw Brut*	2050	03-016-252-F20
				2500	03-016-252-F25
				3000	03-016-252-F30
Führungsschiene Holz *Guiding track wood / Rail de guidage bois*	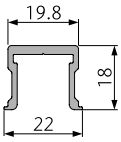	**Aluminium** *Aluminium Aluminium*	**Roh** *Raw Brut*	1250	03-017-100-012
				2500	03-017-100-025
Abdeckkappe für Führungsschiene *Cover cap guiding track / Embout rail de guidage*		**Kunststoff** *Plastic Plastique*	**Schwarz** *Black Noir*	1 Stück 1 pcs 1 cs	03-017-170-000
Blende 79.5mm *Decorative cover / Cache*	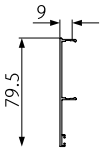	**Aluminium eloxiert** *Anodized aluminium Aluminium anodisé*	**Silber** *Silver Argent*	2050	03-016-160-B20
				2500	03-016-160-B25
				3500	03-016-160-B35
				5800	03-016-160-B58

opk Spaceship 120

Schienen, Zubehör
Tracks, Accessories / Rails, Accessoires

Produktbeschreibung *Product description / Description du produit*		**Material** *Material / Matériel*	**Farbe** *Finish / Couleur*	**Länge (mm)** *Length / Longueur*	**Art.-Nr./No./ N° d'art.**
Montagelasche zum Nachrüsten *Hook for pocket (for retrofit) / Bride de montage (pour rénovation)*	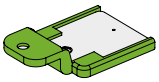	**Stahl & Kunststoff** *Steel & Plastic* *Acier & Plastique*	**Grün** *Green* *Vert*	1 Stück 1 piece 1 pièce	03-015-003-000
Blende Glasklemmschuh *cover glass clamp / Cache cosse de serrage verre* 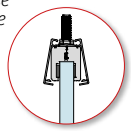	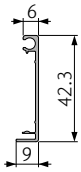	**Aluminium eloxiert** *Anodized aluminium* *Aluminium anodisé*	**Silber** *Silver* *Argent*	2500	03-016-25D-025
			Schwarz *Black* *Noir*	2500	70-016-25D-025
Endkappe Glasklemmschuh *coverup glass clamp / Embout cosse de serrage verre* 	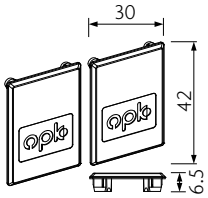	**Kunststoff** *Plastic* *Plastique*	**Silber** *Silver* *Argent*	2 Stück 2 pieces 2 pièces	03-016-34D-003
			Schwarz *Black* *Noir*	2 Stück 2 piece 2 pièces	70-016-34D-003

Sonderlösung abgehängte Decke
Special solution for suspended ceiling / Solution spéciale de faux-plafond

Produktbeschreibung *Product description / Description du produit*		**Material** *Material / Matériel*	**Farbe** *Finish / Couleur*	**Länge (mm)** *Length / Longueur*	**Art.-Nr./No./ N° d'art.**
Aufhängung Minimal Holz M8x47 längerer Schraube *Minimal bracket wood M8x47 screw longer version / Suspension Minimal bois M8x47 vis version longue*		**Aluminium eloxiert** *Anodized aluminium* *Aluminium anodisé*	**Silber** *Silver* *Argent*	M8 x 47 mm	03-011-160-006
Aufhängung Minimal Pocket Holz M8x47 längerer Schraube *Floor guide pocket wood M8x47 screw longer version / Suspension Minimal Pocket bois M8x47 vis version longue*		**Aluminium eloxiert** *Anodized aluminium* *Aluminium anodisé*	**Silber** *Silver* *Argent*	M8 x 47 mm	03-011-160-015